AMADA

www.kk-industries.eu
office@kk-industries.eu
+43 (0)664 380 77 76

ABKANTWERKZEUGE SEIT 1970

Alle Preise inklusive Versand und Verpackung

-7 % STAMMKUNDENRABATT

KK-Industries GmbH

Maschinenhandel und Service

Neue und gebrauchte Blechbearbeitungs- und Werkzeugmaschinen

Web: www.kk-industries.eu
Email: office@kk-industries.eu
Telefon: +43 (0)664 380 77 76

-7% regular customer discount

Alle Preise zuzügl. Mwst., Abb. ähnlich. Es gelten die "Allg. Lieferbedingungen des Fachverbandes der Maschinen- und Stahlbauindustrie Österreich vom 01.01.2002".
Die Ware bleibt bis zur vollständigen Bezahlung unser uneingeschränktes Eigentum.
Wir verkaufen ausschließlich unter Eigentumsvorbehalt. Preise gelten EXW Kottingbrunn.
Techn. Änderungen, Preisänderungen, Irrtum und Zwischenverkauf vorbehalten. Gültig bis auf Widerruf.

Berechnung der Biegekraft beim Luftkanten

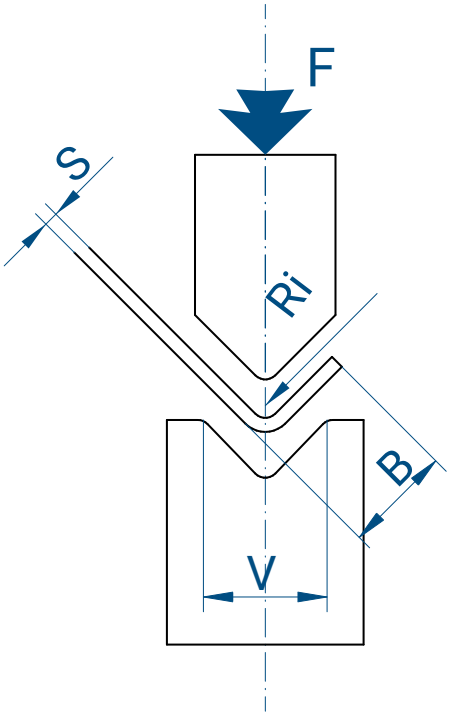

S	Materialstärke - mm	Ri	Innenradius
V	V-Öffnung	R	Aluminium 200-250 N/mm
F	Presskraft in T/m	R	Stahl 400-450 N/mm
B	Kürzester Schenkel	R	Edelstahl 650-700 N/mm

$$F = \frac{S^2 \times 2 \times R}{1.4 \times V} = \ldots\ldots \text{ ton/m}$$

Verhältnis Materialstärke/V-Öffnung

S	Materialstärke in mm	0,5-2,5	3-8	9-10	12 oder mehr
V	V-Öffnung	6 S	8 S	10 S	12 S

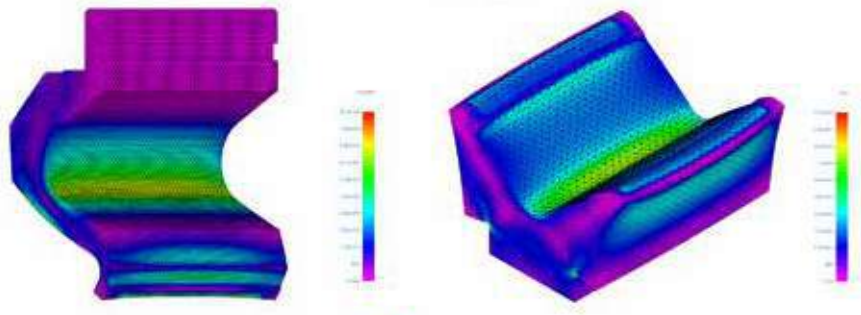

Alle Preise inklusive Versand und Verpackung

Tabelle Luftbiegen - Stahl

S			mm	0,5	0,6	0,8	1	1,2	1,5	2	2,5	3	4	5	6	8	10	12	15	20	25	30
6	4	1		3	4	7	11	16														
8	5,5	1,3			4	5	8	12	17													
10	7	1,6				4	7	10	15	27												
12	8,5	2					6	8	13	22	35											
16	11	2,6						6	9	17	26	38										
20	14	3,3							8	13	21	30	54									
25	17,5	4								11	17	24	42	67								
32	22	5									13	19	34	52	75							
40	28	6,5										15	27	42	60	107						
50	35	8											21	33	48	85	134					
63	45	10												26	38	68	105					
80	55	13													30	53	85	120				
100	71	16														43	67	96	150			
125	89	20															53	78	120	215		
160	113	26																60	95	170	265	
200	140	33																	75	135	210	300
250	175	41																		108	170	240
320	226	53																		85	130	190
V	B	Ri																			F	

t/m

Tabelle Luftbiegen - Edelstahl

S			mm	0,5	0,6	0,8	1	1,2	1,5	2	2,5	3	4	5	6	8	10	12	15	20	25	30
6	4	1		5	6	11	17	25														
8	5,5	1,3			6	8	12	19	26													
10	7	1,6				6	11	16	23	42												
12	8,5	2					9	12	20	34	54											
16	11	2,6						9	14	26	40	59										
20	14	3,3							12	20	33	47	84									
25	17,5	4								17	26	37	65	104								
32	22	5									20	30	53	81	117							
40	28	6,5										23	42	65	93	166						
50	35	8											33	51	75	132	208					
63	45	10												40	59	106	163					
80	55	13													47	82	132	187				
100	71	16														67	104	149	233			
125	89	20															82	121	187	334		
160	113	26																93	148	264	412	
200	140	33																	117	210	327	467
250	175	41																		168	264	373
320	226	53																		132	202	296
V	B	Ri																			F	

t/m

Alle Preise inklusive Versand und Verpackung

AMADA

Alle Preise inklusive Versand und Verpackung

OBERWERKZEUGE - STANDARDLÄNGEN 10
- Standardlängen 10
- Werkzeugänderungen auf Anfrage 11
- Bewegliche Hornstücke 13
- Stempel 90° 14-18
- Stempel 88° 19-27
- Stempel 85° 30-31
- Stempel 60° 32-35
- Stempel 45° 36
- Stempel 35° 37
- Stempel 30° 38-40
- Stempel 26° 41

UNTERWERKZEUGE - STANDARDLÄNGEN 44
- Standardlängen 44
- Werkzeugänderungen auf Anfrage 45
- Matrizenhalter für 2V Matrizen 46
- Matrizenhalter für zentrische Matrizen 47
- Klemmstücke für zentrische Matrizen 47
- Anwendungsbeispiel 47
- 2V Matrizen 90° 48
- 2V Matrizen 88° 49
- 2V Matrizen 60°/30° 50
- Zentrische 2V Matrizen 90° 51
- Zentrische 2V Matrizen 88° 52-54
- Zentrische 2V Matrizen 30° 55
- 2V Matrizen L 90° 56
- 3U Matrizen 56
- 4V Matrizen 57
- 1V Matrizen 85° 58-59
- 1V Matrizen 80° 60-61
- 1V Matrizen 70° 62
- 1V Matrizen 60° 63
- 1V Matrizen 45° 64-65
- 1V Matrizen 30° 65
- T- Matrizen H80 90° 66-67
- T- Matrizen H80 88° 68-69
- T- Matrizen H80 85° 70-71
- T- Matrizen H80 60° 72-73
- T- Matrizen H80 45° 74-75
- T- Matrizen H80 30° 76-77
- T- Matrizen H120 90° 78-79
- T- Matrizen H120 88° 80-81
- T- Matrizen H120 85° 82-83
- T- Matrizen H120 60° 84-85
- T- Matrizen H120 45° 88-89
- T- Matrizen H120 30° 90-91
- Matrizenhalter für 1V Matrizen 92
- 1V Matrizen 88° 94-95
- 1V Matrizen 60° 96-97
- 1V Matrizen 30° 98-99
- Federgelagerte Zudrückmatrizen 100-101
- Biegetabelle 102
- Pneumatische Zudrückmatrizen 103
- Pneumatisches Kit 103
- Zudrückwerkzeuge 104-105

Alle Preise inklusive Versand und Verpackung

STANDARDLÄNGEN

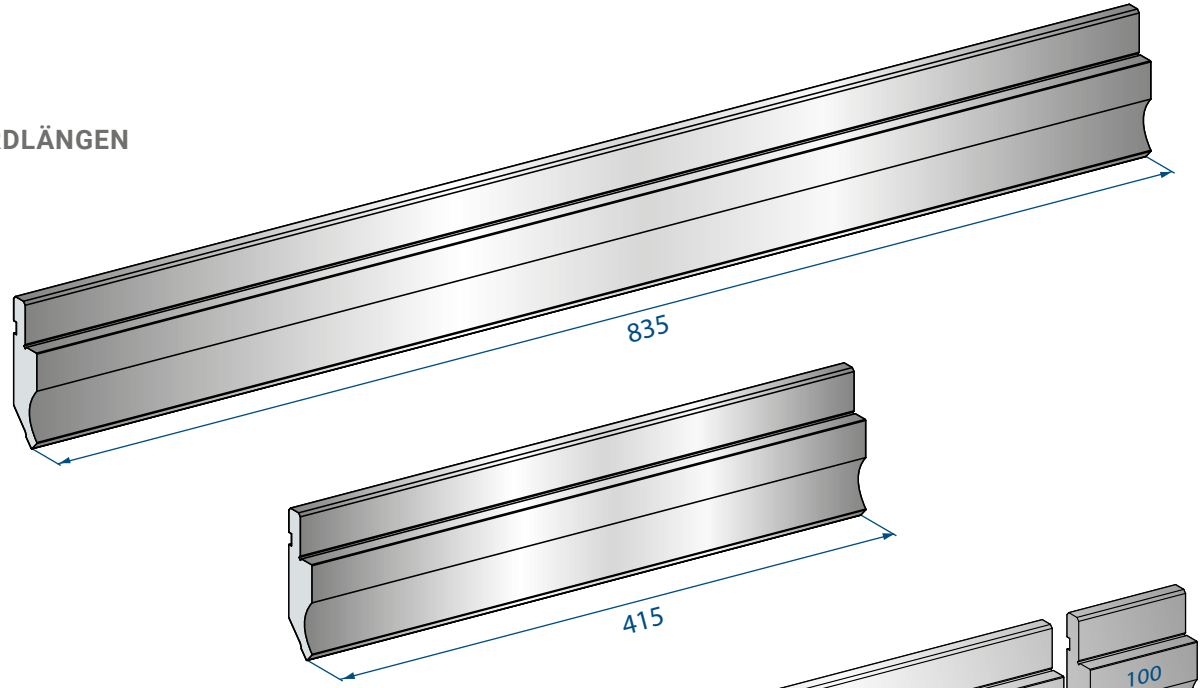

STANDARDTEILUNG

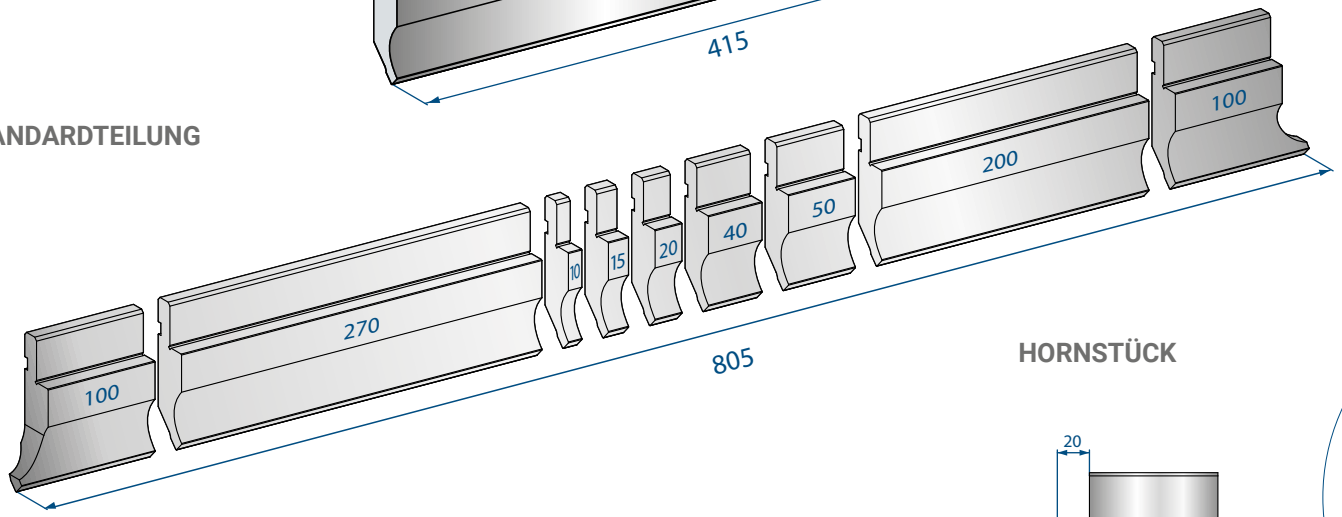

HORNSTÜCK

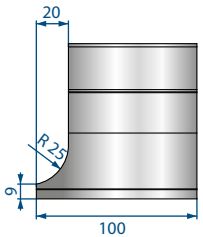

STANDARD AMADA/PROMECAM AUFNAHME

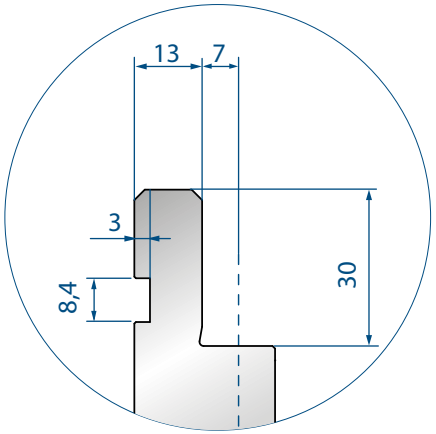

Email: office@kk-industries.eu Web: www.kk-industries.eu Mobil: +43 664 380 77 76

www.kk-industries.eu
office@kk-industries.eu
+43 (0)664 380 77 76

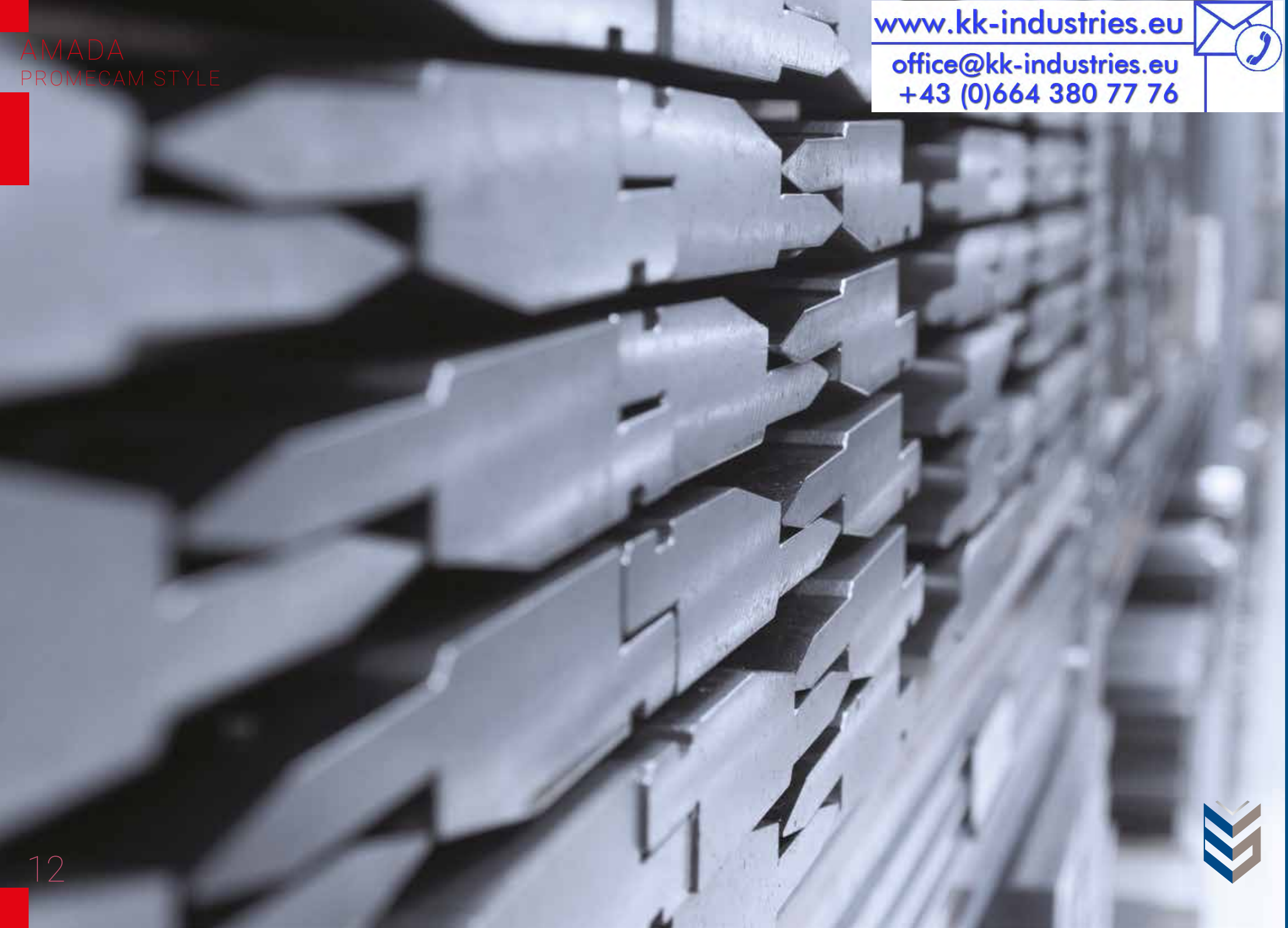

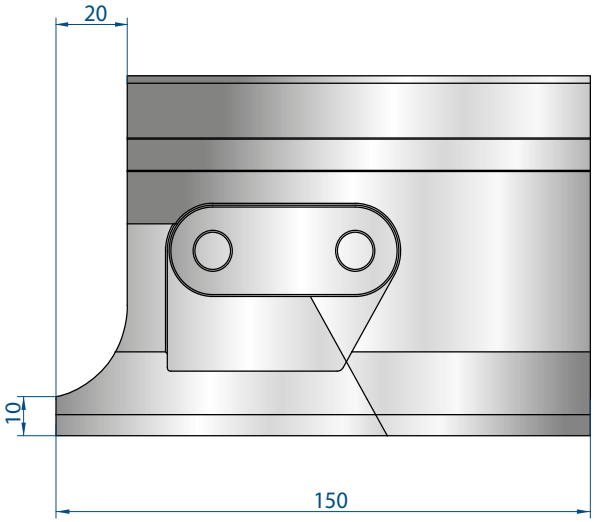

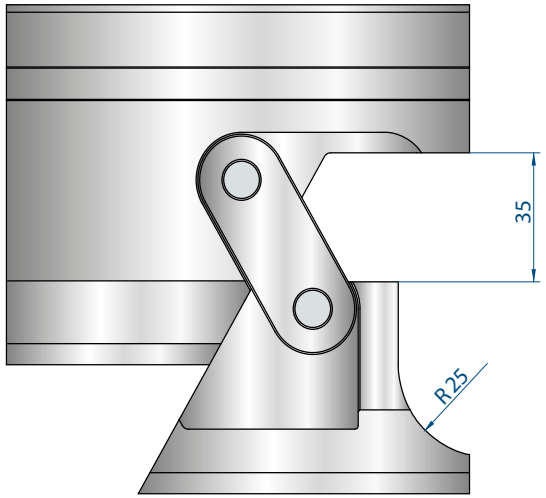

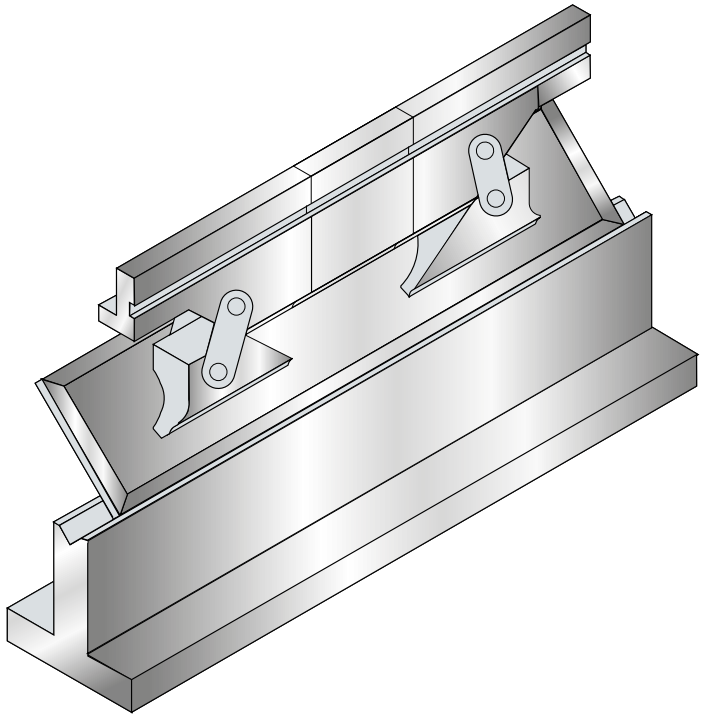

OBERWERKZEUGE AUF FOLGENDE WERKZEUGE SIND BEWEGLICHE HÖRNER MÖGLICH

1010 1010S

2x150	858,00 €	3,5 kg

1011 1011S

2x150	832,00 €	3,5 kg

1064 1064S

2x150	858,00 €	3,5 kg

1065 1065S

2x150	832,00 €	3,5 kg

1047 1047S

2x150	1.407,00 €	4,0 kg

Alle Preise inklusive Versand und Verpackung

Email: office@kk-industries.eu Web: www.kk-industries.eu Mobil: +43 664 380 77 76

Alle Preise inklusive Versand und Verpackung

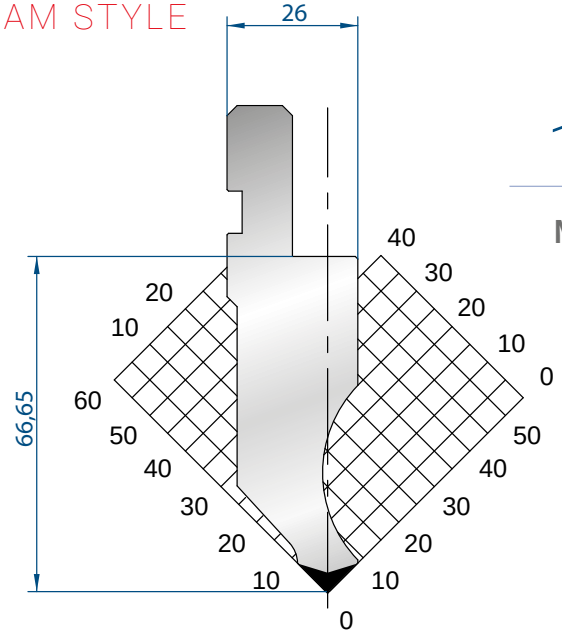

1010

Mat = C45
H = 66.65
Max T/m = 100
α = 90°
R = 0.8

835 mm	110,00 €	11,0 kg
415 mm	63,00 €	4,5 kg
805 mm SEKTIONIERT	209,00 €	11,0 kg

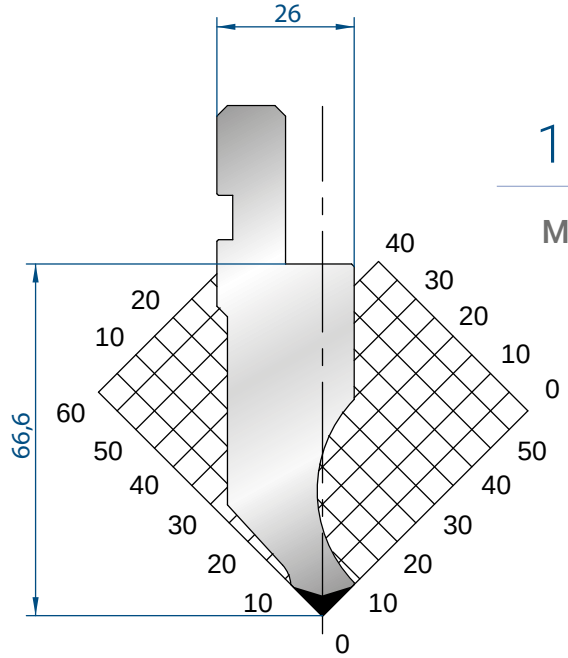

1064

Mat = C45
H = 66.60
Max T/m = 100
α = 90°
R = 0.25

835 mm	132,00 €	11,0 kg
415 mm	74,00 €	5,0 kg
805 mm SEKTIONIERT	215,00 €	11,0 kg

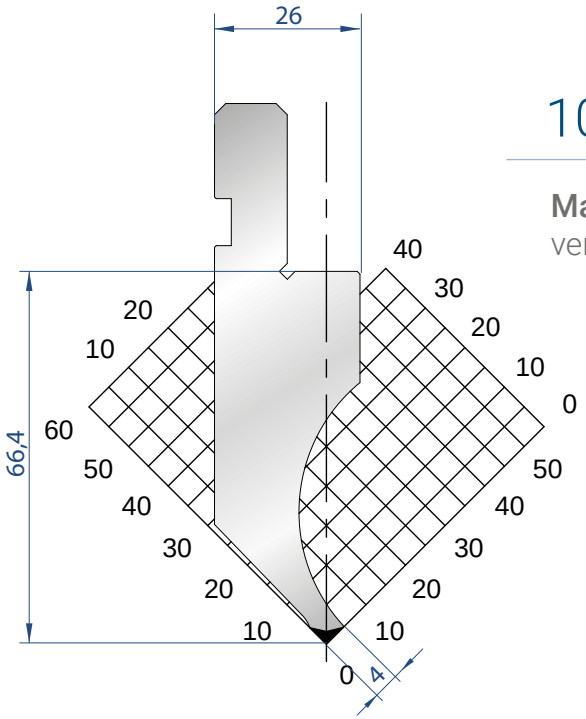

1048

Mat = C45
vergütet
H = 66.40
Max T/m = 35
α = 90°
R = 0.6

835 mm	186,00 €	10,0 kg
415 mm	104,00 €	5,0 kg
805 mm SEKTIONIERT	296,00 €	10,0 kg

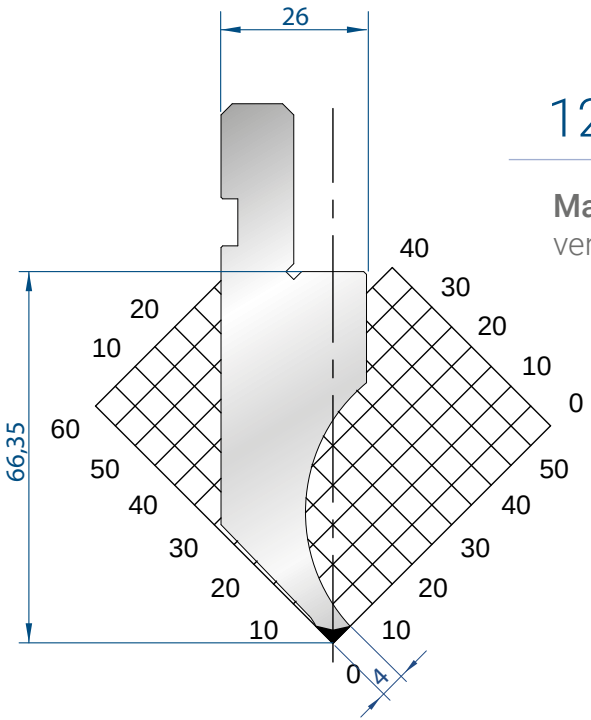

1263

Mat = C45
vergütet
H = 66.35
Max T/m = 35
α =90°
R = 0.25

835 mm	186,00 €	11,0 kg
415 mm	104,00 €	5,0 kg
805 mm SEKTIONIERT	296,00 €	11,0 kg

Email: office@kk-industries.eu Web: www.kk-industries.eu Mobil: +43 664 380 77 76

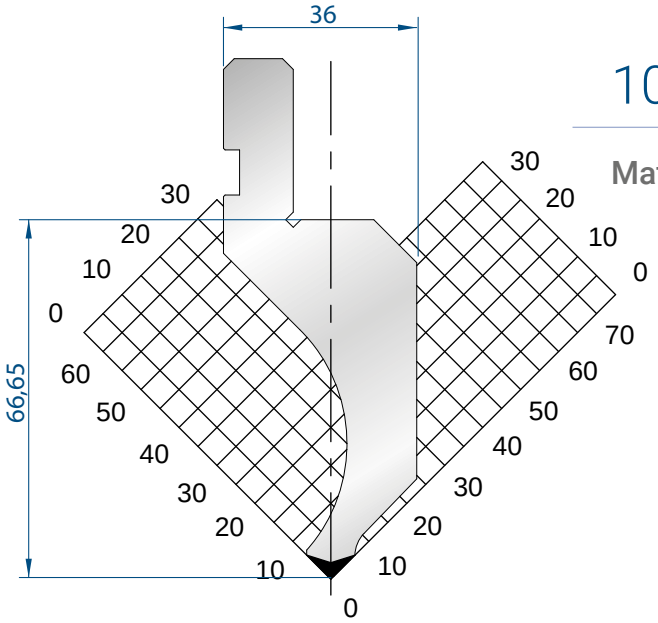

1080

Mat = C45
H = 66.65
Max T/m = 60
α = 90°
R = 0.8

835 mm	297,00 €	12,0 kg
415 mm	169,00 €	6,0 kg
805 mm SEKTIONIERT	427,00 €	12,0 kg

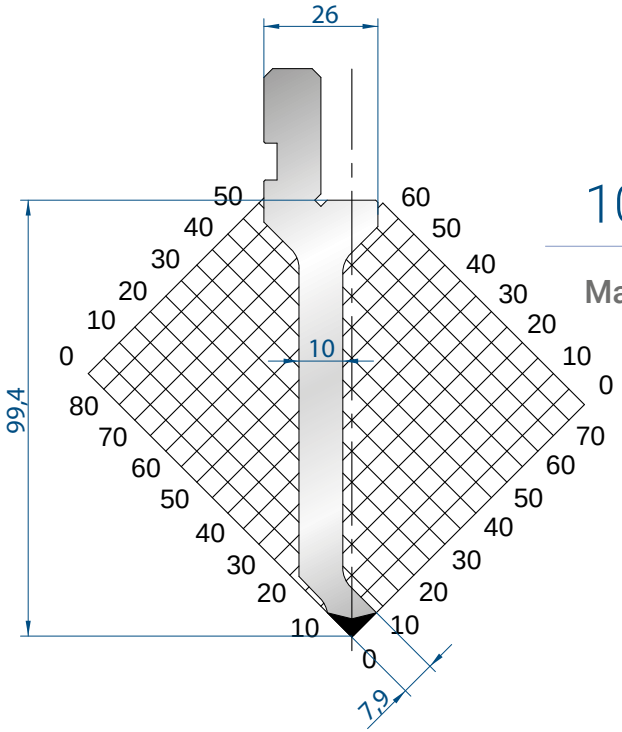

1028

Mat = C45
H = 99.40
Max T/m = 50
α = 90°
R = 0.6

835 mm	282,00 €	10,0 kg
415 mm	161,00 €	5,0 kg
805 mm SEKTIONIERT	417,00 €	10,0 kg

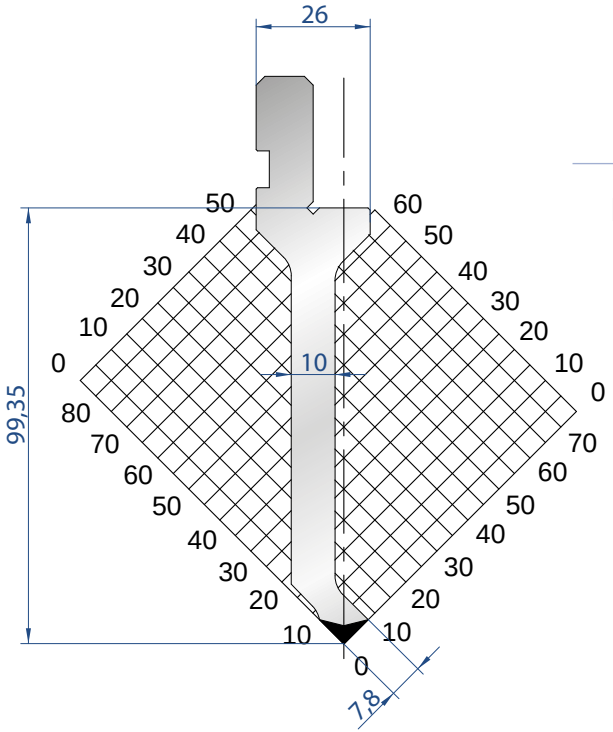

1261

Mat = C45
H = 99.35
Max T/m = 50
α = 90°
R = 0.25

835 mm	282,00 €	12,0 kg
415 mm	161,00 €	6,0 kg
805 mm SEKTIONIERT	417,00 €	12,0 kg

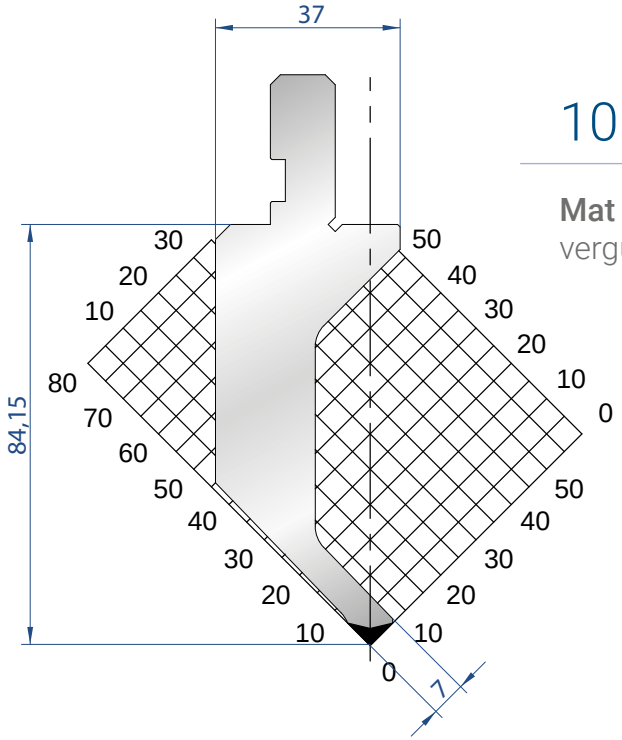

1019

Mat = 42CrMo4 vergütet
H = 84.15
Max T/m = 20
α = 90°
R = 0.6

835 mm	417,00 €	14,0 kg
415 mm	236,00 €	7,0 kg
805 mm SEKTIONIERT	592,00 €	14,0 kg

Alle Preise inklusive Versand und Verpackung

Email: office@kk-industries.eu Web: www.kk-industries.eu Mobil: +43 664 380 77 76

Alle Preise inklusive Versand und Verpackung

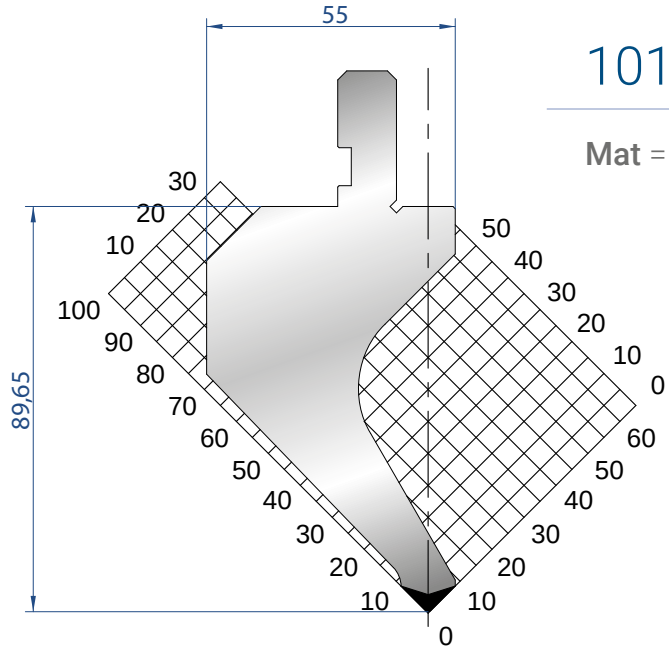

1013

Mat = C45
H = 89.65
Max T/m = 60
α = 90°
R = 0.8

835 mm	282,00 €	21,0 kg
415 mm	159,00 €	10,5 kg
805 mm SEKTIONIERT	427,00 €	21,0 kg

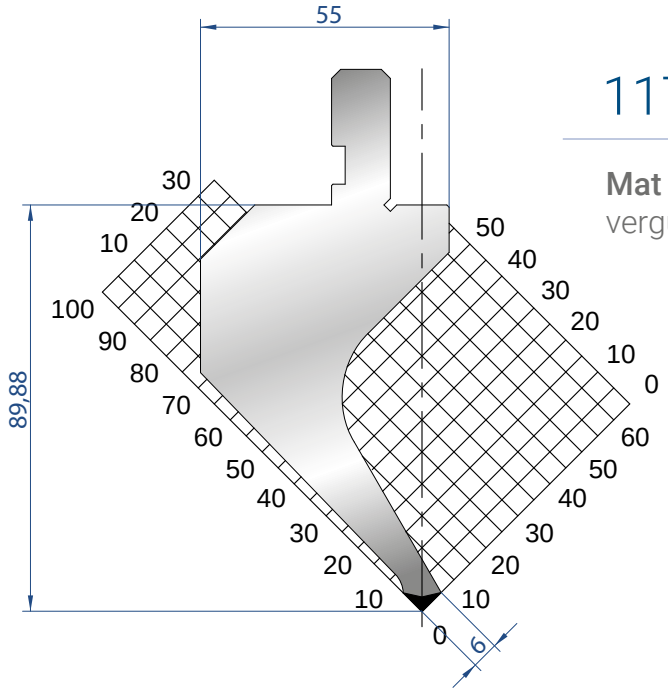

1176

Mat = C45
vergütet
H = 89.88
Max T/m = 50
α = 90°
R = 0.25

835 mm	349,00 €	21,0 kg
415 mm	195,00 €	10,0 kg
805 mm SEKTIONIERT	506,00 €	21,0 kg

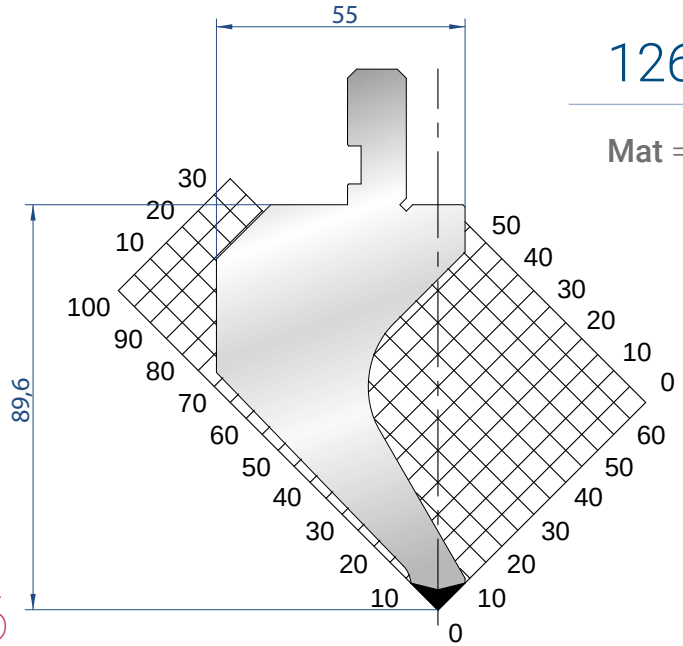

1265

Mat = C45
H = 89.60
Max T/m = 60
α = 90°
R = 0.25

835 mm	282,00 €	19,0 kg
415 mm	159,00 €	9,0 kg
805 mm SEKTIONIERT	427,00 €	19,0 kg

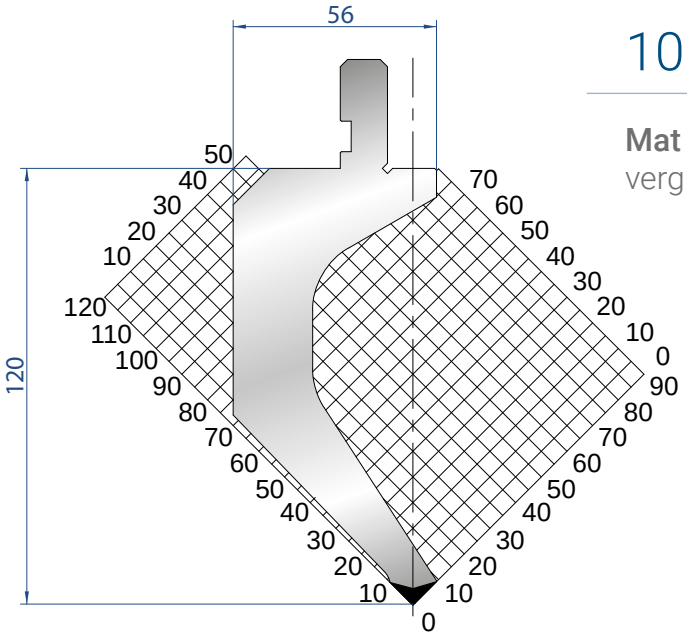

1060

Mat = C45
vergütet
H = 120.00
Max T/m = 50
α = 90°
R = 0.8

835 mm	686,00 €	24,0 kg
415 mm	374,00 €	12,0 kg
805 mm SEKTIONIERT	929,00 €	24,0 kg

Email: office@kk-industries.eu Web: www.kk-industries.eu Mobil: +43 664 380 77 76

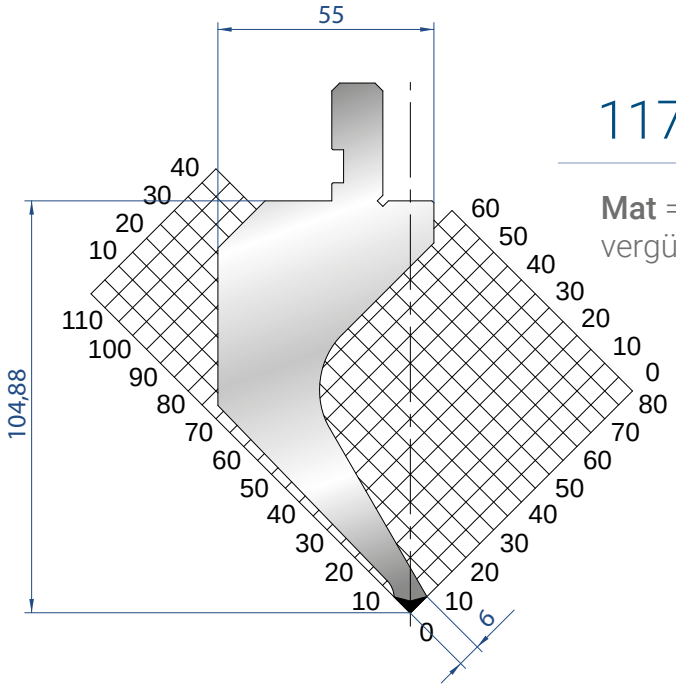

1174

Mat = C45
vergütet
H = 104.88
Max T/m = 50
α = 90°
R = 0.25

835 mm	384,00 €	23,0 kg
415 mm	217,00 €	11,0 kg
805 mm SEKTIONIERT	545,00 €	23,0 kg

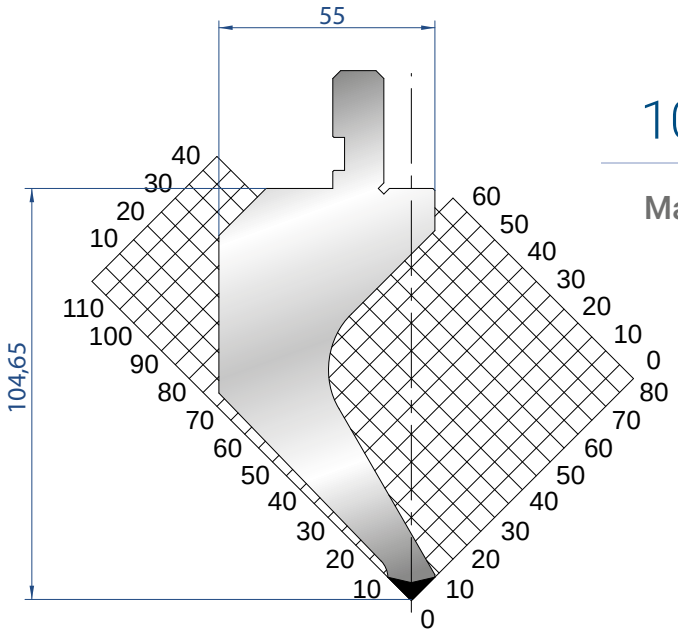

1016

Mat = C45
H = 104.65
Max T/m = 50
α = 90°
R = 0.8

835 mm	327,00 €	23,0 kg
415 mm	181,00 €	11,0 kg
805 mm SEKTIONIERT	475,00€	23,0 kg

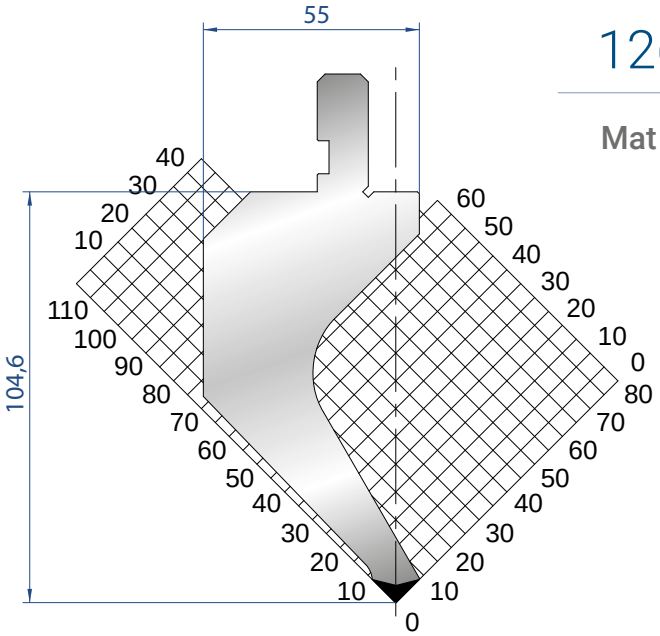

1267

Mat = C45
H = 104.60
Max T/m = 50
α = 90°
R = 0.25

835 mm	327,00 €	23,0 kg
415 mm	180,00 €	11,0 kg
805 mm SEKTIONIERT	475,00€	23,0 kg

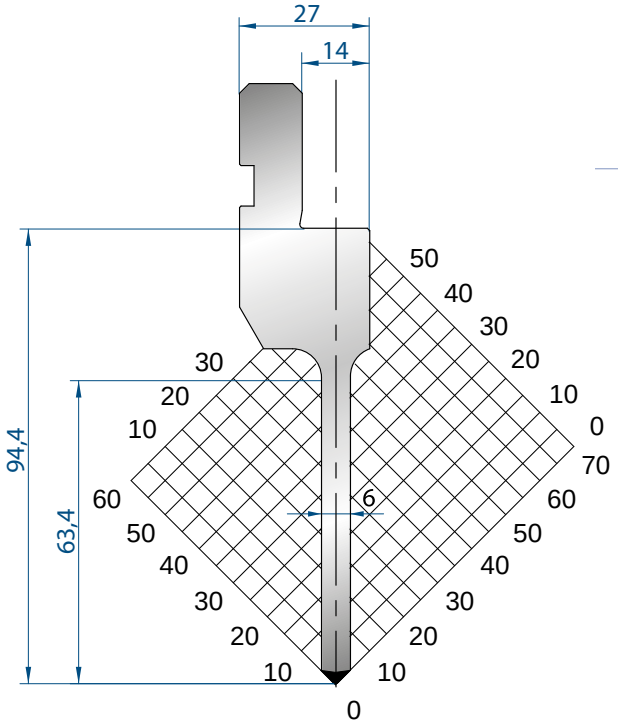

1083

Mat = C45
vergütet
H = 94.40
Max T/m = 50
α = 90°
R = 0.6

835 mm	234,00 €	8,0 kg
415 mm	136,00 €	4,0 kg
805 mm SEKTIONIERT	467,00 €	8,0 kg

Alle Preise inklusive Versand und Verpackung

Email: office@kk-industries.eu Web: www.kk-industries.eu Mobil: +43 664 380 77 76

www.kk-industries.eu
office@kk-industries.eu
+43 (0)664 380 77 76

Alle Preise inklusive Versand und Verpackung

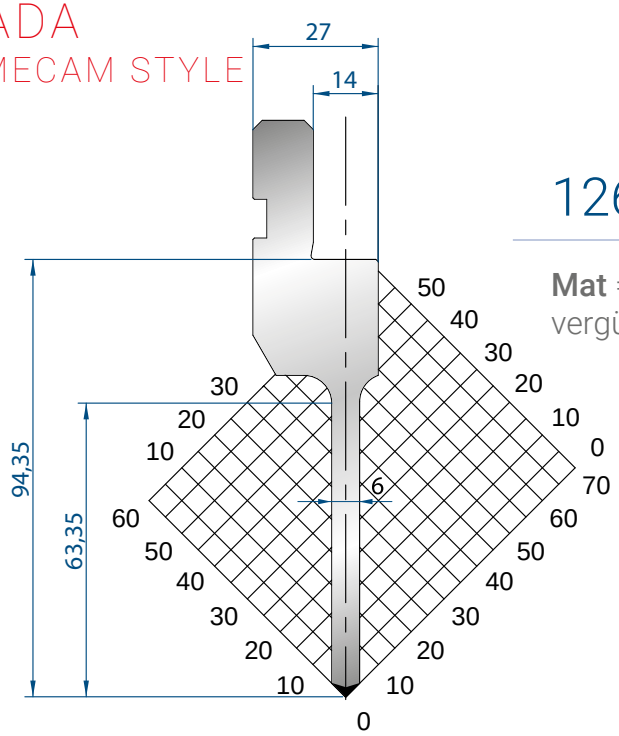

1269

Mat = C45
vergütet
H = 94.35
Max T/m = 50
α = 90°
R = 0.25

835 mm	234,00 €	8,0 kg
415 mm	136,00 €	4,0 kg
805 mm SEKTIONIERT	467,00 €	8,0 kg

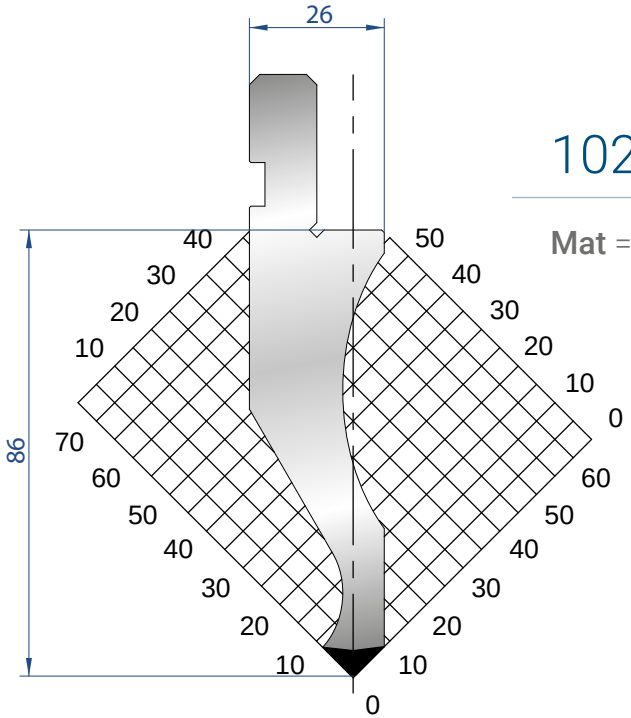

1021

Mat = C45
H = 86.00
Max T/m = 100
α = 90°
R = 0.8

835 mm	238,00 €	13,0 kg
415 mm	133,00 €	6,0 kg
805 mm SEKTIONIERT	384,00 €	13,0 kg

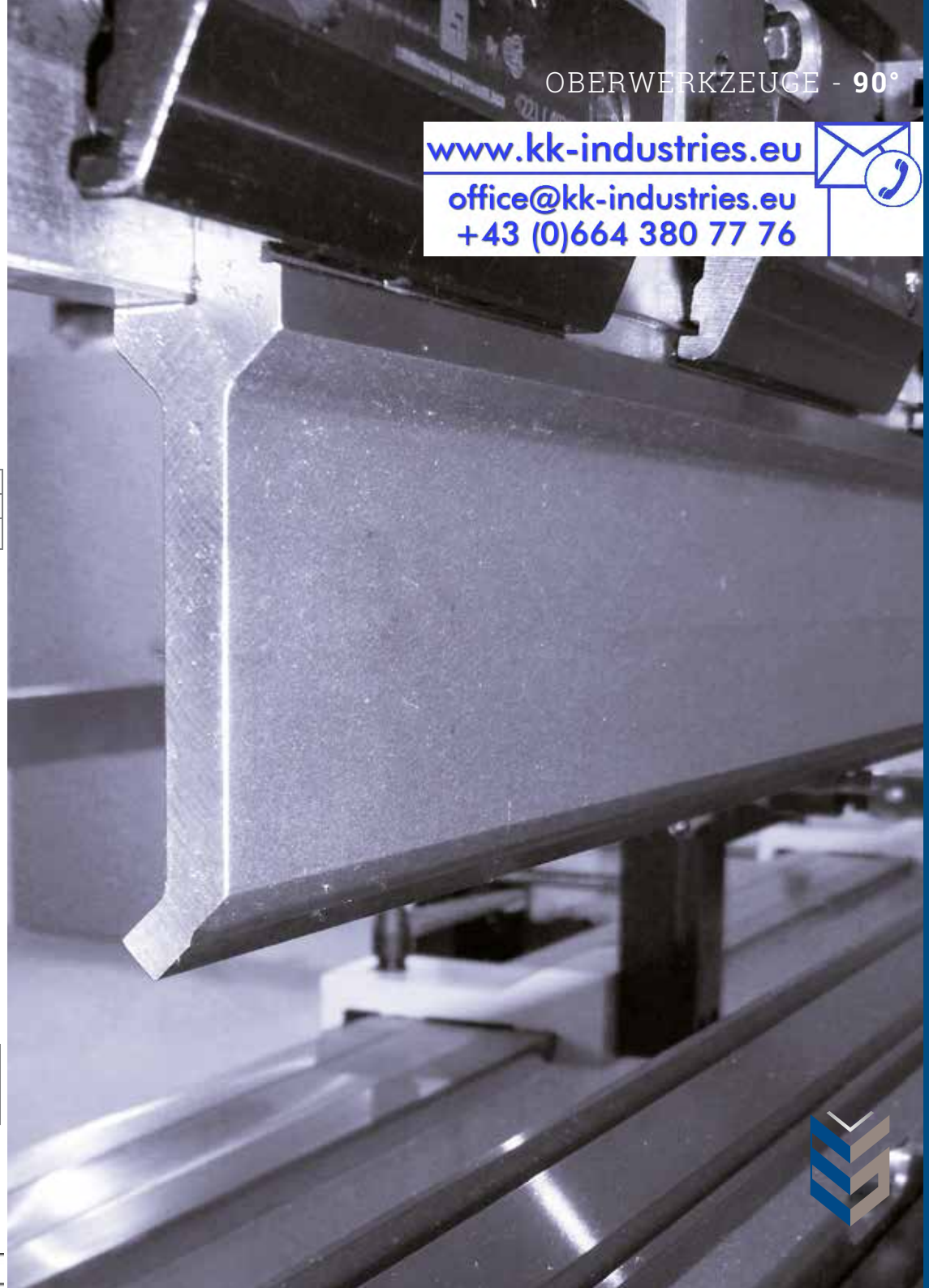

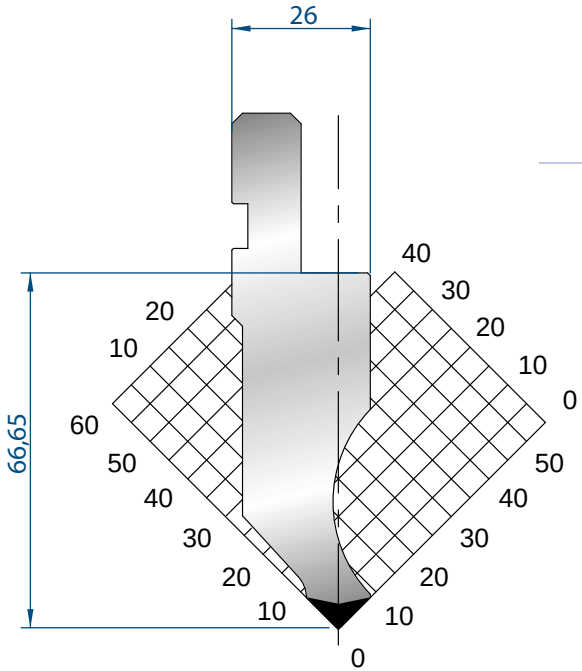

1011

Mat = C45
H = 66.65
Max T/m = 100
α = 88°
R = 0.8

835 mm	110,00 €	11,0 kg
415 mm	63,00 €	5,0 kg
805 mm SEKTIONIERT	209,00 €	11,0 kg

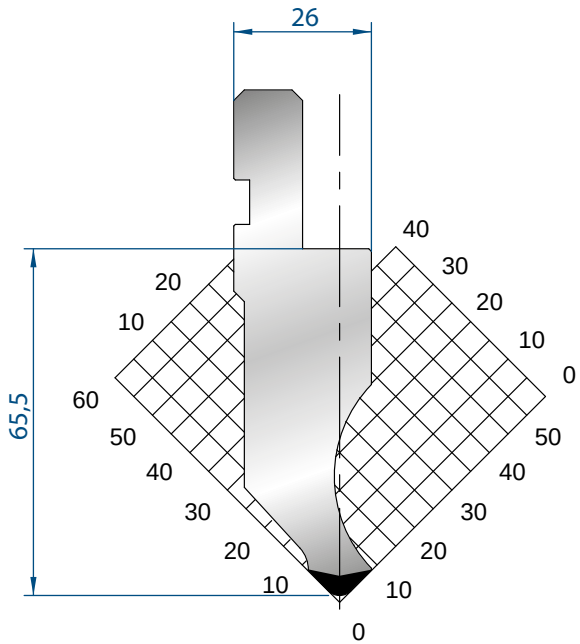

1012

Mat = C45
H = 65.50
Max T/m = 100
α = 88°
R = 3

835 mm	127,00 €	11,0 kg
415 mm	73,00 €	4,5 kg
805 mm SEKTIONIERT	217,00 €	11,0 kg

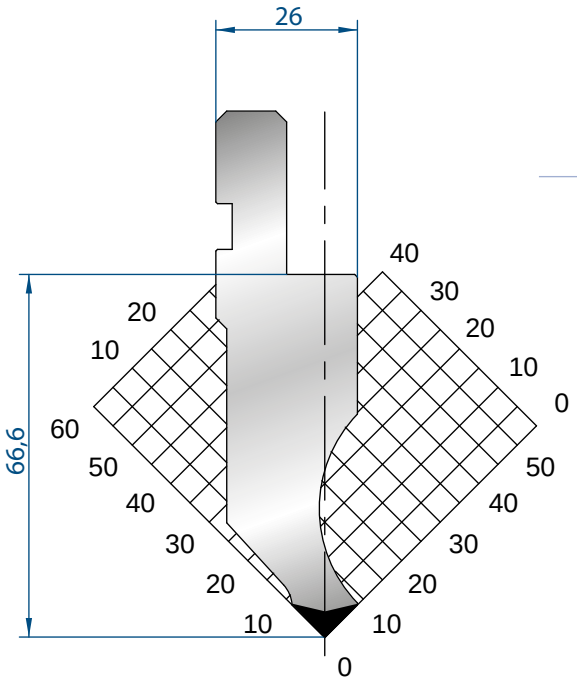

1065

Mat = C45
H = 66.60
Max T/m = 100
α = 88°
R = 0.25

835 mm	132,00 €	11,0 kg
415 mm	76,00 €	5,0 kg
805 mm SEKTIONIERT	232,00 €	11,0 kg

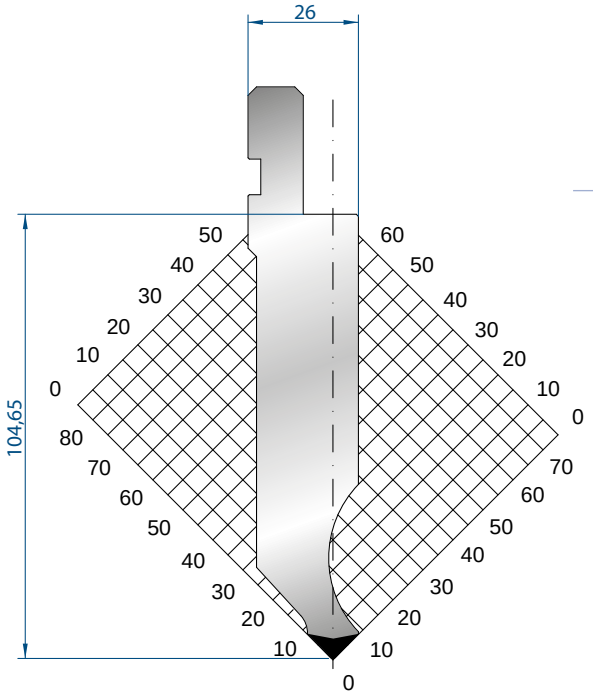

1063

Mat = C45
H = 104.65
Max T/m = 100
α = 88°
R = 0.8

835 mm	263,00 €	17,0 kg
415 mm	153,00 €	9,0 kg
805 mm SEKTIONIERT	396,00 €	17,0 kg

Alle Preise inklusive Versand und Verpackung

Email: office@kk-industries.eu Web: www.kk-industries.eu Mobil: +43 664 380 77 76

Alle Preise inklusive Versand und Verpackung

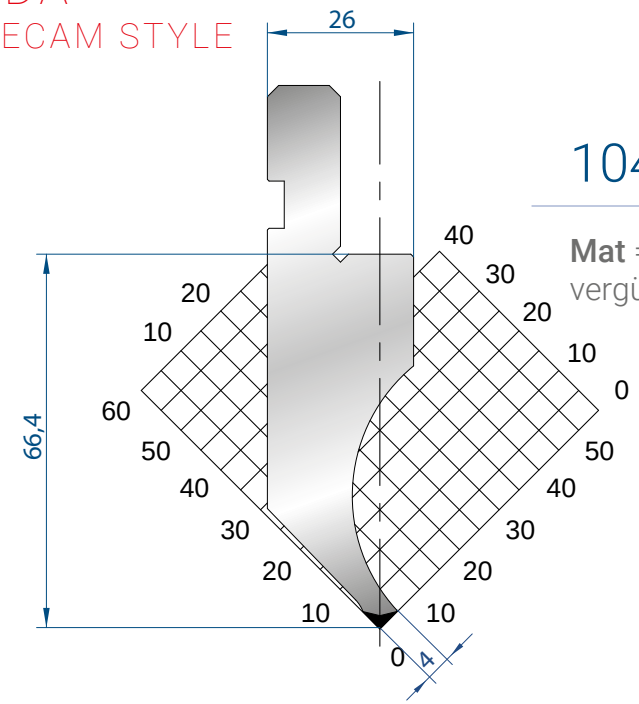

1049

Mat = C45
vergütet
H = 66.40
Max T/m = 35
α = 88°
R = 0.6

835 mm	186,00 €	10,0 kg
415 mm	104,00 €	5,0 kg
805 mm SEKTIONIERT	296,00 €	10,0 kg

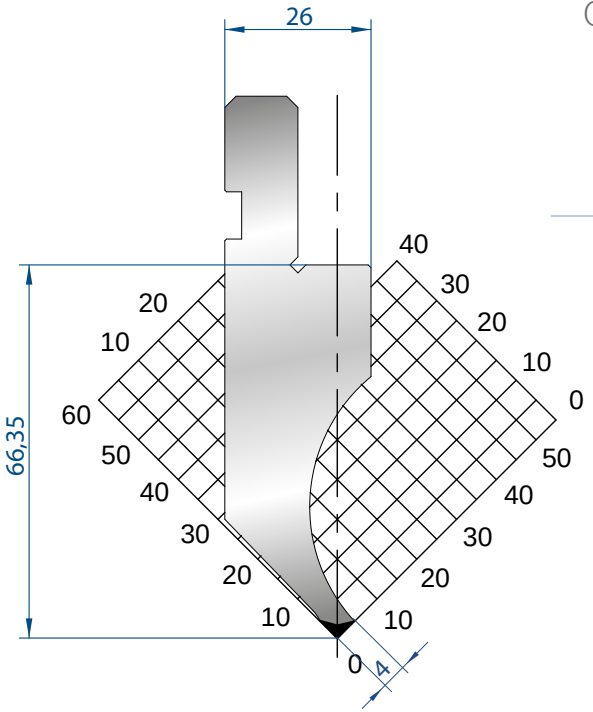

1264

Mat = C45
vergütet
H = 66.35
Max T/m = 35
α = 88°
R = 0.25

835 mm	186,00 €	11,0 kg
415 mm	104,00 €	5,0 kg
805 mm SEKTIONIERT	296,00 €	11,0 kg

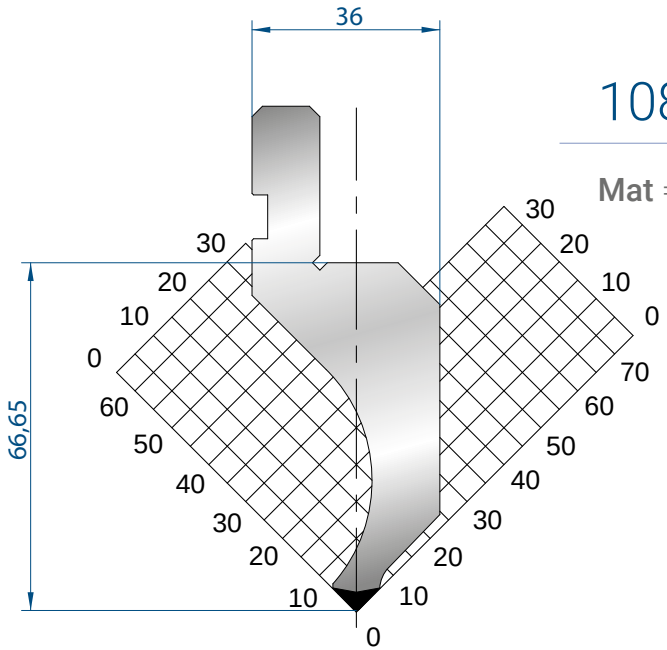

1081

Mat = C45
H = 66.65
Max T/m = 60
α = 88°
R = 0.8

835 mm	297,00 €	12,0 kg
415 mm	169,00 €	6,0 kg
805 mm SEKTIONIERT	427,00 €	12,0 kg

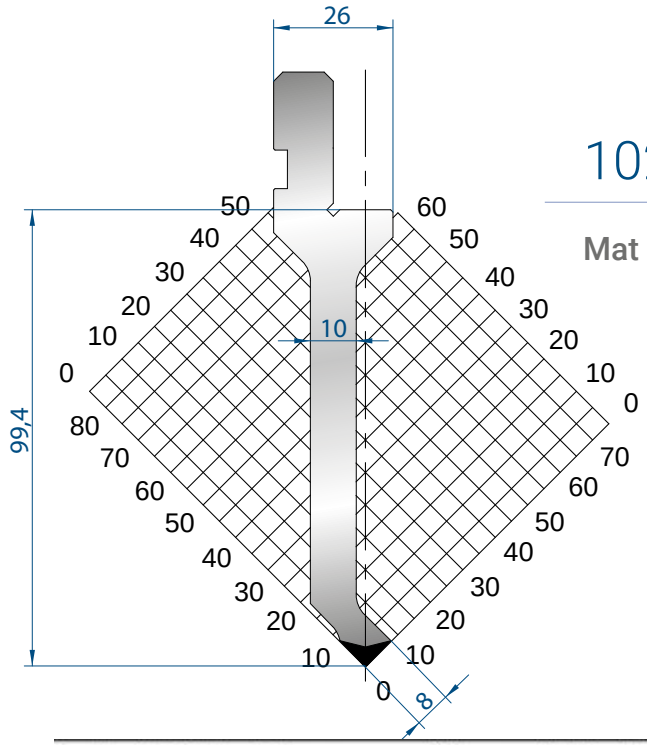

1029

Mat = C45
H = 99.40
Max T/m = 50
α = 88°
R = 0.6

835 mm	271,00 €	10,0 kg
415 mm	160,00 €	5,0 kg
805 mm SEKTIONIERT	415,00 €	10,0 kg

Email: office@kk-industries.eu Web: www.kk-industries.eu Mobil: +43 664 380 77 76

www.kk-industries.eu
office@kk-industries.eu
+43 (0)664 380 77 76

Alle Preise inklusive Versand und Verpackung

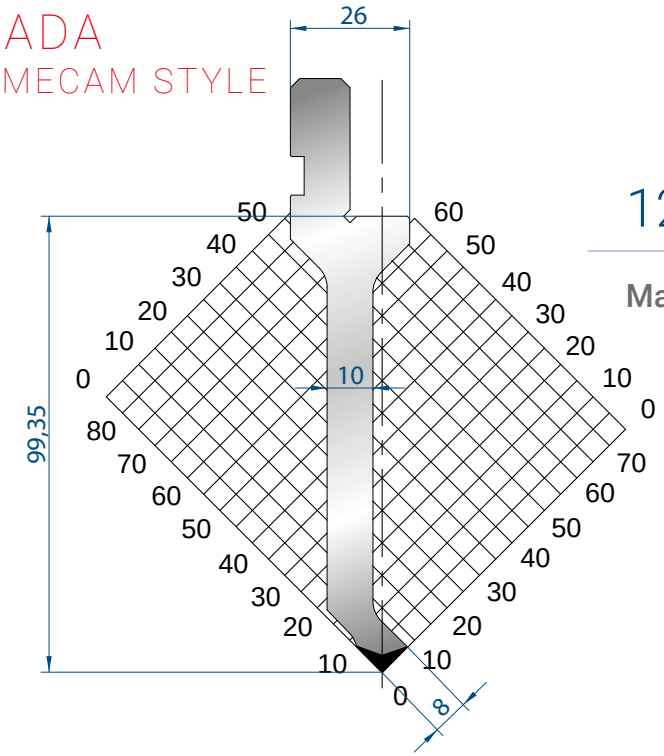

1262

Mat = C45
H = 99.35
Max T/m = 50
α = 88°
R = 0.25

835 mm	274,00 €	9,0 kg
415 mm	160,00 €	4,0 kg
805 mm SEKTIONIERT	426,00 €	9,0 kg

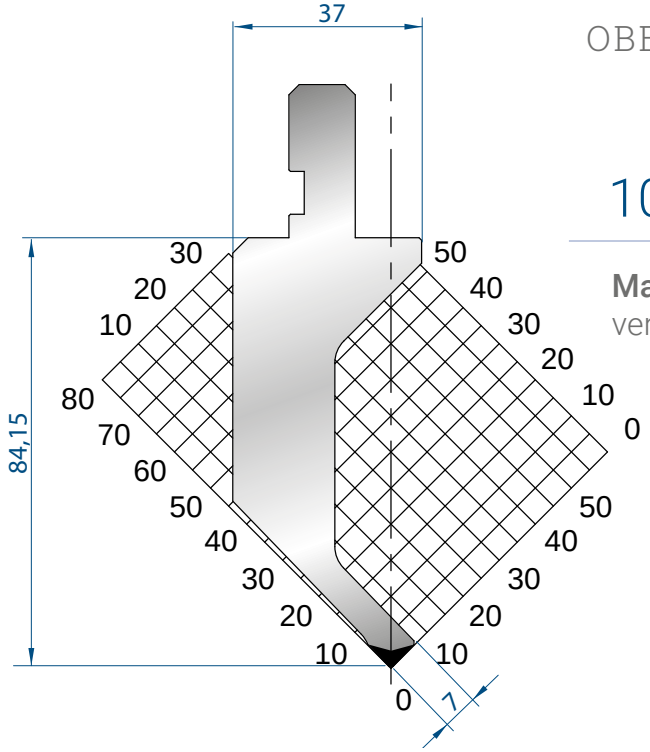

1020

Mat = 42CrMo4
vergütet
H = 84.15
Max T/m = 20
α = 88°
R = 0.6

835 mm	413,00 €	14,0 kg
415 mm	235,00 €	7,0 kg
805 mm SEKTIONIERT	588,00 €	14,0 kg

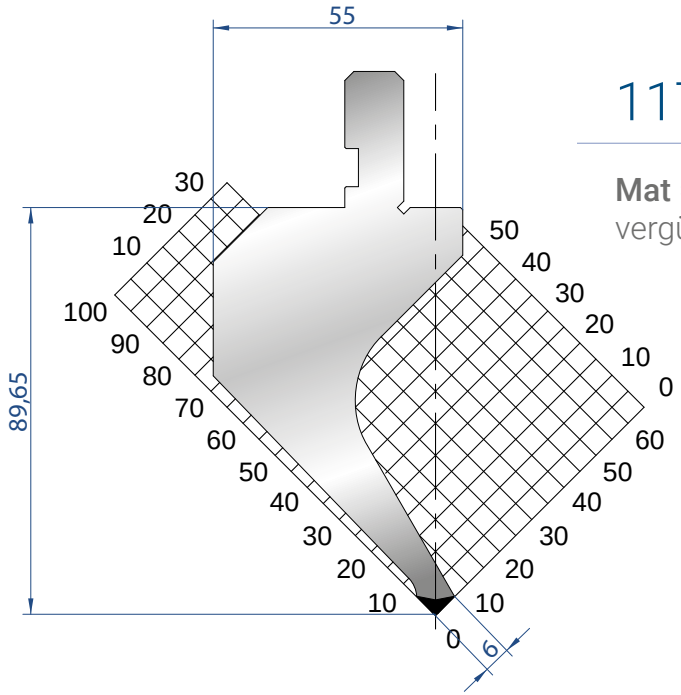

1175

Mat = C45
vergütet
H = 89.65
Max T/m = 50
α = 88°
R = 0.3

835 mm	338,00 €	21,0 kg
415 mm	188,00 €	10,0 kg
805 mm SEKTIONIERT	490,00 €	21,0 kg

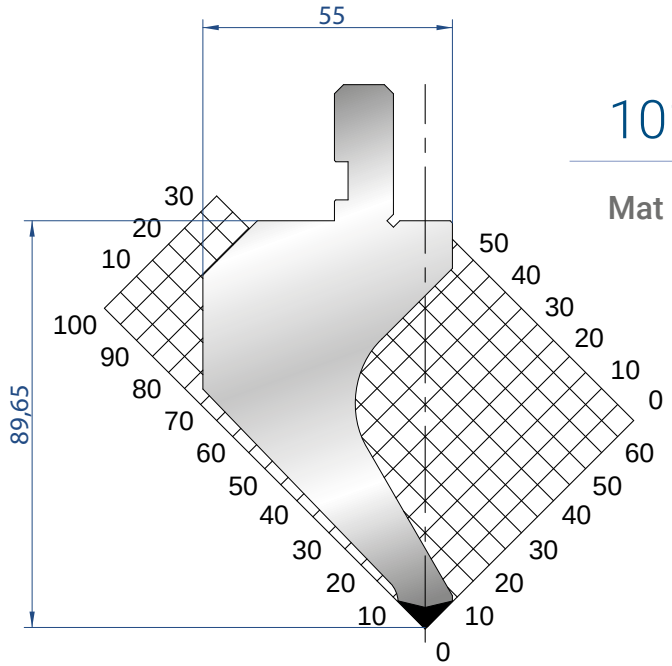

1014

Mat = C45
H = 89.65
Max T/m = 60
α = 88°
R = 0.8

835 mm	247,00 €	21,0 kg
415 mm	137,00 €	10,5 kg
805 mm SEKTIONIERT	357,00 €	21,0 kg

Email: office@kk-industries.eu Web: www.kk-industries.eu Mobil: +43 664 380 77 76

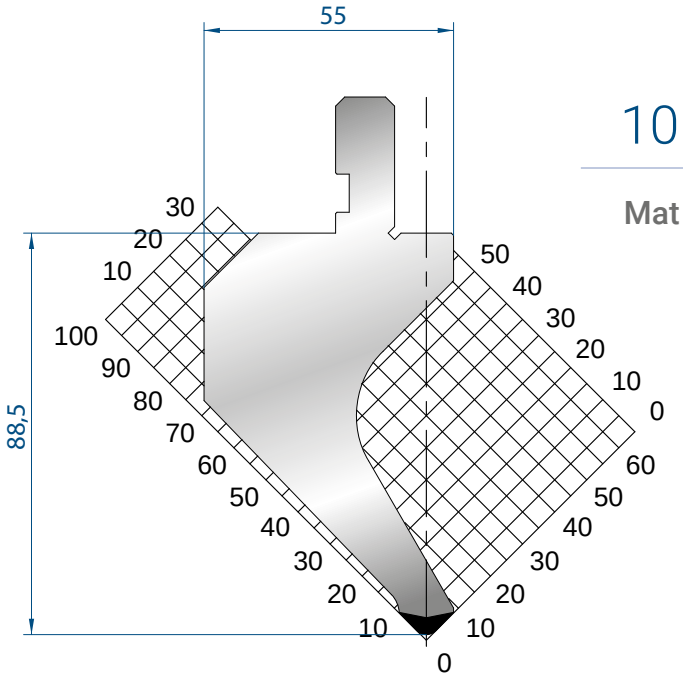

1015

Mat = C45
H = 88.50
Max T/m = 60
α = 88°
R = 3

835 mm	247,00 €	21,0 kg
415 mm	137,00 €	10,5 kg
805 mm SEKTIONIERT	357,00 €	21,0 kg

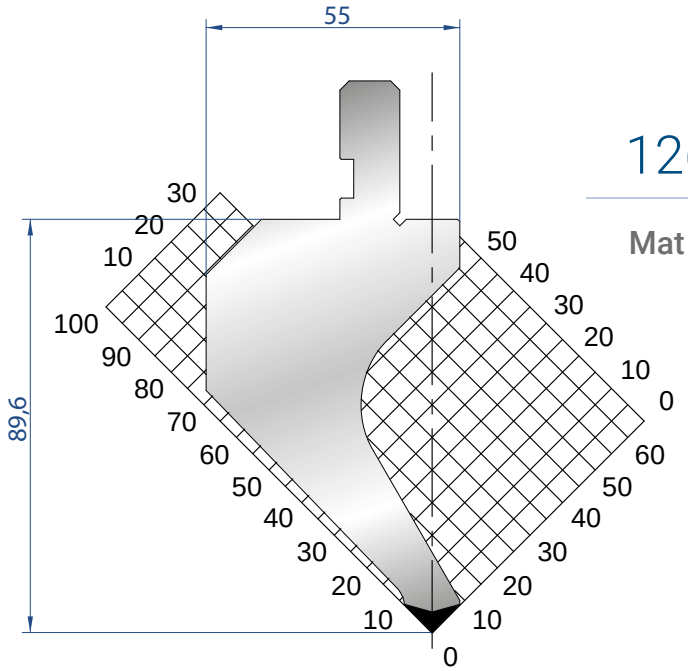

1266

Mat = C45
H = 89.60
Max T/m = 60
α = 88°
R = 0.25

835 mm	247,00 €	21,0 kg
415 mm	137,00 €	10,0 kg
805 mm SEKTIONIERT	357,00 €	21,0 kg

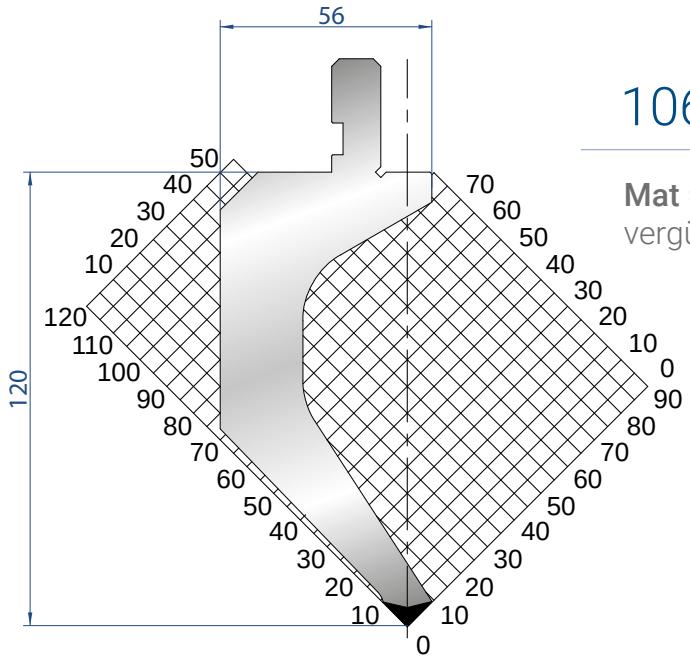

1061

Mat = C45
vergütet
H = 120.00
Max T/m = 50
α = 88°
R = 0.8

835 mm	646,00 €	24,0 kg
415 mm	351,00 €	12,0 kg
805 mm SEKTIONIERT	871,00 €	24,0 kg

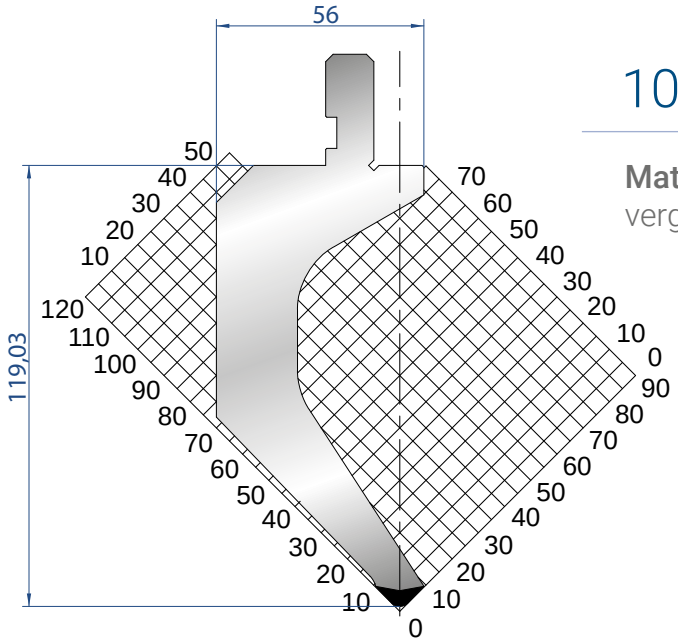

1062

Mat = C45
vergütet
H = 119.03
Max T/m = 50
α = 88°
R = 3

835 mm	646,00 €	24,0 kg
415 mm	353,00 €	12,0 kg
805 mm SEKTIONIERT	877,00 €	24,0 kg

Alle Preise inklusive Versand und Verpackung

Email: office@kk-industries.eu Web: www.kk-industries.eu Mobil: +43 664 380 77 76

Alle Preise inklusive Versand und Verpackung

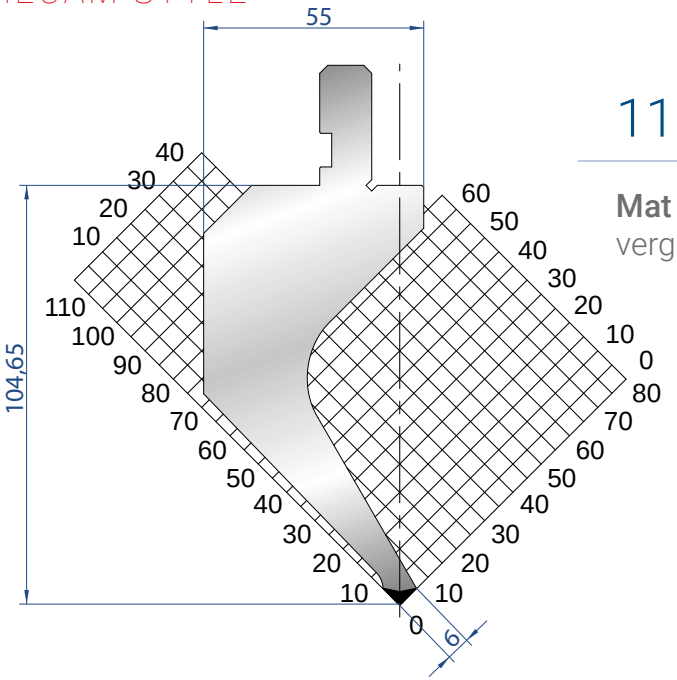

1173

Mat = C45
vergütet
H = 104.65
Max T/m = 50
α = 88°
R = 0.8

835 mm	348,00 €	23,0 kg
415 mm	193,00 €	11,0 kg
805 mm SEKTIONIERT	467,00 €	23,0 kg

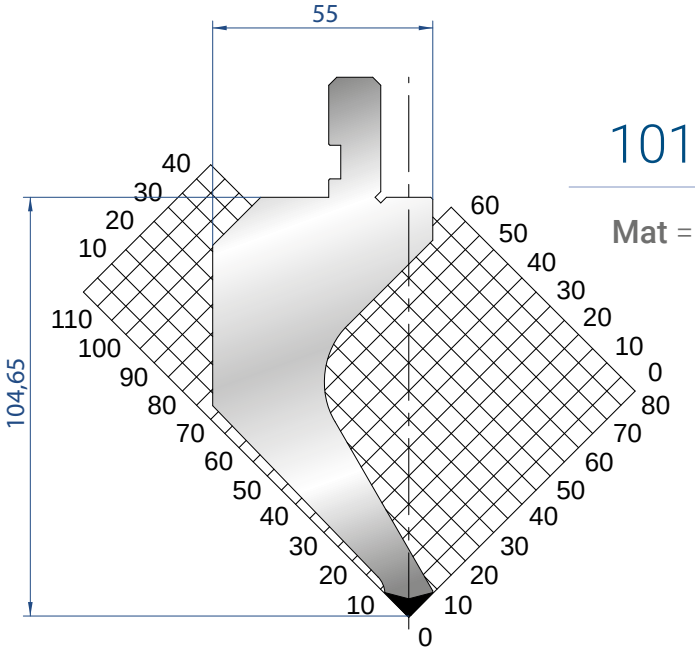

1017

Mat = C45
H = 104.65
Max T/m = 50
α = 88°
R = 0.8

835 mm	295,00 €	23,0 kg
415 mm	164,00 €	11,0 kg
805 mm SEKTIONIERT	409,00 €	23,0 kg

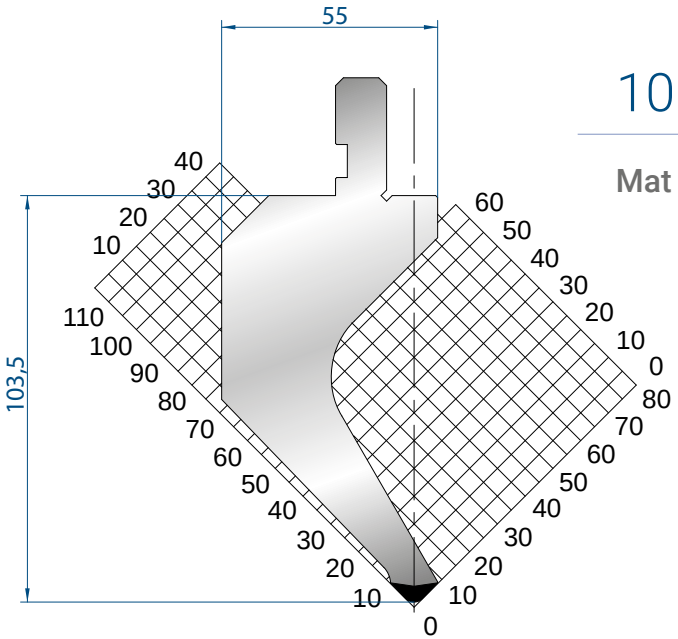

1018

Mat = C45
H = 103.50
Max T/m = 50
α = 88°
R = 3

835 mm	295,00 €	23,0 kg
415 mm	164,00 €	11,0 kg
805 mm SEKTIONIERT	409,00 €	23,0 kg

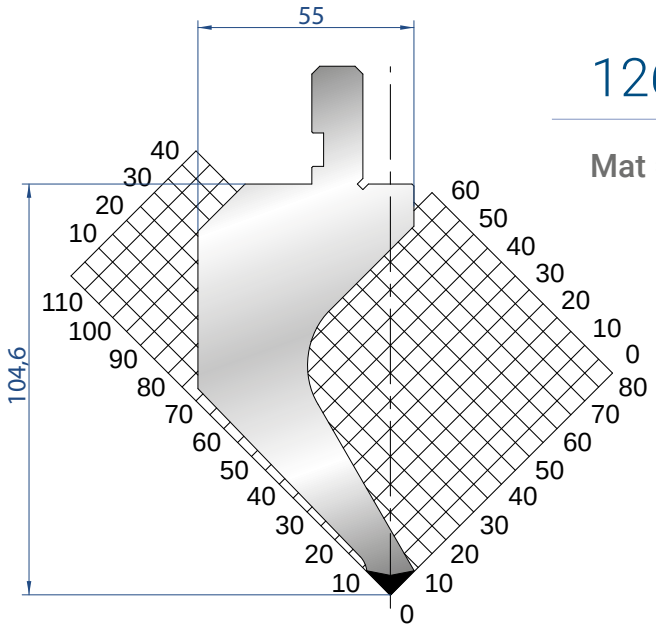

1268

Mat = C45
H = 104.60
Max T/m = 50
α = 88°
R = 0.25

835 mm	300,00 €	23,0 kg
415 mm	164,00 €	11,0 kg
805 mm SEKTIONIERT	405,00 €	23,0 kg

Email: office@kk-industries.eu Web: www.kk-industries.eu Mobil: +43 664 380 77 76

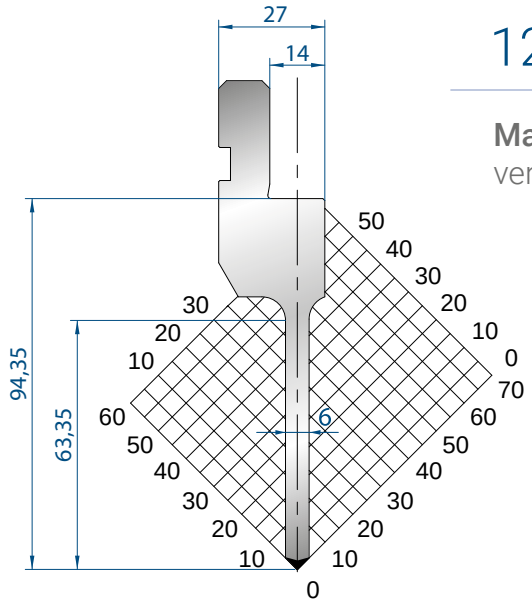

1270

Mat = C45
vergütet
H = 94.35
Max T/m = 50
α = 88°
R = 0.25

835 mm	219,00 €	8,0 kg
415 mm	128,00 €	4,0 kg
805 mm SEKTIONIERT	442,00 €	8,0 kg

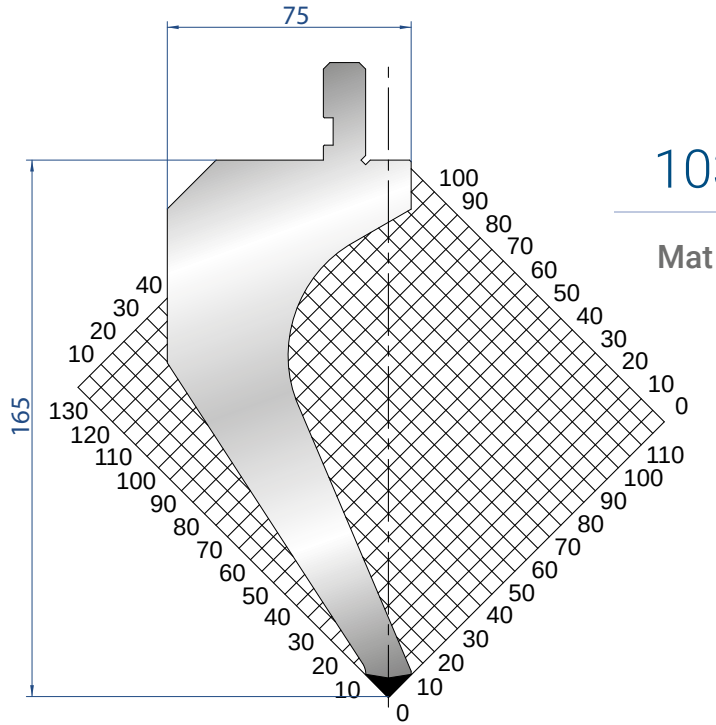

1031

Mat = C45
H = 104.65
Max T/m = 45
α = 88°
R = 0.8

835 mm	978,00 €	41,0 kg
415 mm	544,00 €	20,0 kg
805 mm SEKTIONIERT	1.319,00 €	41,0 kg

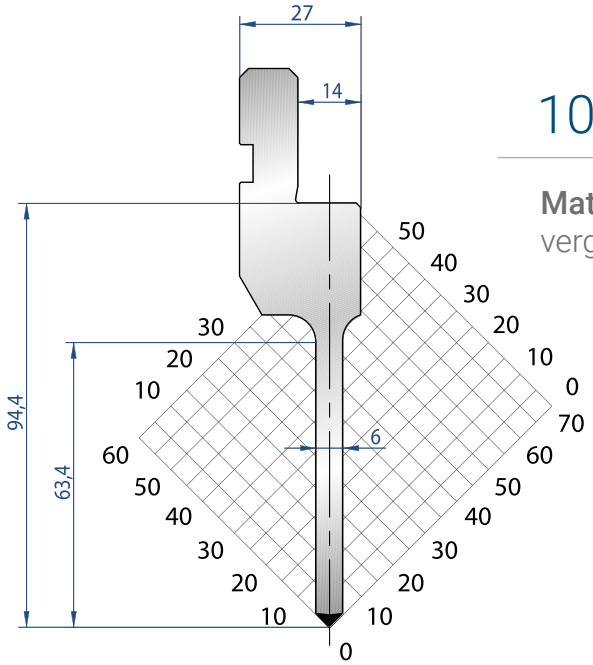

1084

Mat = C45
vergütet
H = 94.40
Max T/m = 50
α = 88°
R = 0.6

835 mm	21900 €	8,0 kg
415 mm	128,00 €	4,0 kg
805 mm SEKTIONIERT	442,00 €	8,0 kg

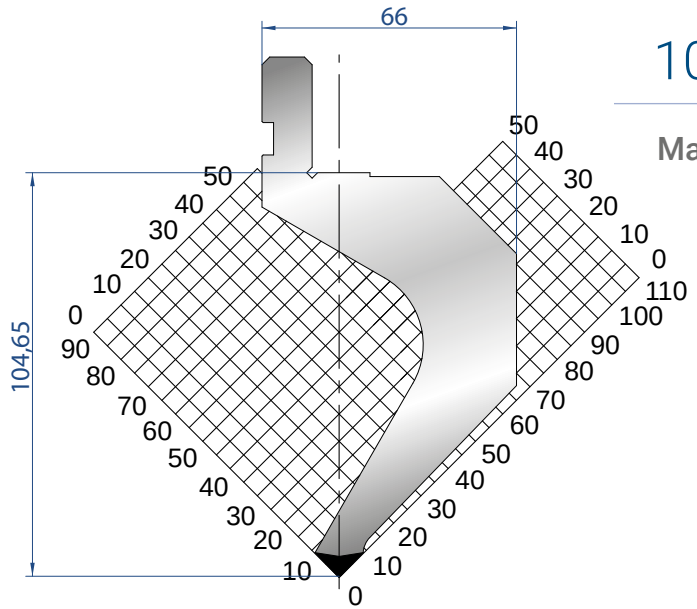

1082

Mat = C45
H = 104.65
Max T/m = 45
α = 88°
R = 0.8

835 mm	665,00 €	25,0 kg
415 mm	373,00 €	12,0 kg
805 mm SEKTIONIERT	854,00 €	25,0 kg

Alle Preise inklusive Versand und Verpackung

Email: office@kk-industries.eu Web: www.kk-industries.eu Mobil: +43 664 380 77 76

Alle Preise inklusive Versand und Verpackung

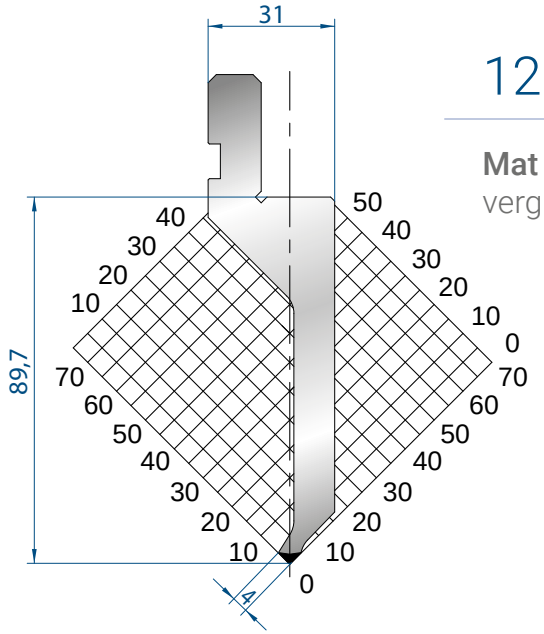

1290

Mat = C45
vergütet
H = 89.70
Max T/m = 30
α = 88°
R = 0.6

835 mm	311,00 €	10,0 kg
415 mm	173,00 €	5,0 kg
805 mm SEKTIONIERT	461,00 €	10,0 kg

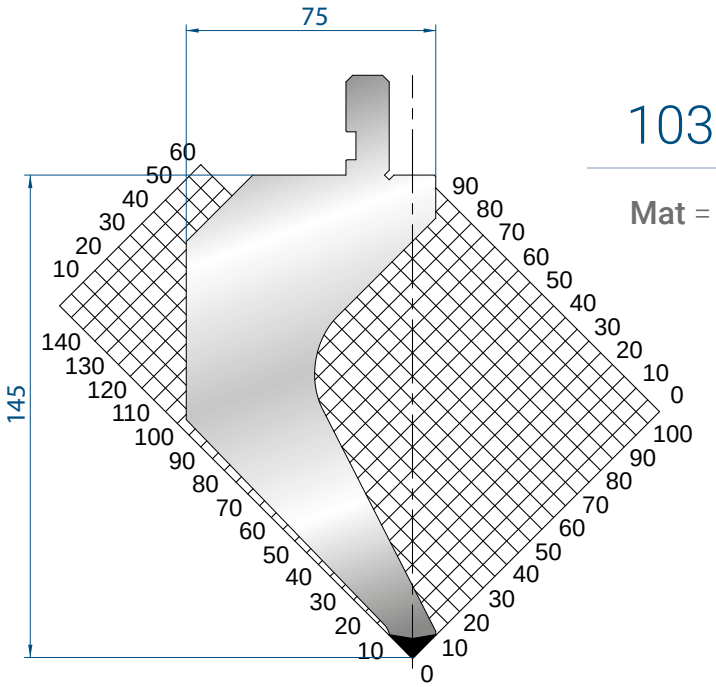

1030

Mat = C45
H = 145.00
Max T/m = 80
α = 88°
R = 0.8

835 mm	774,00 €	39,0 kg
415 mm	443,00 €	19,0 kg
805 mm SEKTIONIERT	998,00 €	39,0 kg

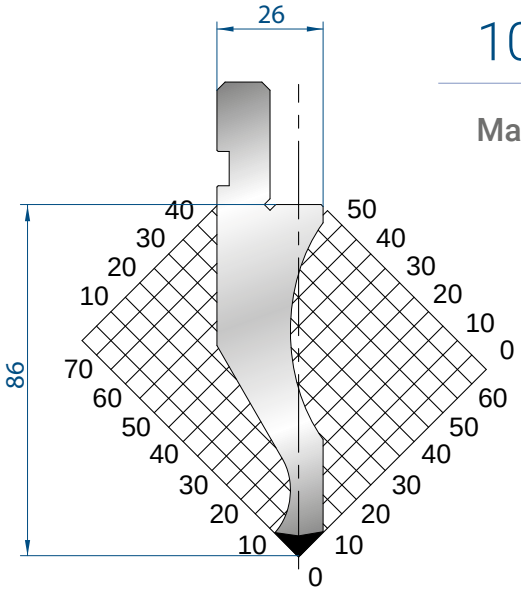

1022

Mat = C45
H = 86.00
Max T/m = 100
α = 88°
R = 0.8

835 mm	221,00 €	13,0 kg
415 mm	126,00 €	6,0 kg
805 mm SEKTIONIERT	355,00 €	13,0 kg

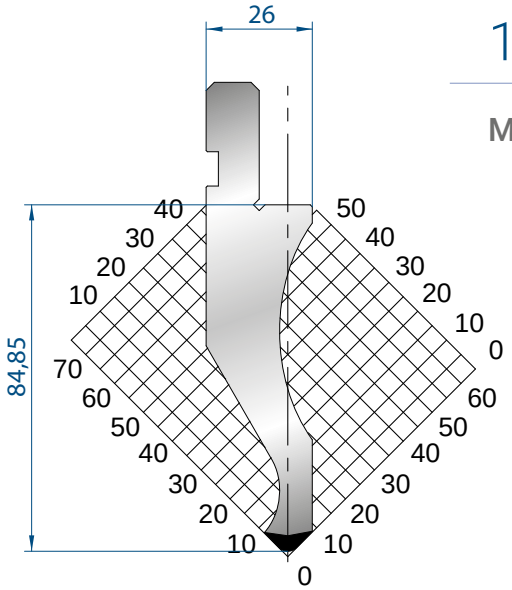

1023

Mat = C45
H = 84.85
Max T/m = 100
α = 88°
R = 3

835 mm	352,00 €	13,0 kg
415 mm	259,00 €	6,0 kg
805 mm SEKTIONIERT	480,00 €	13,0 kg

Email: office@kk-industries.eu Web: www.kk-industries.eu Mobil: +43 664 380 77 76

1291

Mat = C45
vergütet
H = 200.00
Max T/m = 85
α = 88°
R = 0.8

505 mm	928,00 €	32,5 kg
805 mm SEKTIONIERT	1.981,00 €	54,0 kg

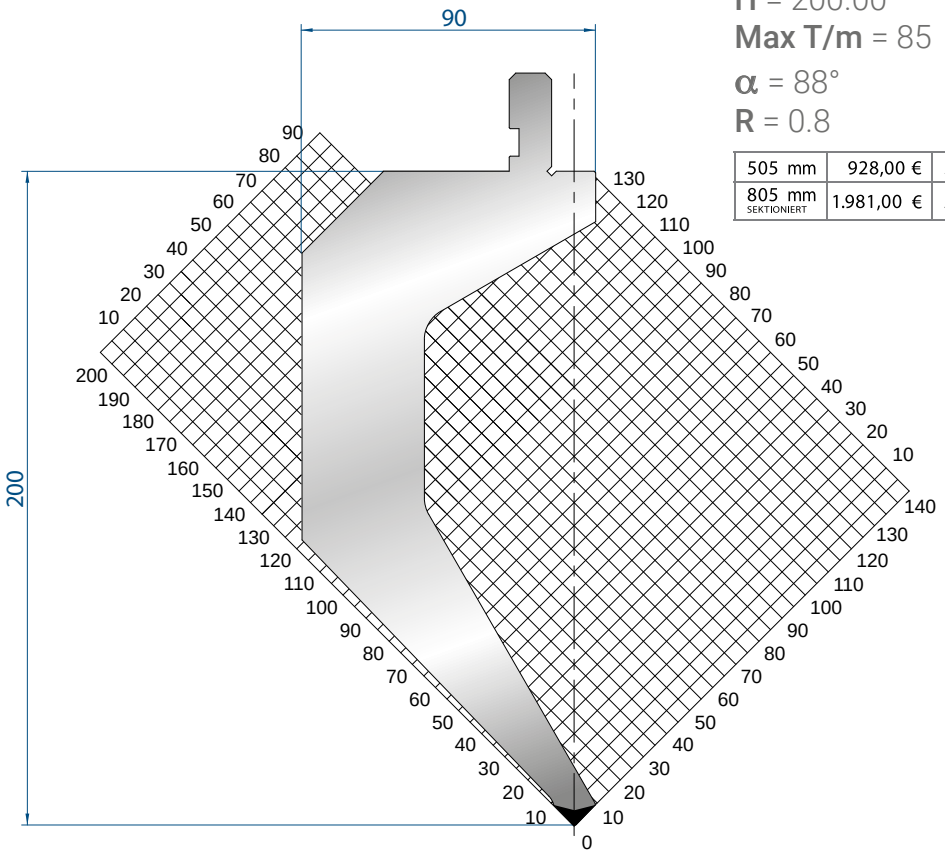

1301

Mat = C45
vergütet
H = 199.03
Max T/m = 85
α = 88°
R = 3

505 mm	992,00 €	32,5 kg
805 mm SEKTIONIERT	2.086,00 €	54,0 kg

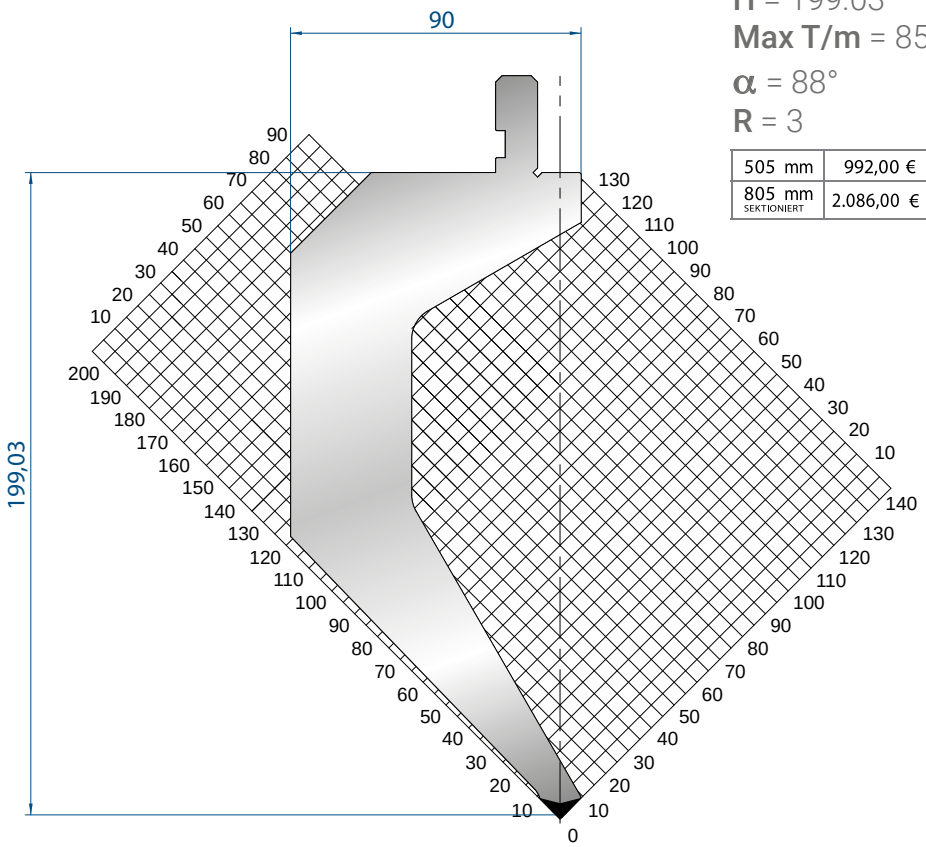

Alle Preise inklusive Versand und Verpackung

Email: office@kk-industries.eu Web: www.kk-industries.eu Mobil: +43 664 380 77 76

www.kk-industries.eu
office@kk-industries.eu
+43 (0)664 380 77 76

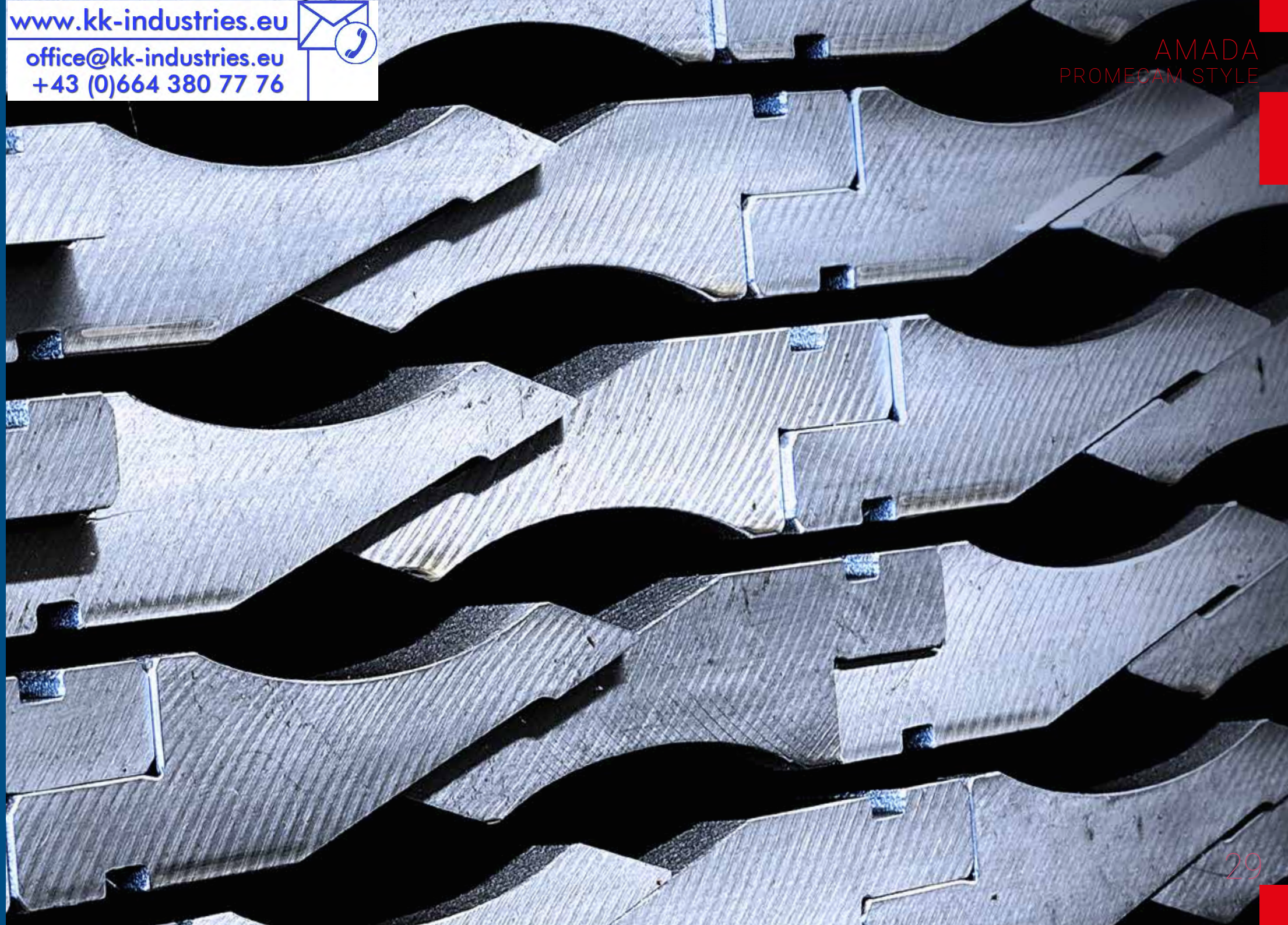

Alle Preise inklusive Versand und Verpackung

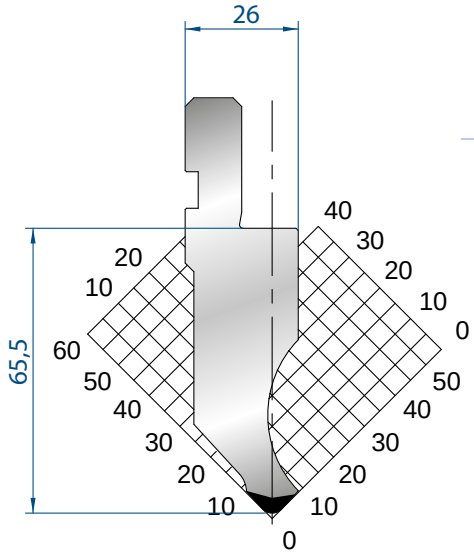

1177

Mat = C45
H = 65.50
Max T/m = 100
α = 85°
R = 3

835 mm	130,00 €	11,0 kg
415 mm	75,00 €	5,0 kg
805 mm SEKTIONIERT	232,00 €	11,0 kg

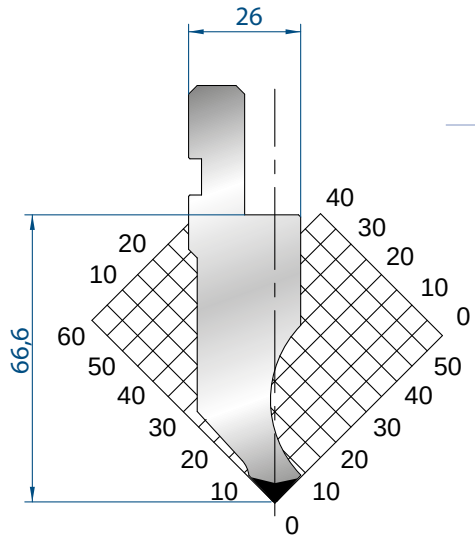

1260

Mat = C45
H = 66.60
Max T/m = 100
α = 85°
R = 0.8

835 mm	110,00 €	11,0 kg
415 mm	63,00 €	5,0 kg
805 mm SEKTIONIERT	209,00 €	11,0 kg

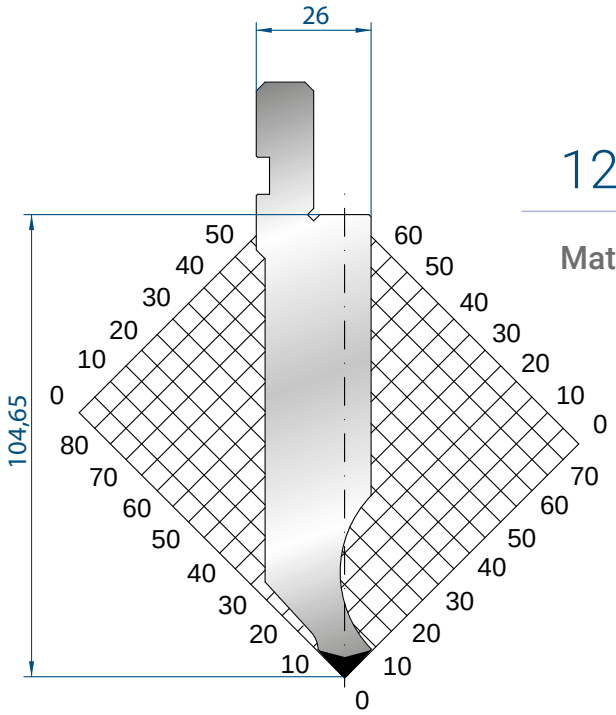

1281

Mat = C45
H = 104.65
Max T/m = 100
α = 85°
R = 0.8

835 mm	182,00 €	17,0 kg
415 mm	124,00 €	9,0 kg
805 mm SEKTIONIERT	348,00 €	17,0 kg

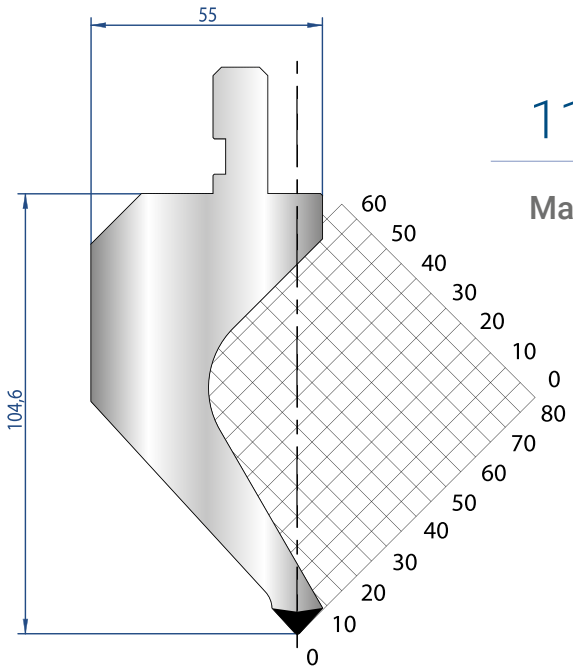

1172

Mat = C45
H = 104.60
Max T/m = 50
α = 85°
R = 0.8

835 mm	300,00 €	23,0 kg
415 mm	166,00 €	11,0 kg
805 mm SEKTIONIERT	436,00 €	23,0 kg

Email: office@kk-industries.eu Web: www.kk-industries.eu Mobil: +43 664 380 77 76

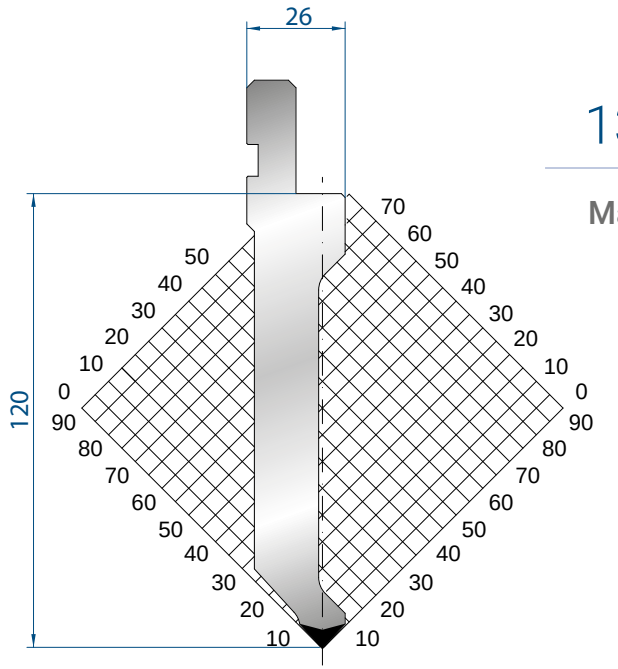

1309

Mat = C45
H = 120.00
Max T/m = 70
α = 85°
R = 0.8

835 mm	279,00 €	15,9 kg
415 mm	161,00 €	8,0 kg
805 mm SEKTIONIERT	418,00 €	15,9 kg

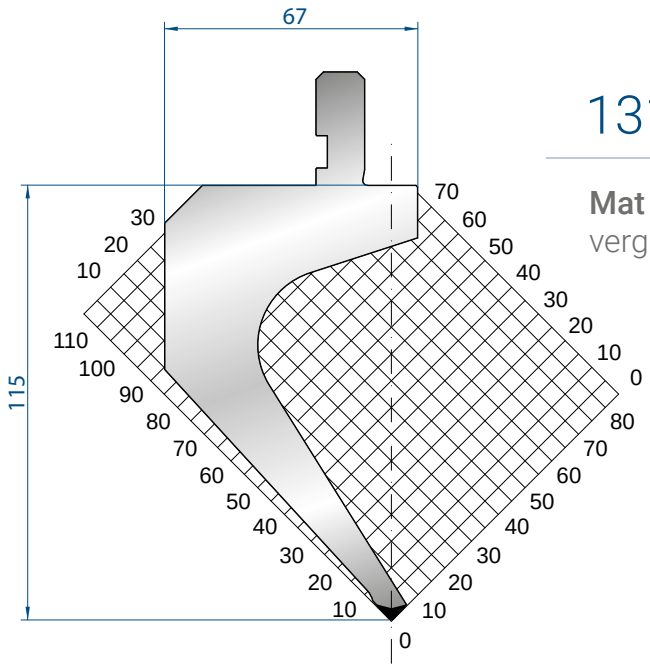

1310

Mat = 42CrMo4 vergütet
H = 115.00
Max T/m = 35
α = 85°
R = 0.8

835 mm	620,00 €	23,0 kg
415 mm	354,00 €	11,5 kg
805 mm SEKTIONIERT	875,00 €	23,0 kg

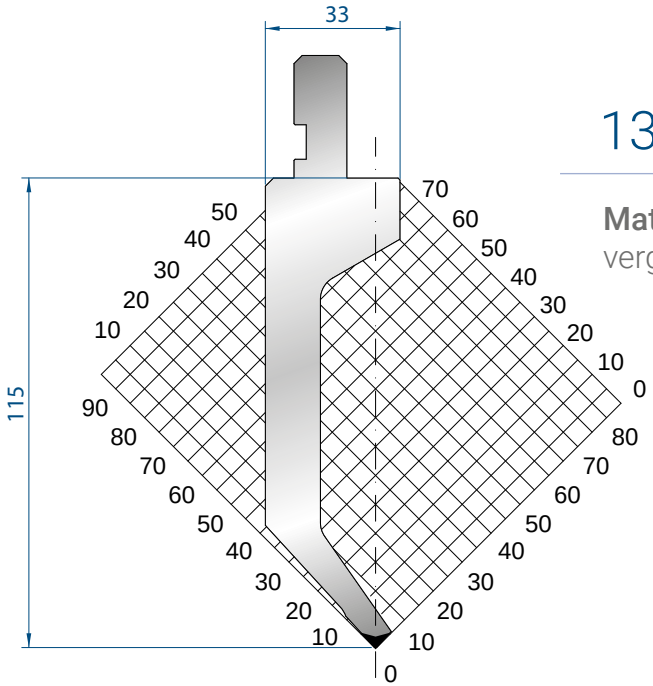

1312

Mat = 42CrMo4 vergütet
H = 115.00
Max T/m = 20
α = 85°
R = 0.6

835 mm	566,00 €	14,5 kg
415 mm	313,00 €	7,2 kg
805 mm SEKTIONIERT	819,00 €	14,5 kg

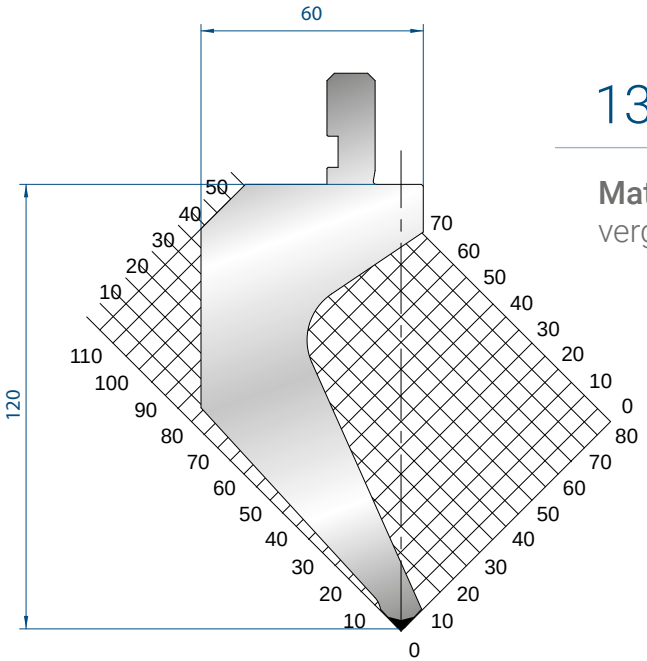

1322

Mat = 42CrMo4 vergütet
H = 120.00
Max T/m = 100
α = 85°
R = 1.5

835 mm	686,00 €	26,7 kg
415 mm	374,00 €	13,3 kg
805 mm SEKTIONIERT	929,00 €	26,7 kg

Alle Preise inklusive Versand und Verpackung

Email: office@kk-industries.eu Web: www.kk-industries.eu Mobil: +43 664 380 77 76

Alle Preise inklusive Versand und Verpackung

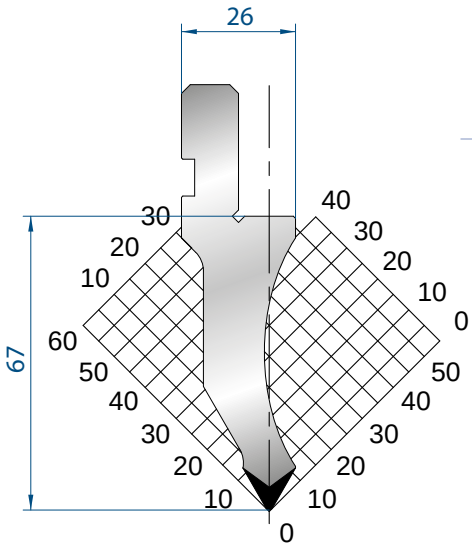

1026

Mat = C45
H = 67.00
Max T/m = 80
α = 60°
R = 0.8

835 mm	144,00 €	9,0 kg
415 mm	81,00 €	4,0 kg
805 mm SEKTIONIERT	235,00 €	9,0 kg

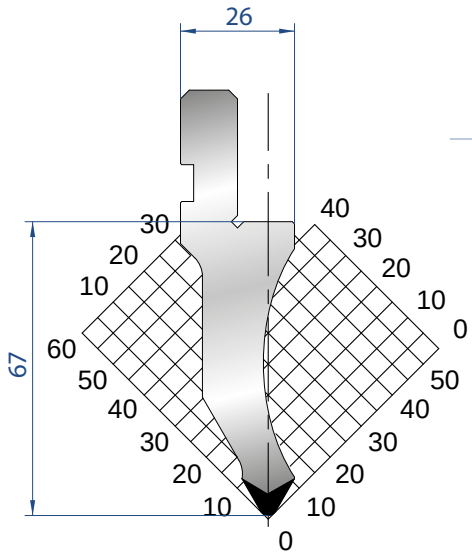

1027

Mat = C45
H = 67.00
Max T/m = 80
α = 60°
R = 2

835 mm	144,00 €	9,0 kg
415 mm	91,00 €	4,0 kg
805 mm SEKTIONIERT	235,00 €	9,0 kg

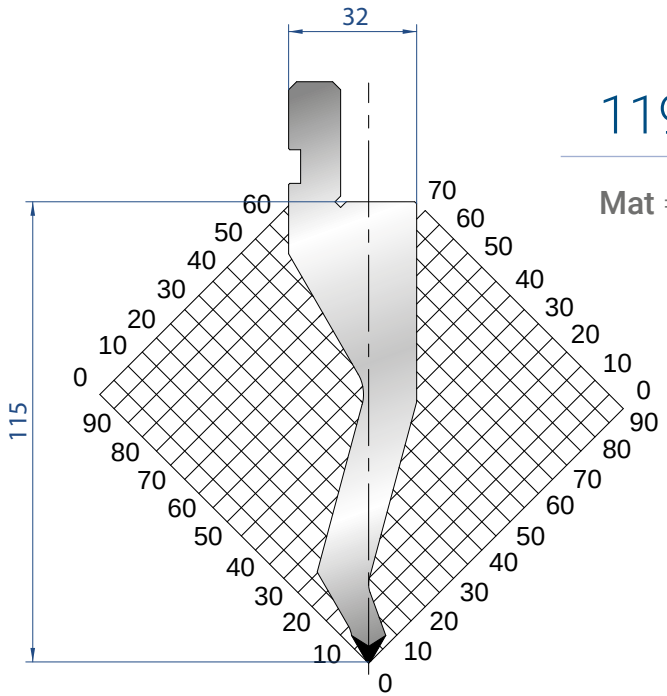

1191

Mat = C45
H = 115.00
Max T/m = 60
α = 60°
R = 0.8

835 mm	401,00 €	15,0 kg
415 mm	212,00 €	7,0 kg
805 mm SEKTIONIERT	523,00 €	15,0 kg

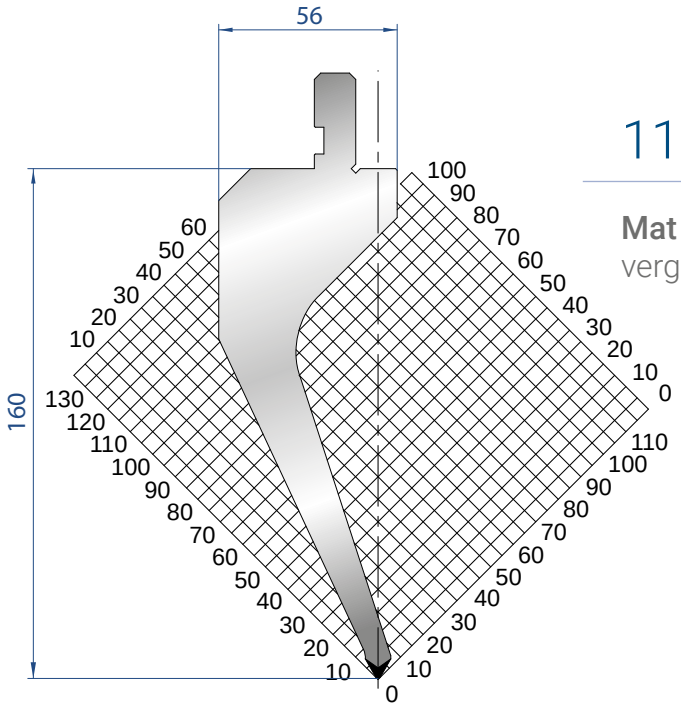

1190

Mat = C45
vergütet
H = 160.00
Max T/m = 40
α = 60°
R = 0.8

835 mm	852,00 €	27,0 kg
415 mm	470,00 €	13,5 kg
805 mm SEKTIONIERT	1.031,00 €	27,0 kg

Email: office@kk-industries.eu Web: www.kk-industries.eu Mobil: +43 664 380 77 76

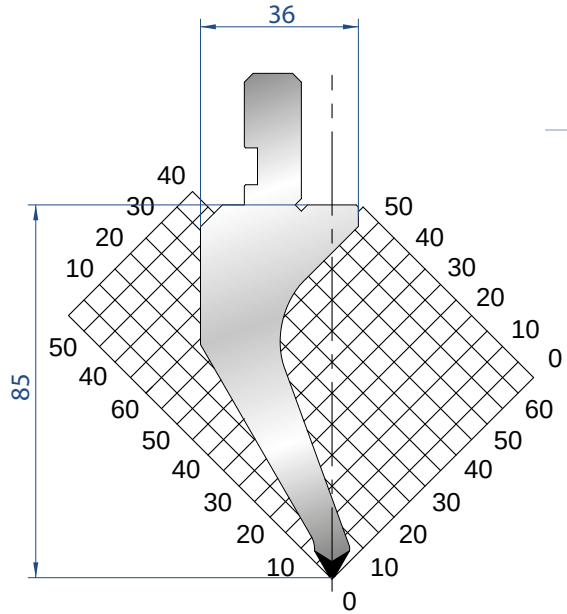

1162

Mat = 42CrMo4
vergütet

H = 85.00
Max T/m = 40
α = 60°
R = 0.8

835 mm	364,00 €	12,0 kg
415 mm	204,00 €	6,0 kg
805 mm SEKTIONIERT	474,00 €	12,0 kg

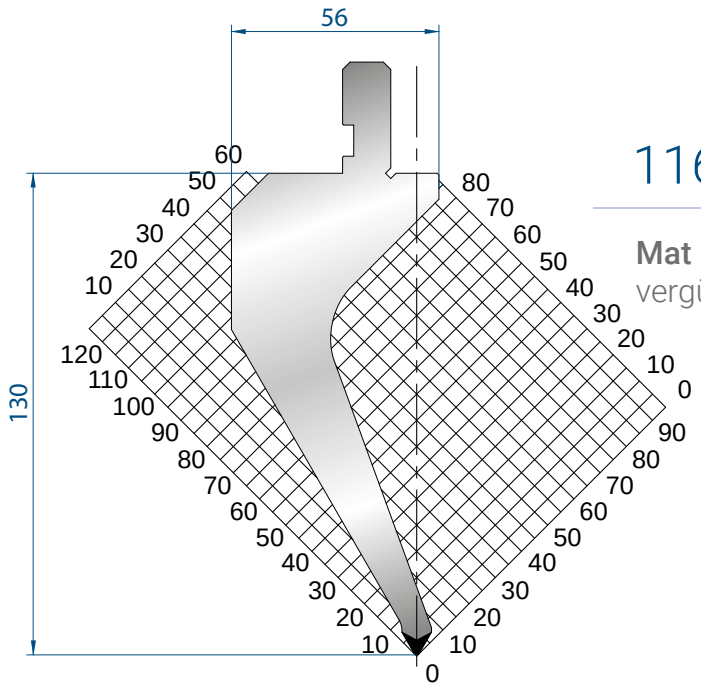

1163

Mat = C45
vergütet

H = 130.00
Max T/m = 40
α = 60°
R = 0.8

835 mm	719,00 €	23,0 kg
415 mm	390,00 €	11,0 kg
805 mm SEKTIONIERT	908,00 €	23,0 kg

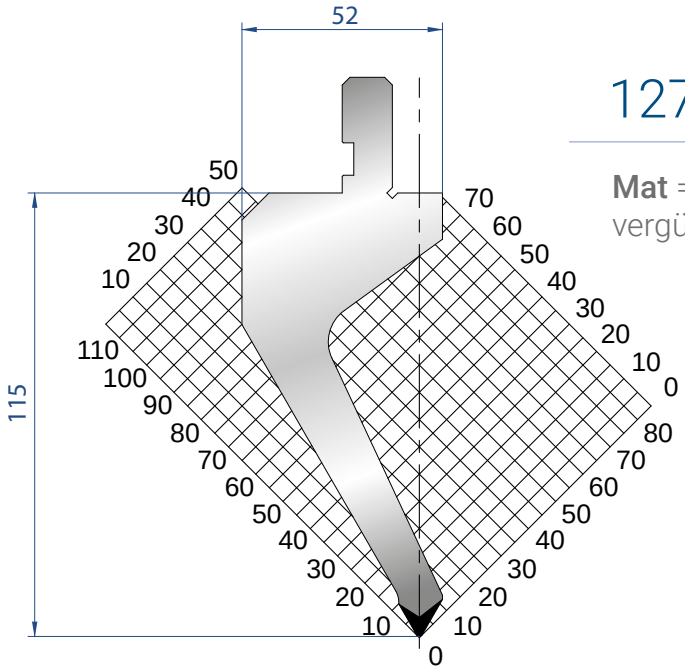

1272

Mat = C45
vergütet

H = 115.00
Max T/m = 40
α = 60°
R = 0.8

835 mm	560,00 €	20,0 kg
415 mm	310,00 €	10,0 kg
805 mm SEKTIONIERT	752,00 €	20,0 kg

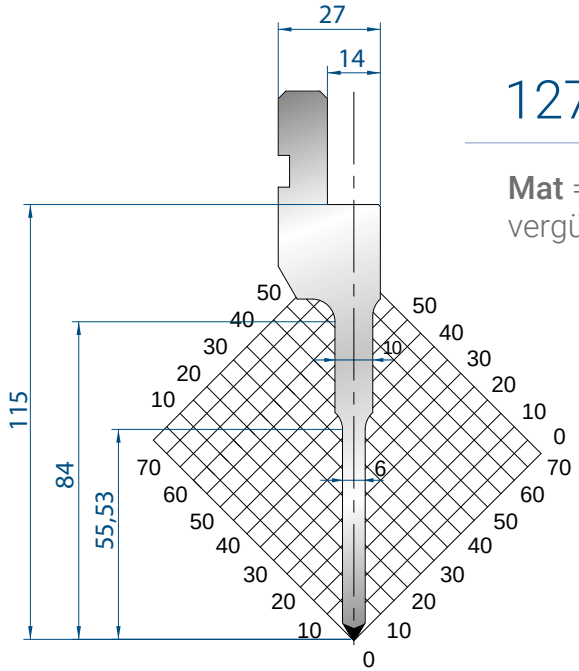

1271

Mat = C45
vergütet

H = 115.00
Max T/m = 50
α = 60°
R = 0.8

835 mm	497,00 €	9,0 kg
415 mm	280,00 €	4,0 kg
805 mm SEKTIONIERT	957,00 €	9,0 kg

Alle Preise inklusive Versand und Verpackung

Email: office@kk-industries.eu Web: www.kk-industries.eu Mobil: +43 664 380 77 76

Alle Preise inklusive Versand und Verpackung

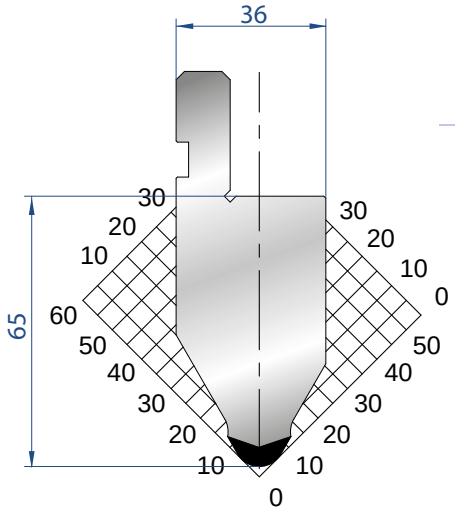

1032

Mat = C45
H = 65.00
Max T/m = 120
α = 60°
R = 6

835 mm	180,00 €	14,0 kg
415 mm	106,00 €	7,0 kg
805 mm SEKTIONIERT	310,00 €	14,0 kg

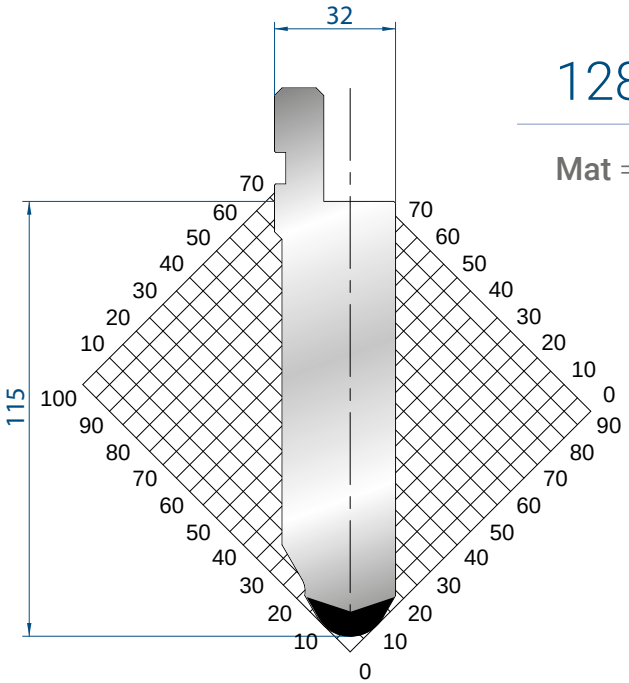

1283

Mat = C45
H = 115.00
Max T/m = 150
α = 60°
R = 10

835 mm	315,00 €	25,0 kg
415 mm	178,00 €	12,0 kg
805 mm SEKTIONIERT	482,00 €	25,0 kg

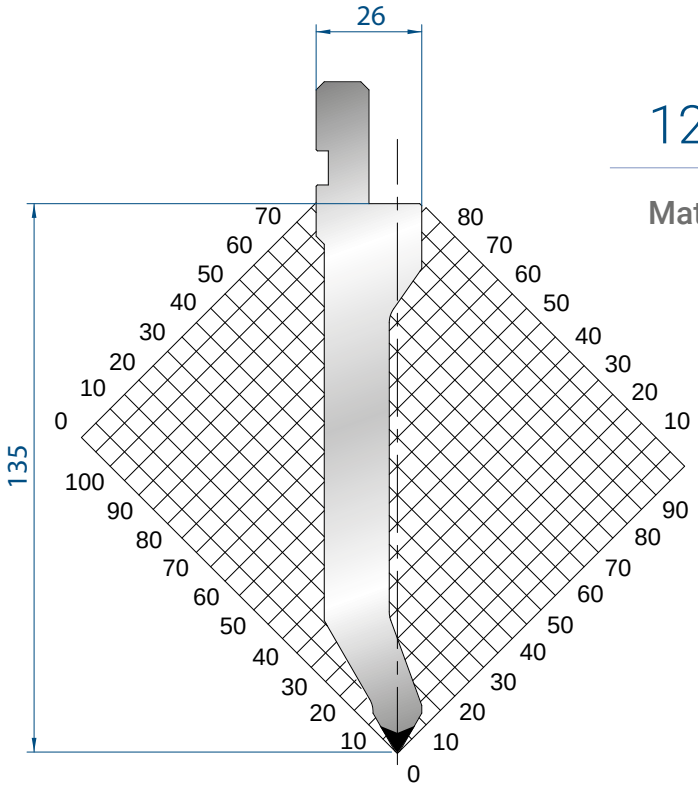

1284

Mat = C45
H = 135.00
Max T/m = 70
α = 60°
R = 0.8

835 mm	354,00 €	19,0 kg
415 mm	202,00 €	9,0 kg
805 mm SEKTIONIERT	523,00 €	19,0 kg

Email: office@kk-industries.eu Web: www.kk-industries.eu Mobil: +43 664 380 77 76

www.kk-industries.eu
office@kk-industries.eu
+43 (0)664 380 77 76

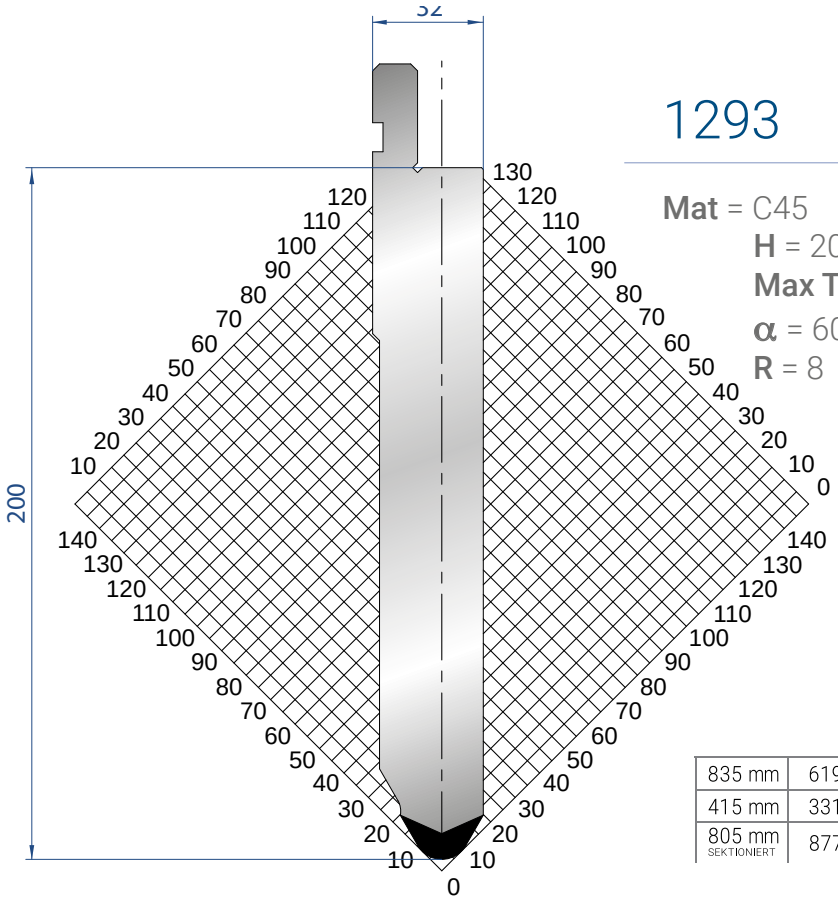

1293

Mat = C45
H = 200.00
Max T/m = 150
α = 60°
R = 8

835 mm	619,00 €	40,8 kg
415 mm	331,00 €	20,4 kg
805 mm SEKTIONIERT	877,00 €	40,8 kg

Alle Preise inklusive Versand und Verpackung

Email: office@kk-industries.eu Web: www.kk-industries.eu Mobil: +43 664 380 77 76

Alle Preise inklusive Versand und Verpackung

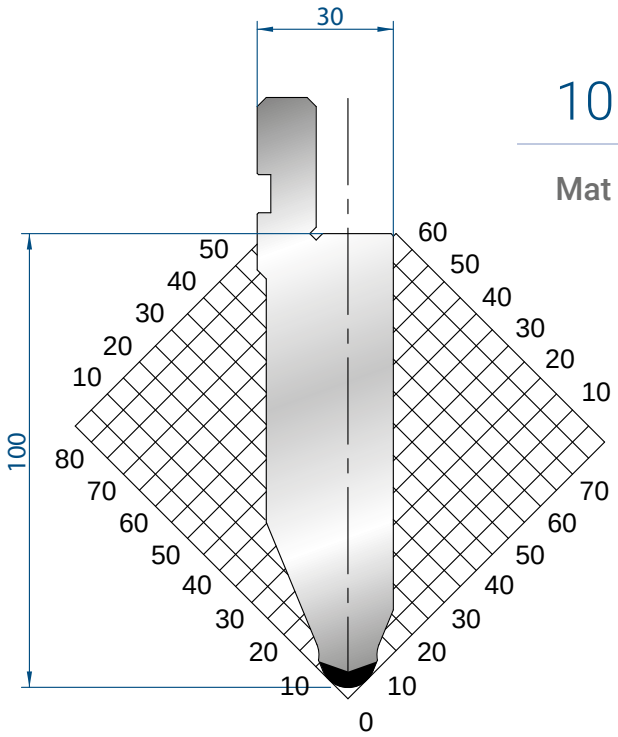

1053

Mat = C45
H = 100.00
Max T/m = 100
α = 45°
R = 6

835 mm	188,00 €	19,0 kg
415 mm	107,00 €	9,0 kg
805 mm SEKTIONIERT	296,00 €	19,0 kg

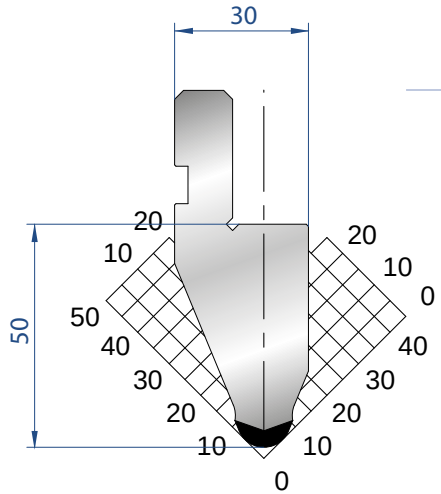

1054

Mat = C45
H = 50.00
Max T/m = 100
α = 45°
R = 6

835 mm	166,00 €	9,0 kg
415 mm	95,00 €	4,0 kg
805 mm SEKTIONIERT	274,00 €	9,0 kg

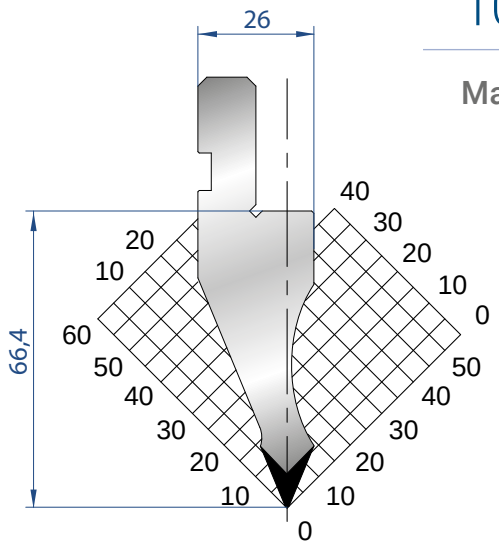

1024

Mat = C45
H = 66.40
Max T/m = 80
α = 45°
R = 0.5

835 mm	138,00 €	10,0 kg
415 mm	78,00 €	5,0 kg
805 mm SEKTIONIERT	226,00 €	10,0 kg

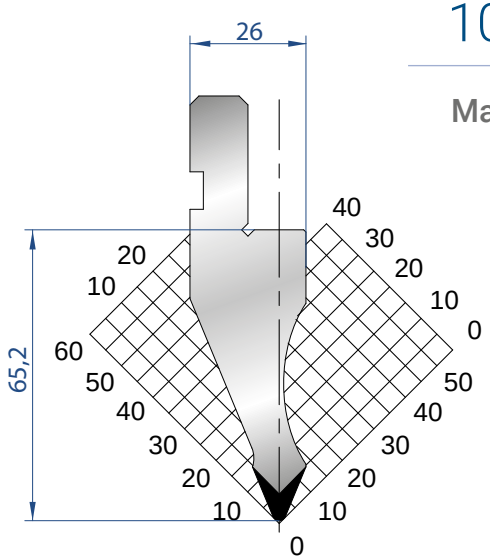

1025

Mat = C45
H = 65.20
Max T/m = 80
α = 45°
R = 1.5

835 mm	138,00 €	10,0 kg
415 mm	78,00 €	5,0 kg
805 mm SEKTIONIERT	226,00 €	10,0 kg

Email: office@kk-industries.eu Web: www.kk-industries.eu Mobil: +43 664 380 77 76

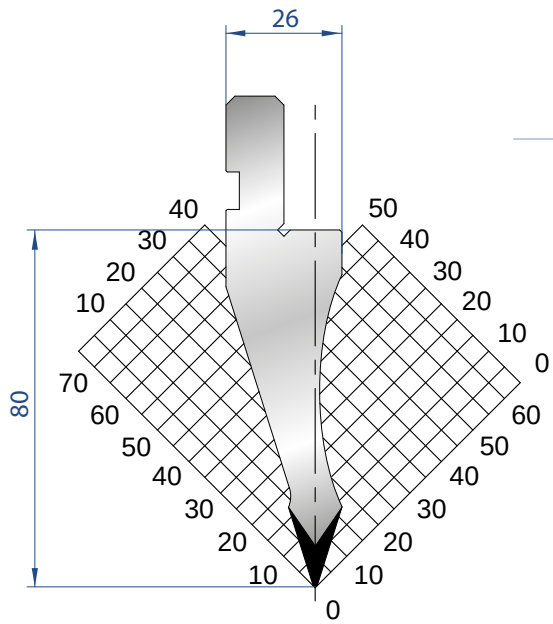

1035

Mat = C45
H = 80.00
Max T/m = 70
α = 35°
R = 0.5

835 mm	157,00 €	11,0 kg
415 mm	89,00 €	5,0 kg
805 mm SEKTIONIERT	252,00 €	11,0 kg

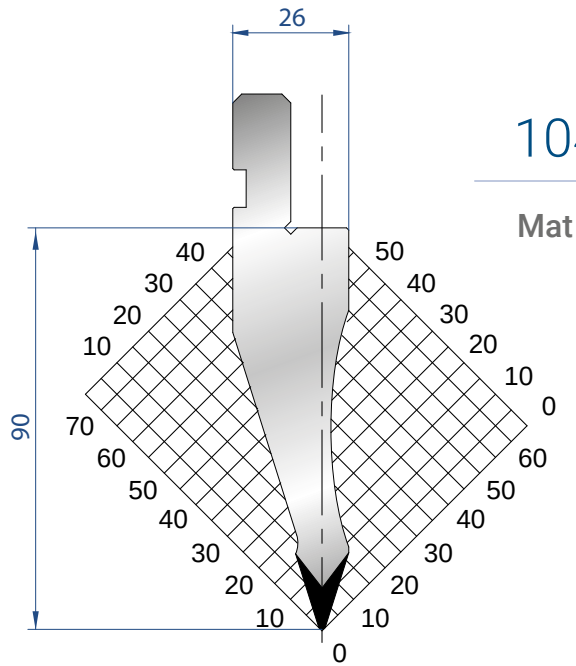

1047

Mat = C45
H = 90.00
Max T/m = 70
α = 35°
R = 0.8

835 mm	160,00 €	12,0 kg
415 mm	90,00 €	6,0 kg
805 mm SEKTIONIERT	256,00 €	12,0 kg

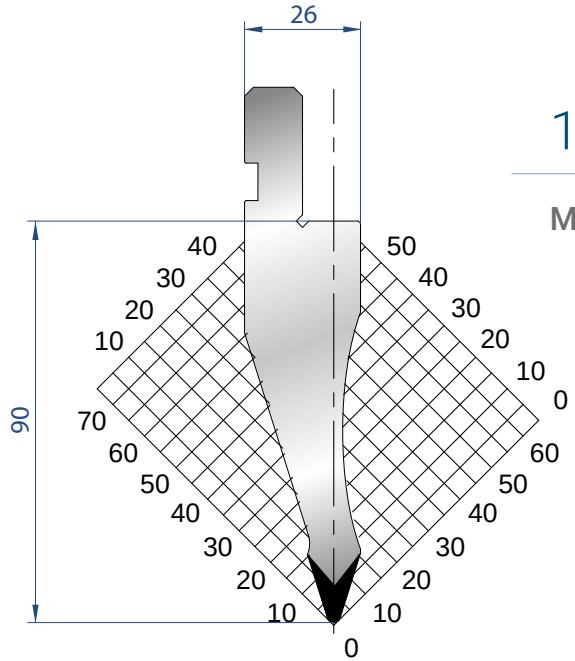

1282

Mat = C45
H = 90.00
Max T/m = 70
α = 35°
R = 1.5

835 mm	160,00 €	12,0 kg
415 mm	90,00 €	6,0 kg
805 mm SEKTIONIERT	256,00 €	12,0 kg

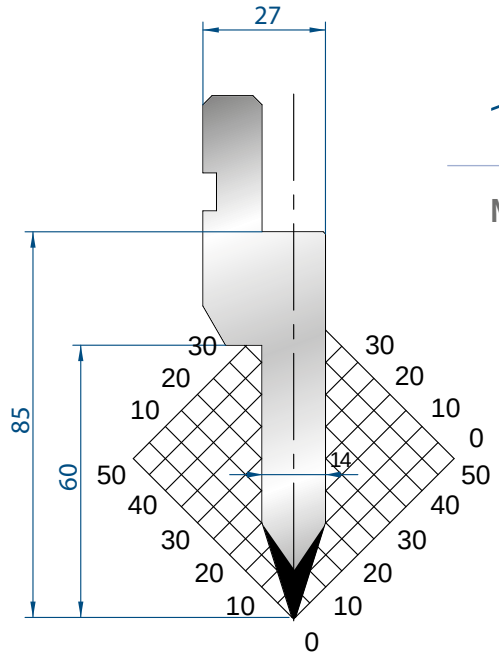

1034

Mat = C45
H = 85.00
Max T/m = 100
α = 35°
P = 0.8

835 mm	159,00 €	10,0 kg
415 mm	88,00 €	5,0 kg
805 mm SEKTIONIERT	228,00 €	10,0 kg

Alle Preise inklusive Versand und Verpackung

Email: office@kk-industries.eu Web: www.kk-industries.eu Mobil: +43 664 380 77 76

Alle Preise inklusive Versand und Verpackung

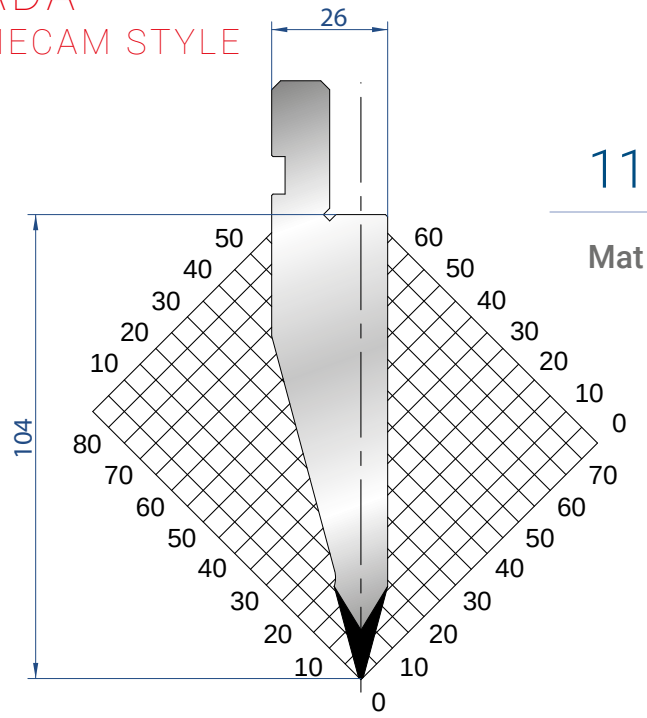

1193

Mat = C45
H = 104.00
Max T/m = 100
α = 30°
R = 0.6

835 mm	278,00 €	16,0 kg
415 mm	161,00 €	8,0 kg
805 mm SEKTIONIERT	423,00 €	16,0 kg

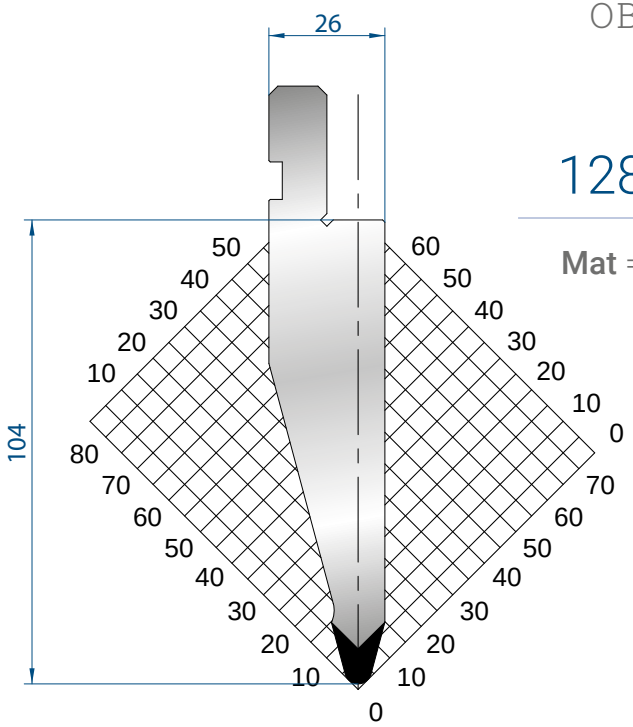

1289

Mat = C45
H = 104.00
Max T/m = 100
α = 30°
R = 3

835 mm	304,00 €	16,0 kg
415 mm	175,00 €	8,0 kg
805 mm SEKTIONIERT	465,00 €	16,0 kg

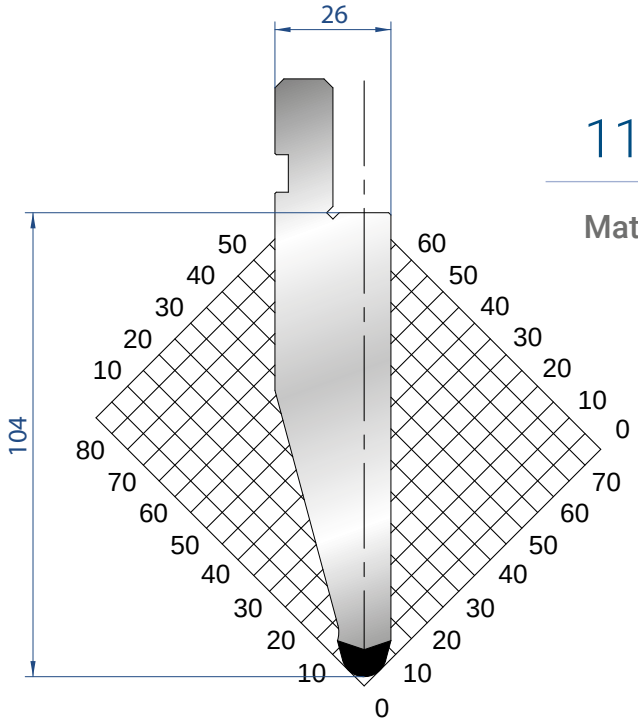

1194

Mat = C45
H = 104.00
Max T/m = 100
α = 30°
R = 5

835 mm	304,00 €	16,0 kg
415 mm	175,00 €	8,0 kg
805 mm SEKTIONIERT	465,00 €	16,0 kg

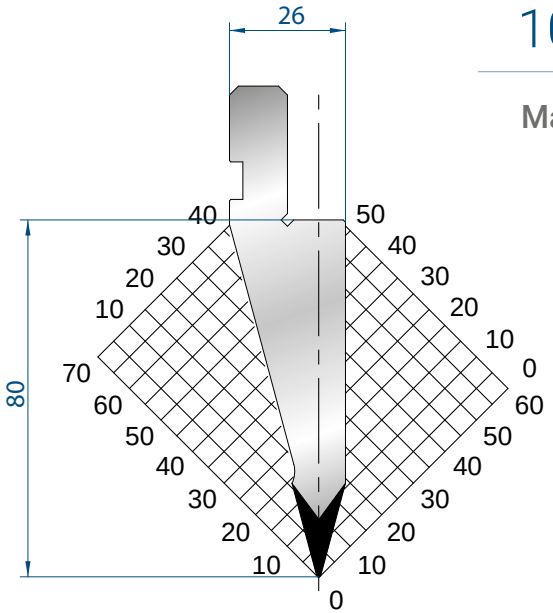

1056

Mat = C45
H = 80.00
Max T/m = 100
α = 30°
R = 0.5

835 mm	188,00 €	10,0 kg
415 mm	108,00 €	5,0 kg
805 mm SEKTIONIERT	315,00 €	10,0 kg

Email: office@kk-industries.eu Web: www.kk-industries.eu Mobil: +43 664 380 77 76

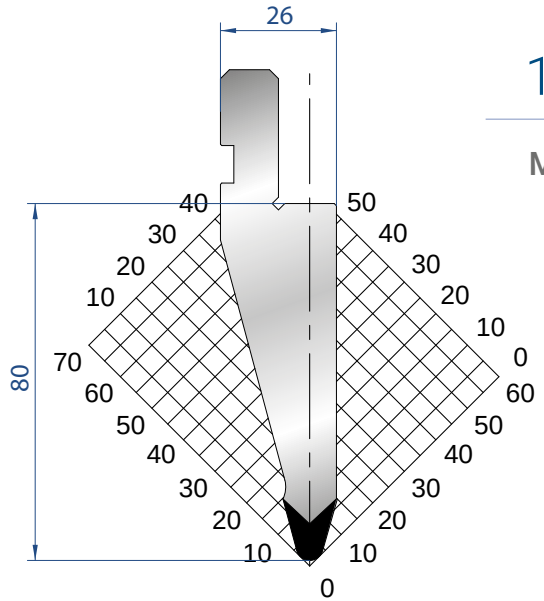

1057

Mat = C45
H = 80.00
Max T/m = 100
α = 30°
R = 3

835 mm	206,00 €	10,0 kg
415 mm	119,00 €	5,0 kg
805 mm SEKTIONIERT	333,00 €	10,0 kg

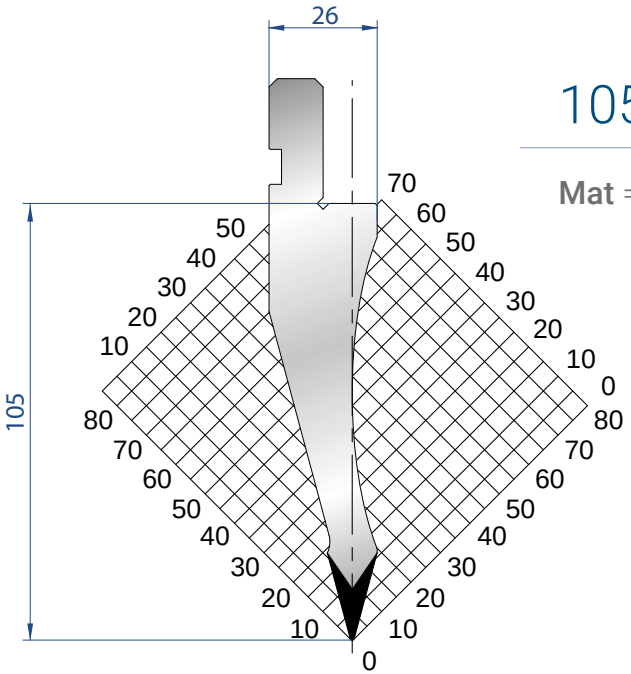

1055

Mat = C45
H = 105.00
Max T/m = 50
α = 30°
R = 0.5

835 mm	254,00 €	15,0 kg
415 mm	148,00 €	7,0 kg
805 mm SEKTIONIERT	391,00 €	15,0 kg

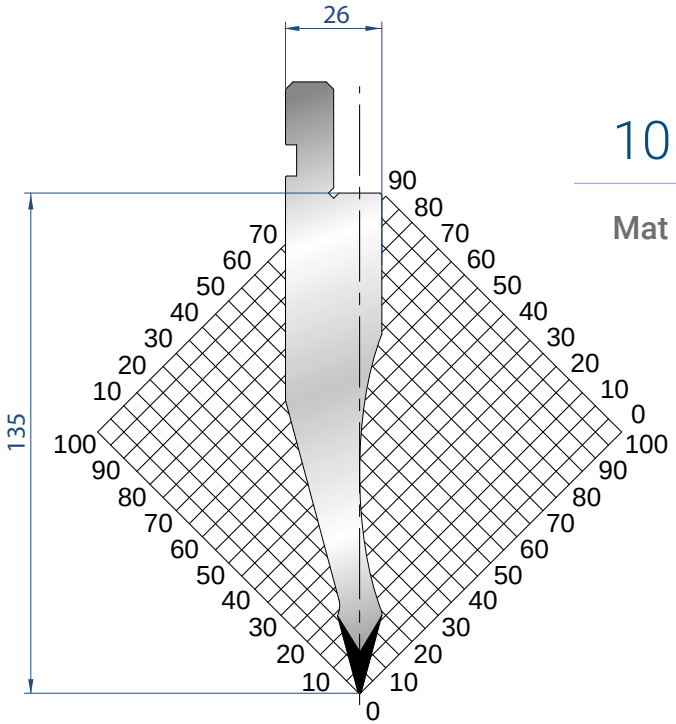

1052

Mat = C45
H = 135.00
Max T/m = 50
α = 30°
R = 0.5

835 mm	404,00 €	19,0 kg
415 mm	228,00 €	9,0 kg
805 mm SEKTIONIERT	572,00 €	19,0 kg

Alle Preise inklusive Versand und Verpackung

Email: office@kk-industries.eu Web: www.kk-industries.eu Mobil: +43 664 380 77 76

Alle Preise inklusive Versand und Verpackung

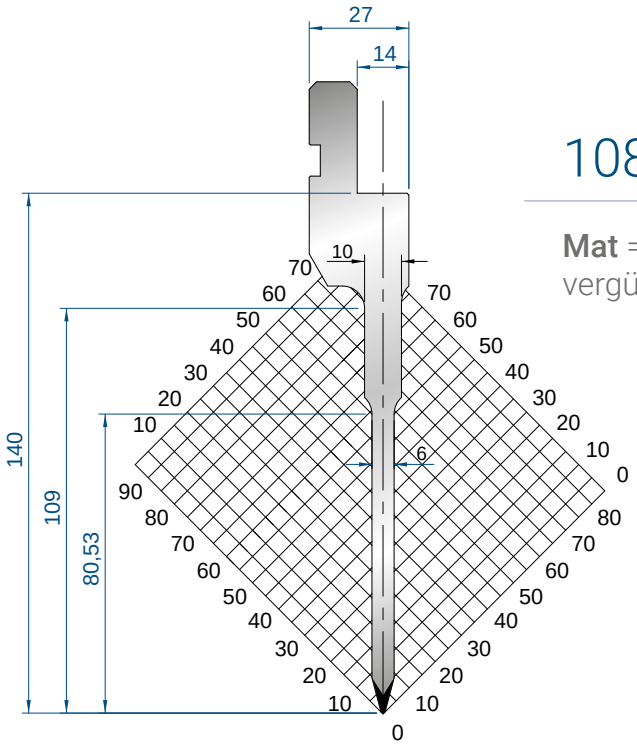

1086

Mat = C45
vergütet
H = 140.00
Max T/m = 40
α = 30°
R = 0.6

835 mm	712,00 €	11,0 kg
415 mm	402,00 €	5,0 kg
805 mm SEKTIONIERT	889,00 €	11,0 kg

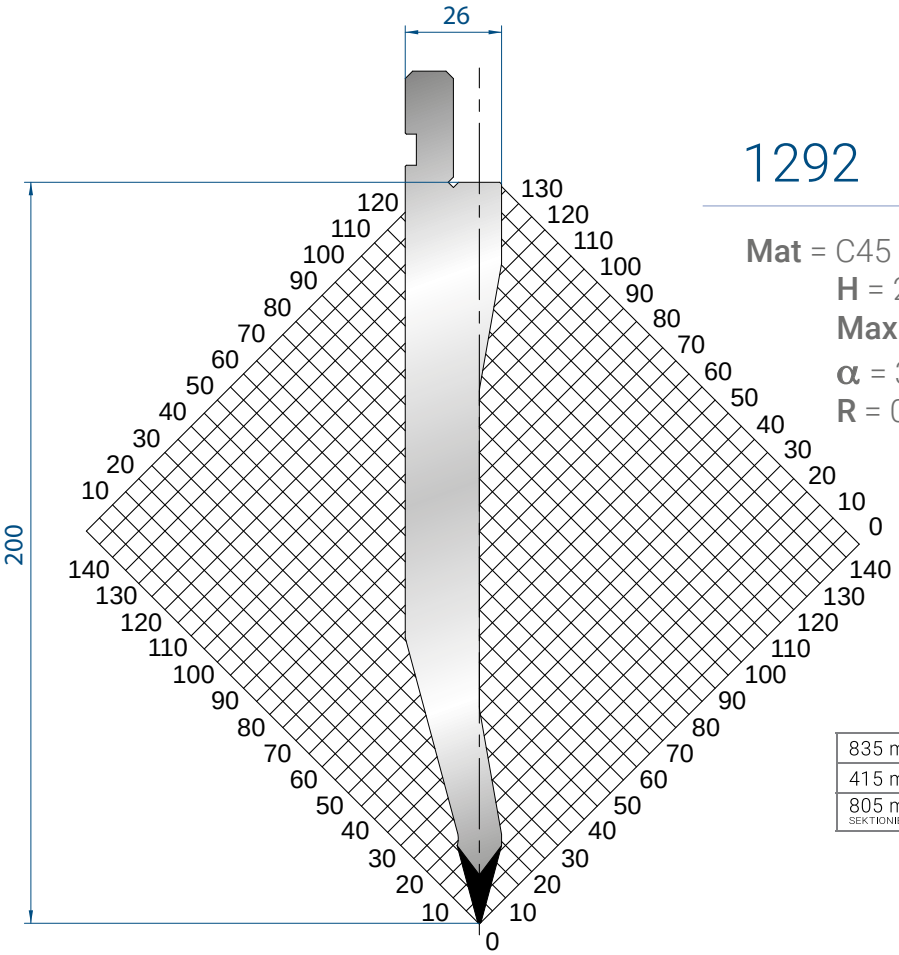

1292

Mat = C45
H = 200.00
Max T/m = 50
α = 30°
R = 0.5

835 mm	511,00 €	25,0 kg
415 mm	302,00 €	13,0 kg
805 mm SEKTIONIERT	752,00 €	25,0 kg

Email: office@kk-industries.eu Web: www.kk-industries.eu Mobil: +43 664 380 77 76

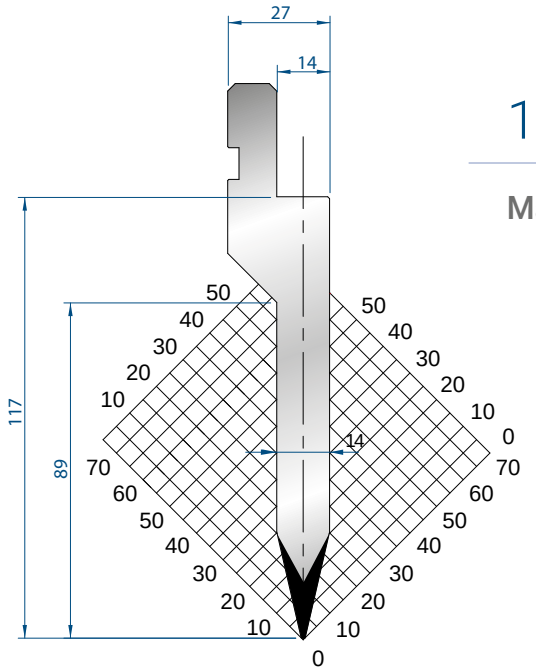

1033

Mat = C45
H = 117.00
Max T/m = 100
α = 26°
P = 1

835 mm	174,00 €	13,8 kg
415 mm	102,00 €	6,0 kg
805 mm SEKTIONIERT	279,00 €	13,8 kg

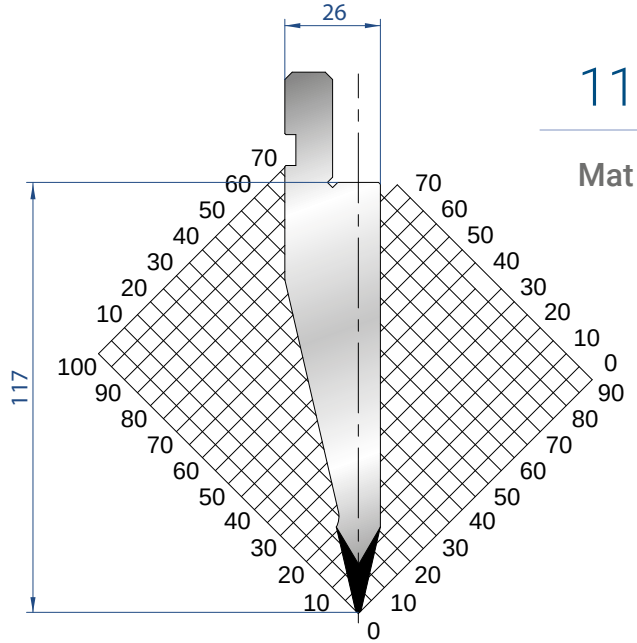

1178

Mat = C45
H = 117.00
Max T/m = 100
α = 26°
R = 0.8

835 mm	235,00 €	16,0 kg
415 mm	141,00 €	8,0 kg
805 mm SEKTIONIERT	396,00 €	16,0 kg

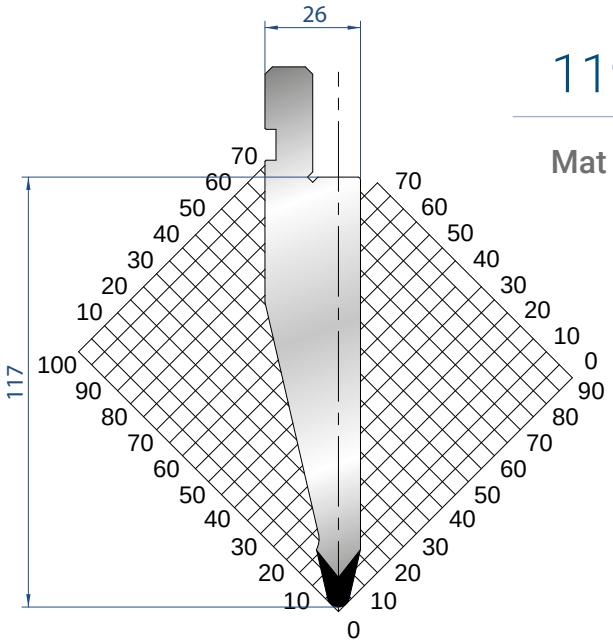

1192

Mat = C45
H = 117.00
Max T/m = 100
α = 26°
R = 3

835 mm	297,00 €	16,0 kg
415 mm	177,00 €	8,0 kg
805 mm SEKTIONIERT	487,00 €	16,0 kg

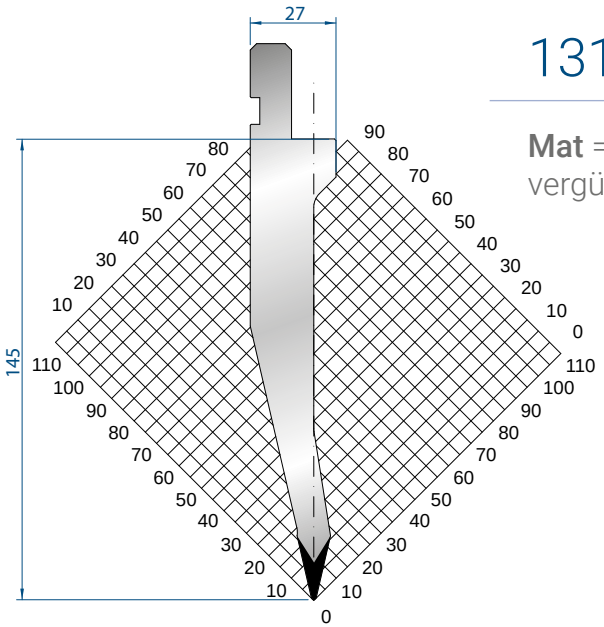

1311

Mat = 42CrMo4 vergütet
H = 145.00
Max T/m = 100
α = 26°
R = 0.8

835 mm	598,00 €	14,5 kg
415 mm	334,00 €	7,2 kg
805 mm SEKTIONIERT	938,00 €	14,5 kg

Alle Preise inklusive Versand und Verpackung

Email: office@kk-industries.eu Web: www.kk-industries.eu Mobil: +43 664 380 77 76

KK-Industries GmbH
Maschinenhandel und Service
Neue und gebrauchte Blechbearbeitungs- und Werkzeugmaschinen
Web: www.kk-industries.eu
Email: office@kk-industries.eu
Telefon: +43 (0)664 380 77 76

Alle Preise inklusive Versand und Verpackung

STANDARDLÄNGEN

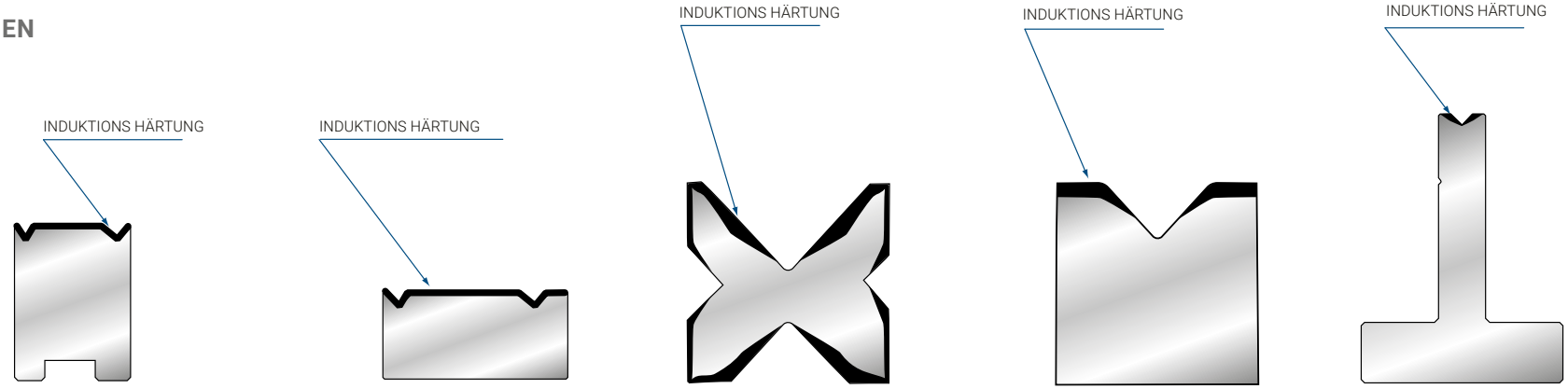

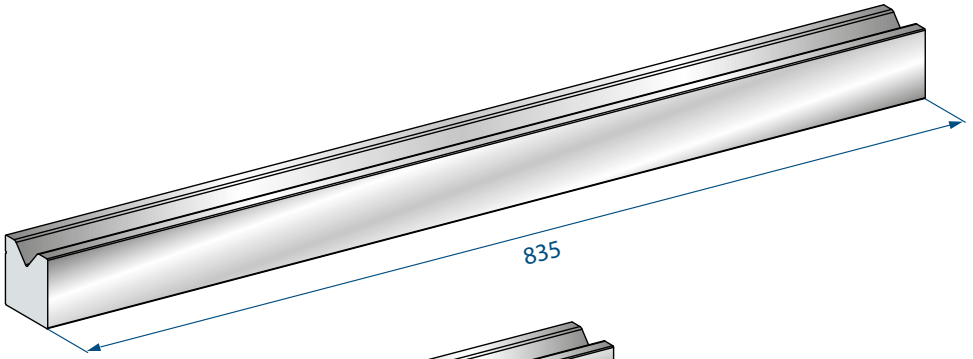

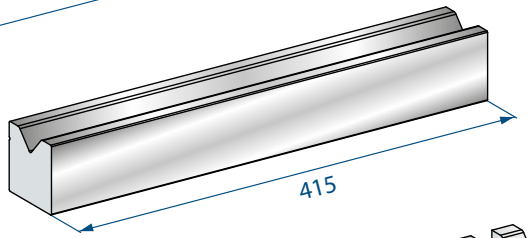

STANDARDTEILUNG

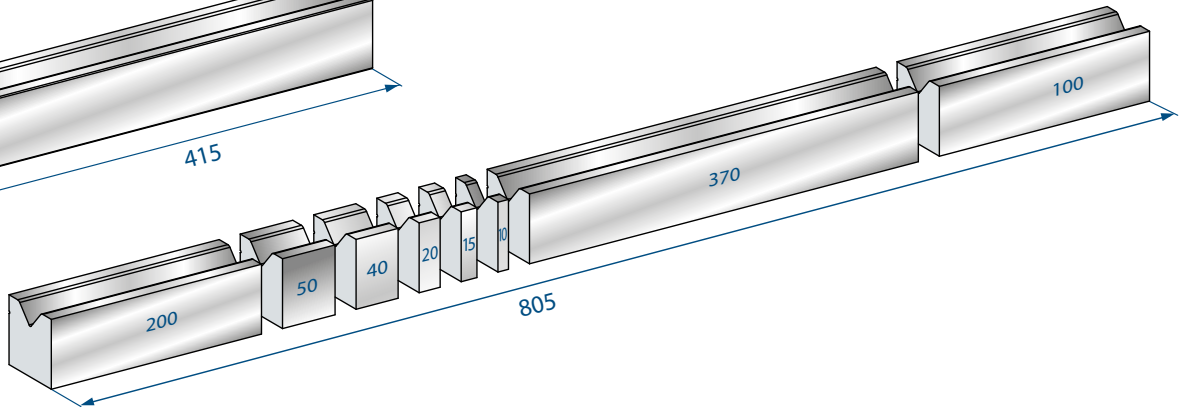

Email: office@kk-industries.eu Web: www.kk-industries.eu Mobil: +43 664 380 77 76

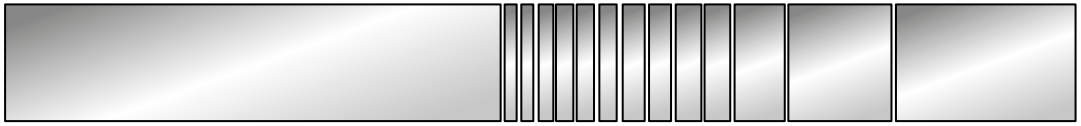

SONDER-SEKTIONIERUNG

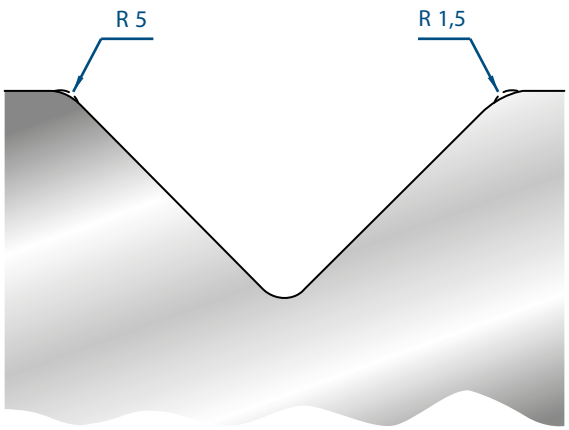

RADIENÄNDERUNG

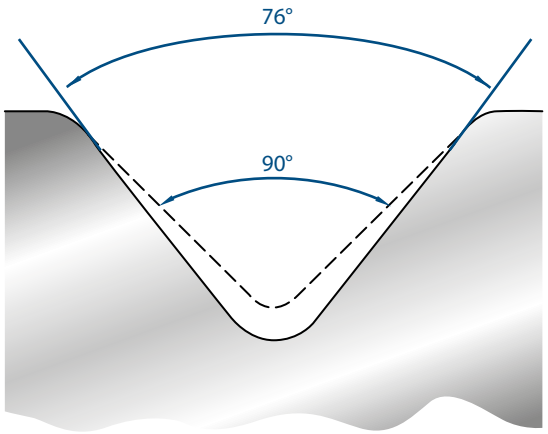

WINKELÄNDERUNG

Alle Preise inklusive Versand und Verpackung

Email: office@kk-industries.eu Web: www.kk-industries.eu Mobil: +43 664 380 77 76

Alle Preise inklusive Versand und Verpackung

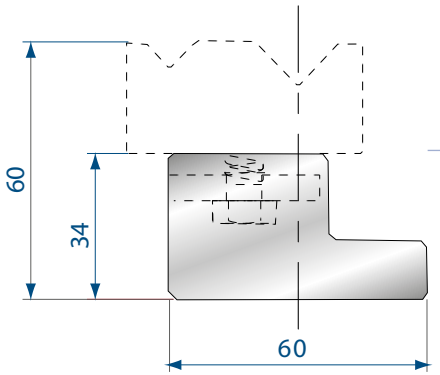

2018

Mat = C45

835 mm	118,00 €	9,0 kg
415 mm	72,00 €	4,0 kg

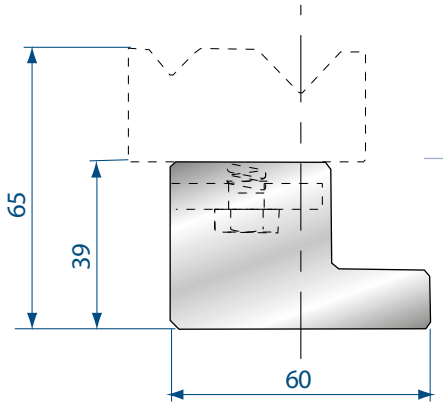

2039

Mat = C45

835 mm	154,00 €	12,0 kg
415 mm	89,00 €	6,0 kg

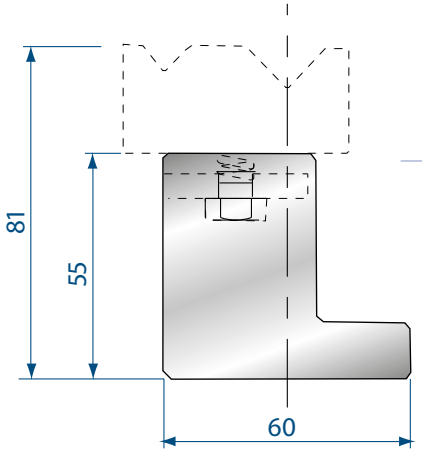

2019

Mat = C45

835 mm	130,00 €	15,0 kg
415 mm	78,00 €	7,0 kg

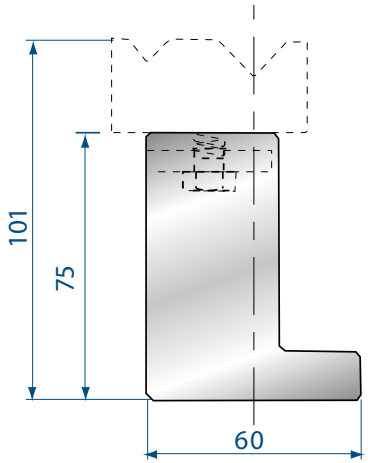

2035

Mat = C45

835 mm	187,00 €	19,0 kg
415 mm	109,00 €	9,0 kg

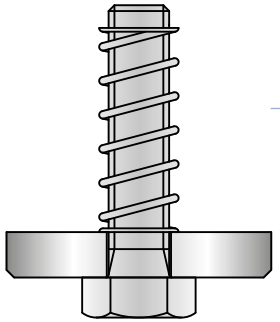

4277

FEDER + SCHEIBE + SCHRAUBE

1,55 €

Email: office@kk-industries.eu Web: www.kk-industries.eu Mobil: +43 664 380 77 76

MATRIZENHALTER FÜR ZENTRISCHE 2V

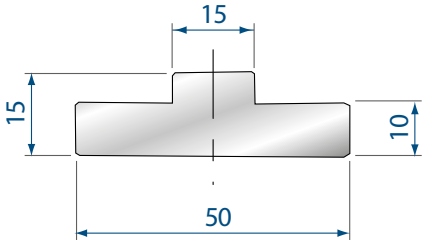

2058

Mat = C45

835 mm	123,00 €	4,0 kg
415 mm	67,00 €	2,0 kg

WIRD AUF DEN ERHÖHUNGEN MONTIERT
2018 - 2019 - 2035 - 2039

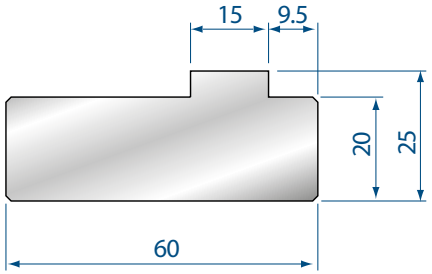

2059

Mat = C45

835 mm	169,00 €	8,0 kg
415 mm	98,00 €	4,0 kg

KLEMMSTÜCK FÜR ZENTRISCHE 2V

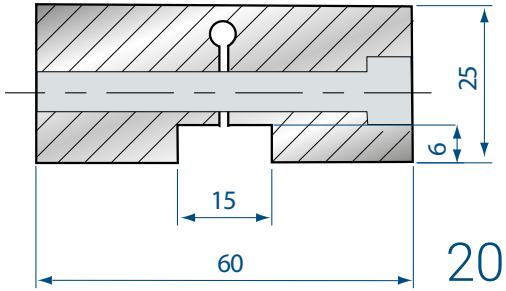

2060

Mat = C45

15 mm	24,00 €	0,2 kg

ANWENDUNGSBEISPIEL

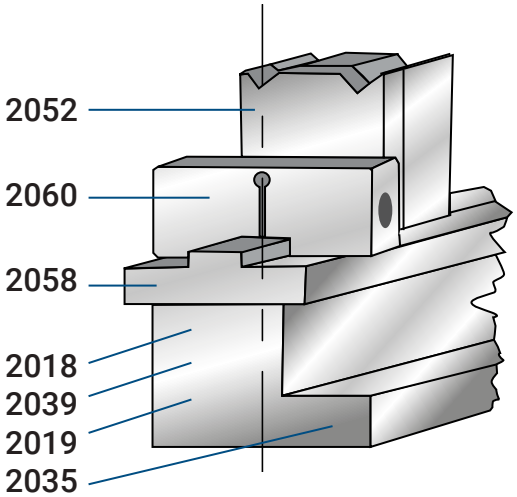

Alle Preise inklusive Versand und Verpackung

Email: office@kk-industries.eu Web: www.kk-industries.eu Mobil: +43 664 380 77 76

Alle Preise inklusive Versand und Verpackung

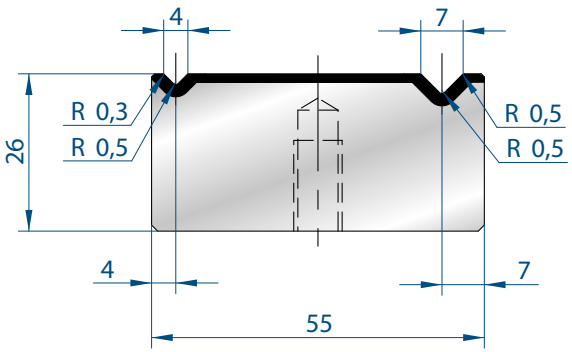

2010

Mat = C45
Max T/m = 100
α = 90°

835 mm	111,00 €	9,0 kg
415 mm	65,00 €	4,0 kg

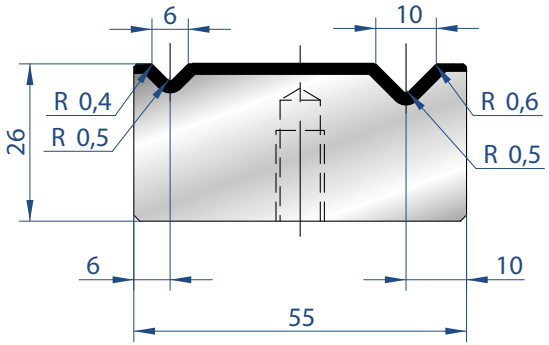

2011

Mat = C45
Max T/m = 100
α = 90°

835 mm	111,00 €	9,0 kg
415 mm	65,00 €	4,0 kg

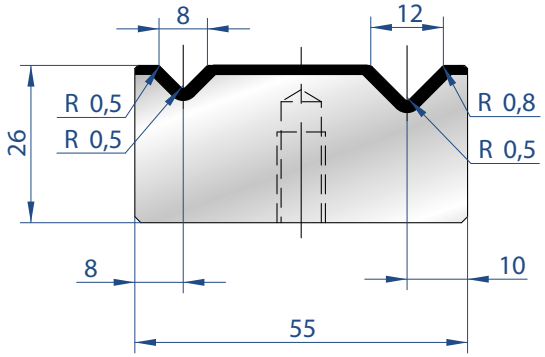

2012

Mat = C45
Max T/m = 100
α = 90°

835 mm	111,00 €	9,0 kg
415 mm	65,00 €	4,0 kg

www.kk-industries.eu
office@kk-industries.eu
+43 (0)664 380 77 76

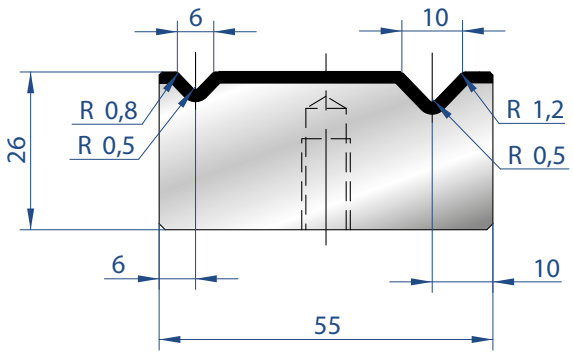

2046

Mat = C45
Max T/m = 100
α = 88°

835 mm	111,00 €	9,0 kg
415 mm	65,00 €	4,0 kg

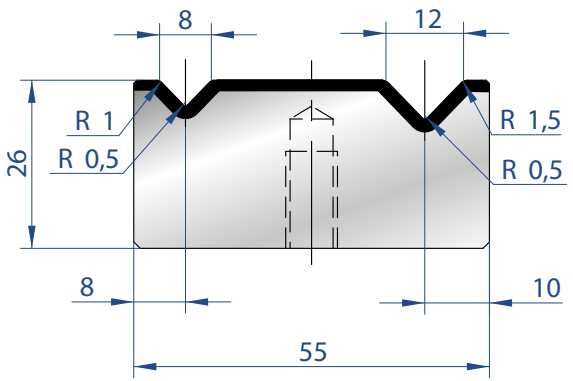

2041

Mat = C45
Max T/m = 100
α = 88°

835 mm	111,00 €	9,0 kg
415 mm	65,00 €	4,0 kg

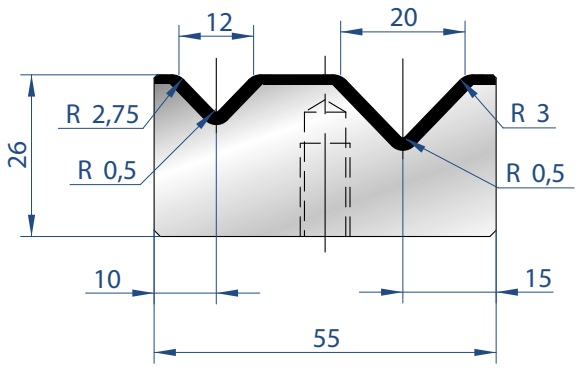

2013

Mat = C45
Max T/m = 100
α = 88°

835 mm	111,00 €	9,0 kg
415 mm	65,00 €	4,0 kg

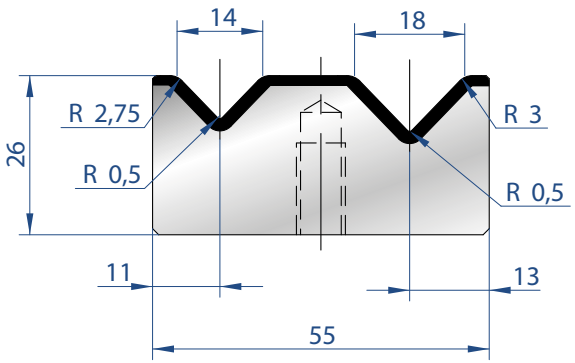

2032

Mat = C45
Max T/m = 100
α = 88°

835 mm	111,00 €	9,0 kg
415 mm	65,00 €	4,0 kg

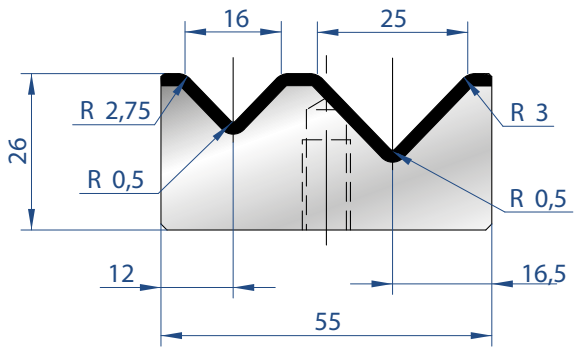

2014

Mat = C45
Max T/m = 100
α = 88°

835 mm	111,00 €	8,0 kg
415 mm	65,00 €	4,0 kg

Alle Preise inklusive Versand und Verpackung

Email: office@kk-industries.eu Web: www.kk-industries.eu Mobil: +43 664 380 77 76

Alle Preise inklusive Versand und Verpackung

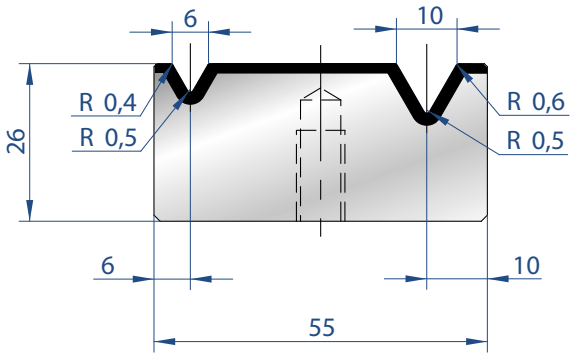

2015

Mat = C45
Max T/m = 60
α = 60°

835 mm	153,00 €	8,0 kg
415 mm	90,00 €	4,0 kg

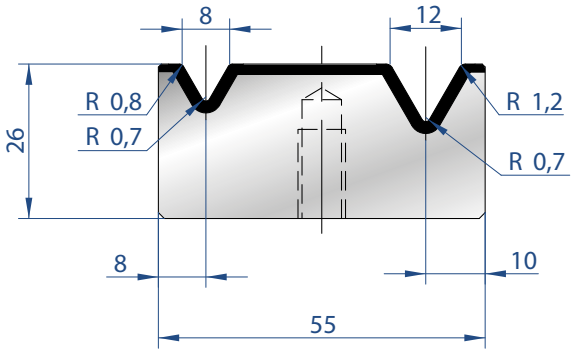

2016

Mat = C45
Max T/m = 60
α = 60°

835 mm	153,00 €	8,0 kg
415 mm	90,00 €	4,0 kg

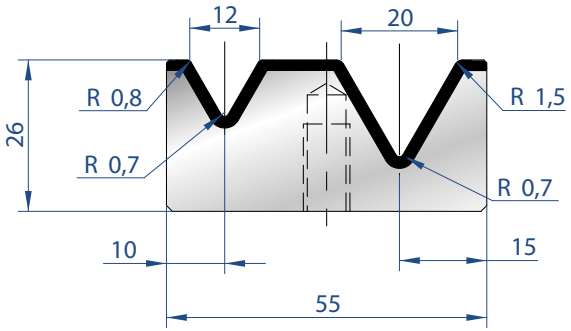

2033

Mat = C45
Max T/m = 60
α = 60°

835 mm	153,00 €	8,0 kg
415 mm	90,00 €	4,0 kg

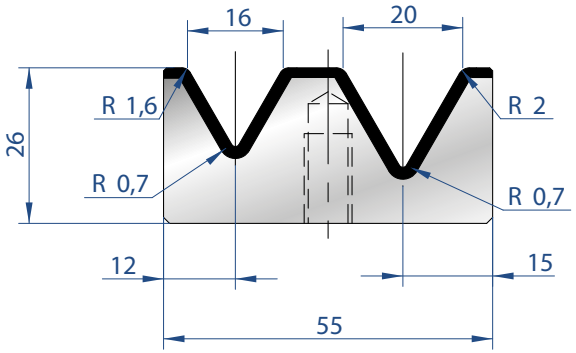

2017

Mat = C45
Max T/m = 60
α = 60°

835 mm	153,00 €	8,0 kg
415 mm	90,00 €	4,0 kg

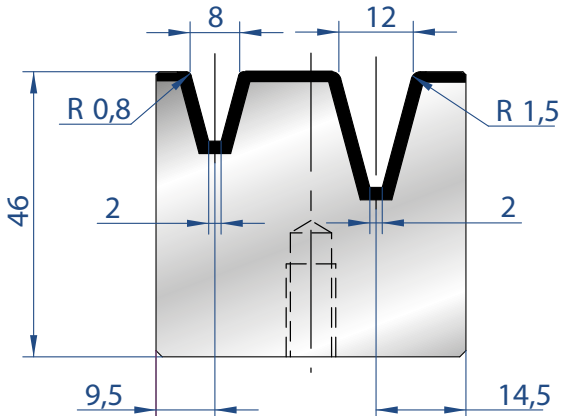

2047

Mat = C45
Max T/m = 40
α = 30°

835 mm	254,00 €	8,0 kg
415 mm	149,00 €	4,0 kg

Email: office@kk-industries.eu Web: www.kk-industries.eu Mobil: +43 664 380 77 76

www.kk-industries.eu
office@kk-industries.eu
+43 (0)664 380 77 76

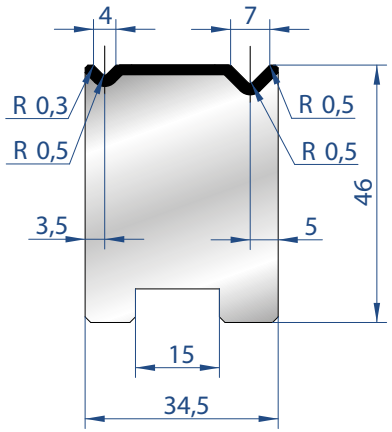

2048

Mat = C45
Max T/m = 80
α = 90°

835 mm	191,00 €	9,0 kg
415 mm	105,00 €	4,0 kg
805 mm SEKTIONIERT	320,00 €	9,0 kg

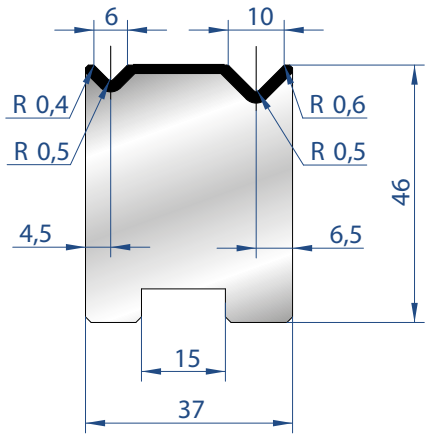

2049

Mat = C45
Max T/m = 80
α = 90°

835 mm	191,00 €	10,0 kg
415 mm	105,00 €	5,0 kg
805 mm SEKTIONIERT	320,00 €	10,0 kg

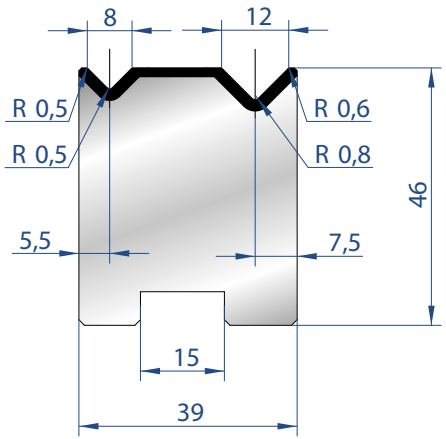

2051

Mat = C45
Max T/m = 80
α = 90°

835 mm	191,00 €	10,0 kg
415 mm	105,00 €	5,0 kg
805 mm SEKTIONIERT	320,00 €	10,0 kg

Alle Preise inklusive Versand und Verpackung

Alle Preise inklusive Versand und Verpackung

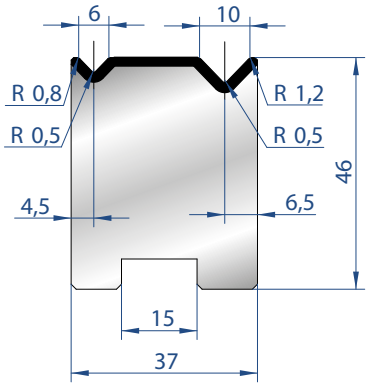

2050

Mat = C45
Max T/m = 80
α = 88°

835 mm	191,00 €	10,0 kg
415 mm	105,00 €	5,0 kg
805 mm SEKTIONIERT	320,00 €	10,0 kg

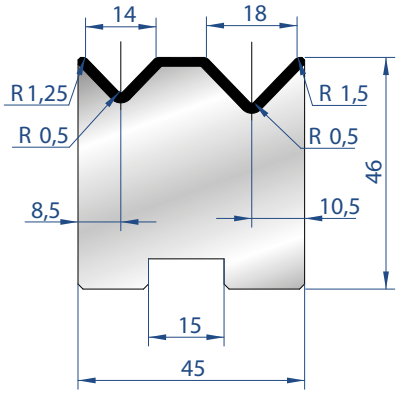

2053

Mat = C45
Max T/m = 80
α = 88°

835 mm	191,00 €	12,0 kg
415 mm	105,00 €	6,0 kg
805 mm SEKTIONIERT	320,00 €	12,0 kg

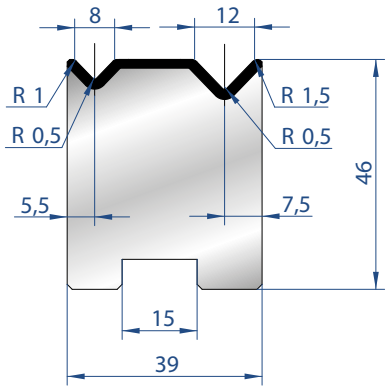

2052

Mat = C45
Max T/m = 80
α = 88°

835 mm	191,00 €	10,0 kg
415 mm	105,00 €	5,0 kg
805 mm SEKTIONIERT	320,00 €	10,0 kg

Email: office@kk-industries.eu Web: www.kk-industries.eu Mobil: +43 664 380 77 76

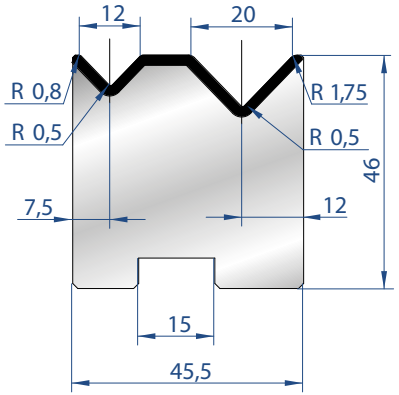

2054

Mat = C45
Max T/m = 80
α = 88°

835 mm	191,00 €	12,0 kg
415 mm	105,00 €	6,0 kg
805 mm SEKTIONIERT	320,00 €	12,0 kg

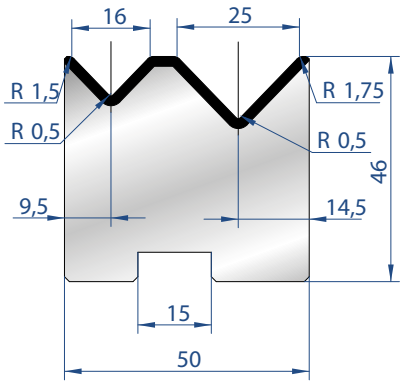

2055

Mat = C45
Max T/m = 80
α = 88°

835 mm	191,00 €	13,0 kg
415 mm	105,00 €	6,0 kg
805 mm SEKTIONIERT	320,00 €	13,0 kg

Alle Preise inklusive Versand und Verpackung

Email: office@kk-industries.eu Web: www.kk-industries.eu Mobil: +43 664 380 77 76

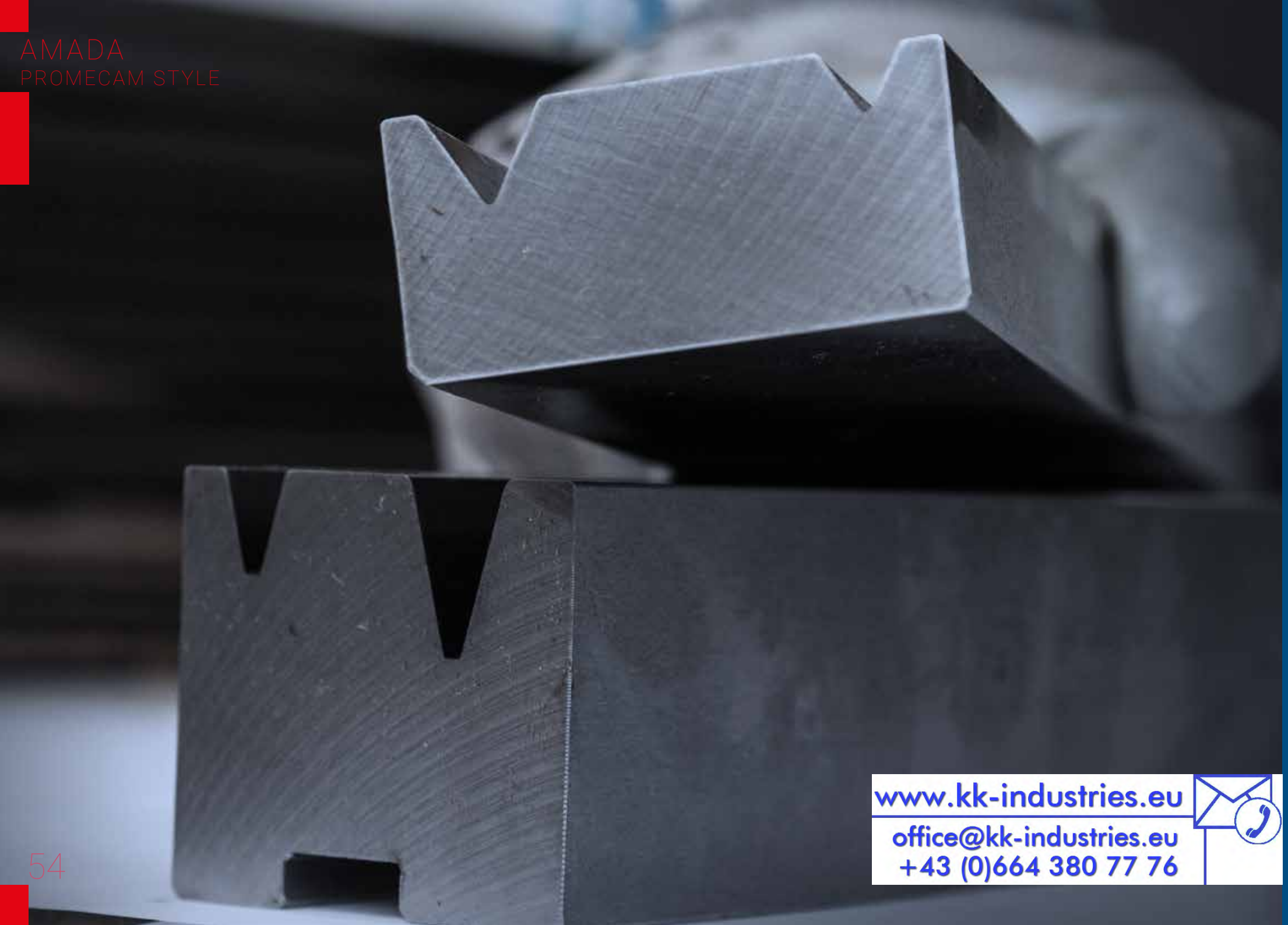

www.kk-industries.eu
office@kk-industries.eu
+43 (0)664 380 77 76

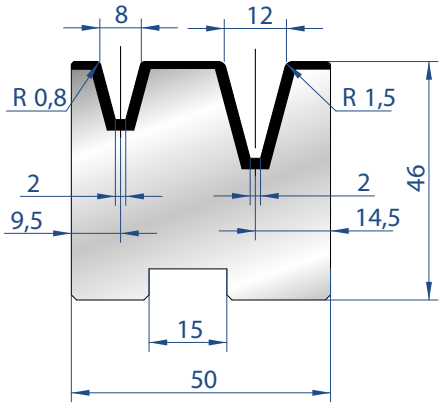

2056

Mat = C45
Max T/m = 40
α = 30°

835 mm	243,00 €	13,0 kg
415 mm	136,00 €	6,0 kg
805 mm SEKTIONIERT	378,00€	13,0 kg

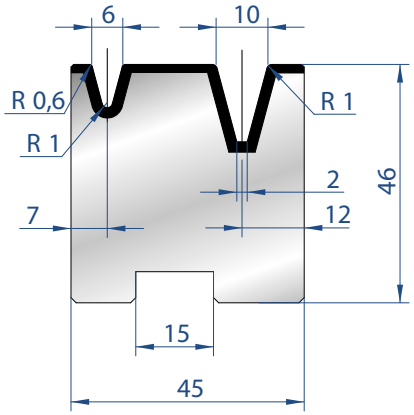

2057

Mat = C45
Max T/m = 40
α = 30°

835 mm	243,00 €	13,0 kg
415 mm	136,00 €	6,0 kg
805 mm SEKTIONIERT	378,00€	13,0 kg

Alle Preise inklusive Versand und Verpackung

Email: office@kk-industries.eu Web: www.kk-industries.eu Mobil: +43 664 380 77 76

Alle Preise inklusive Versand und Verpackung

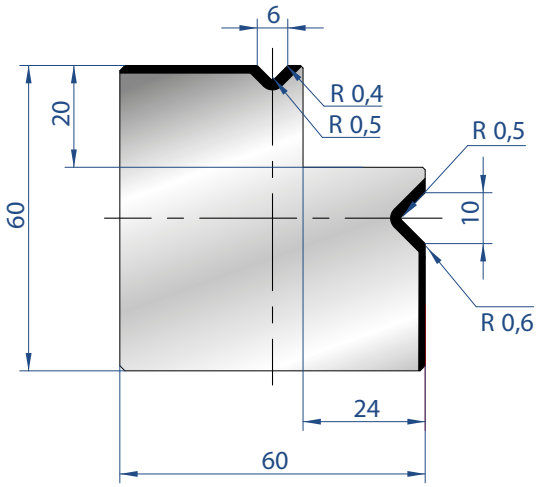

2028

Mat = C45
Max T/m = 80
α = 90°

835 mm	196,00 €	20,0 kg
415 mm	108,00 €	10,0 kg
805 mm SEKTIONIERT	363,00 €	20,0 kg

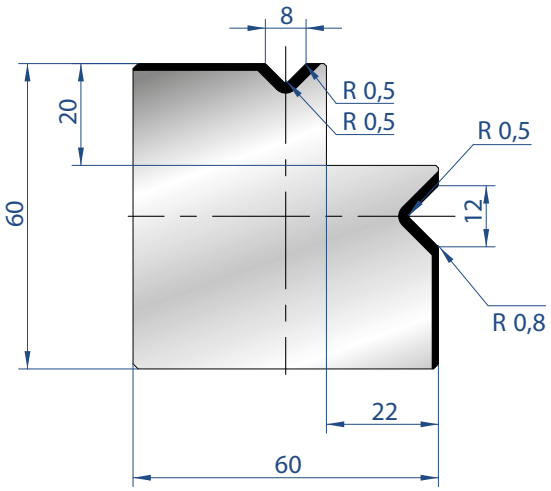

2029

Mat = C45
Max T/m = 80
α = 90°

835 mm	196,00 €	20,0 kg
415 mm	108,00 €	10,0 kg
805 mm SEKTIONIERT	363,00 €	20,0 kg

3U-MATRIZE

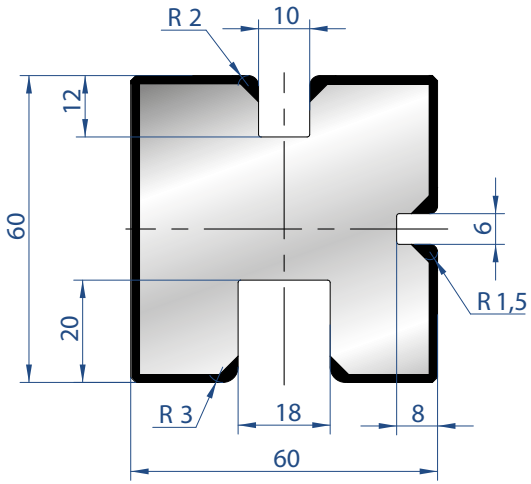

2031

Mat = C45
Max T/m = 100

835 mm	201,00 €	20,0 kg
415 mm	124,00 €	10,0 kg
805 mm SEKTIONIERT	346,00 €	20,0 kg

Email: office@kk-industries.eu Web: www.kk-industries.eu Mobil: +43 664 380 77 76

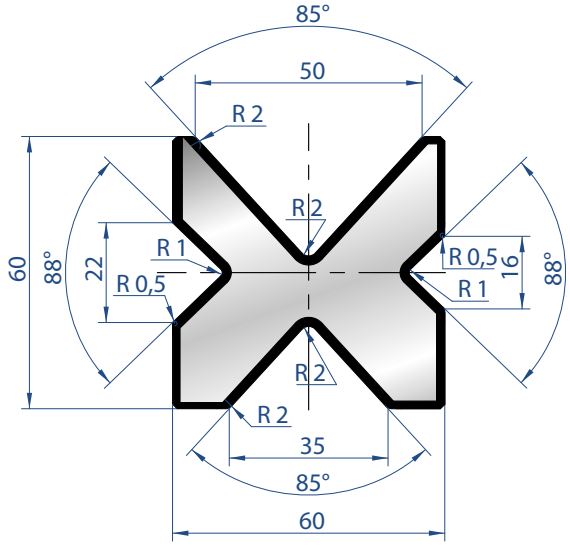

2030

Mat = C45
Max T/m = 80
α = 85° – 88°

835 mm	225,00 €	16,0 kg
415 mm	133,00 €	8,0 kg
805 mm SEKTIONIERT	390,00 €	16,0 kg

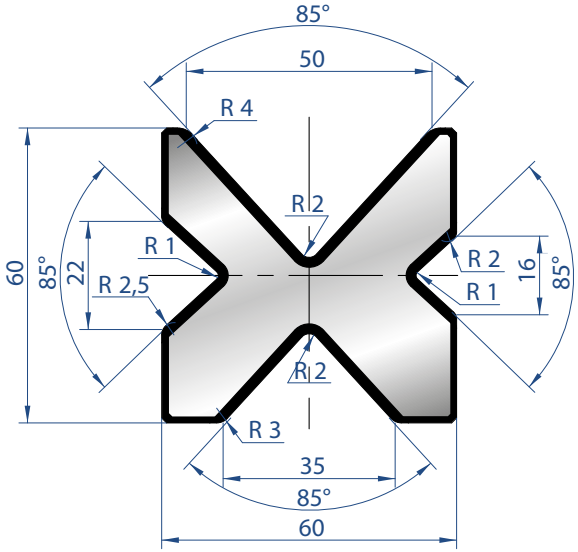

2067

Mat = C45
Max T/m = 80
α = 85°

835 mm	225,00 €	16,0 kg
415 mm	133,00 €	8,0 kg
805 mm SEKTIONIERT	390,00 €	16,0 kg

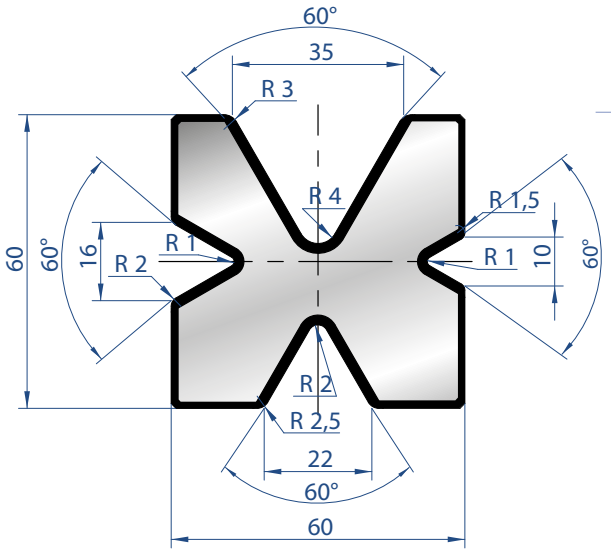

2034

Mat = C45
Max T/m = 60
α = 60°

835 mm	325,00 €	18,0 kg
415 mm	188,00 €	9,0 kg
805 mm SEKTIONIERT	454,00 €	18,0 kg

Alle Preise inklusive Versand und Verpackung

Email: office@kk-industries.eu Web: www.kk-industries.eu Mobil: +43 664 380 77 76

Alle Preise inklusive Versand und Verpackung

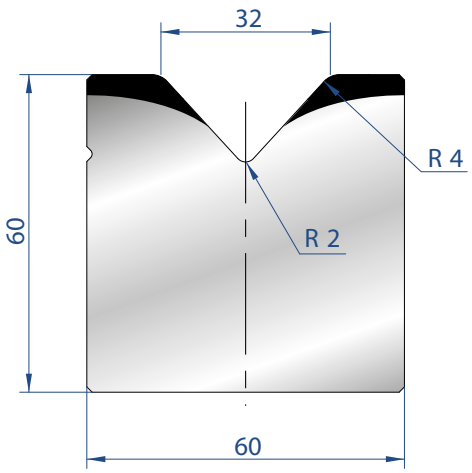

2020

Mat = C45
Max T/m = 100
α = 85°

835 mm	142,00 €	22,0 kg
415 mm	92,00 €	11,0 kg
805 mm SEKTIONIERT	274,00 €	22,0 kg

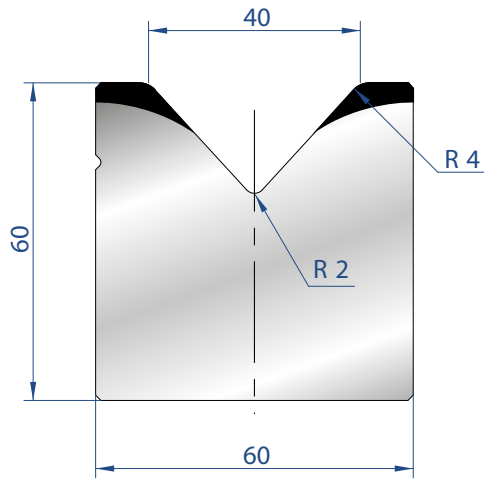

2021

Mat = C45
Max T/m = 100
α = 85°

835 mm	142,00 €	21,0 kg
415 mm	92,00 €	10,0 kg
805 mm SEKTIONIERT	274,00 €	21,0 kg

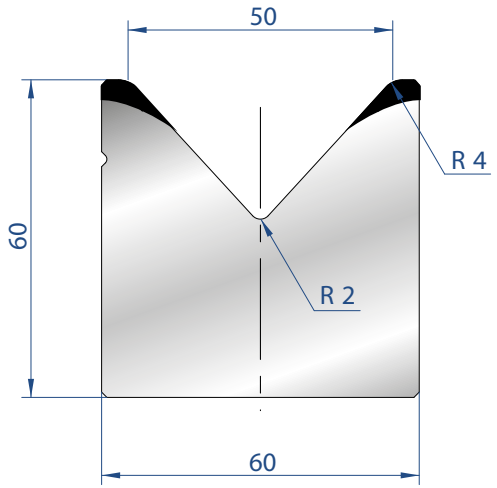

2022

Mat = C45
Max T/m = 80
α = 85°

835 mm	142,00 €	19,0 kg
415 mm	92,00 €	9,0 kg
805 mm SEKTIONIERT	274,00 €	19,0 kg

Email: office@kk-industries.eu Web: www.kk-industries.eu Mobil: +43 664 380 77 76

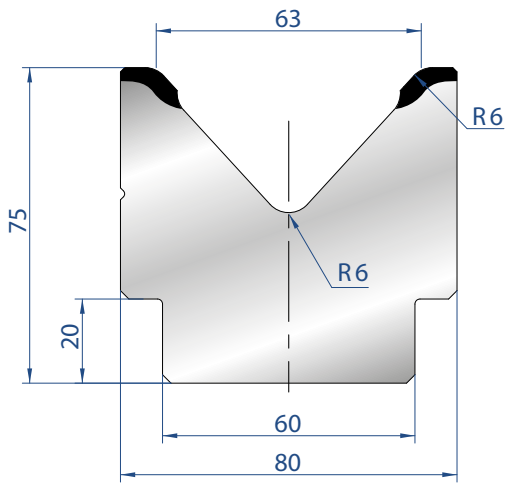

2023

Mat = C45
Max T/m = 100
α = 85°

835 mm	278,00 €	28,5 kg
415 mm	158,00 €	15,0 kg
805 mm SEKTIONIERT	450,00 €	28,5 kg

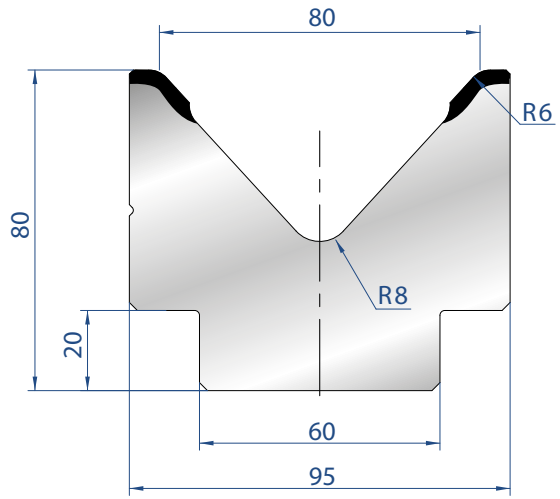

2024

Mat = C45
Max T/m = 100
α = 85°

835 mm	352,00 €	38,0 kg
415 mm	201,00 €	19,0 kg
805 mm SEKTIONIERT	525,00 €	38,0 kg

Alle Preise inklusive Versand und Verpackung

Email: office@kk-industries.eu Web: www.kk-industries.eu Mobil: +43 664 380 77 76

Alle Preise inklusive Versand und Verpackung

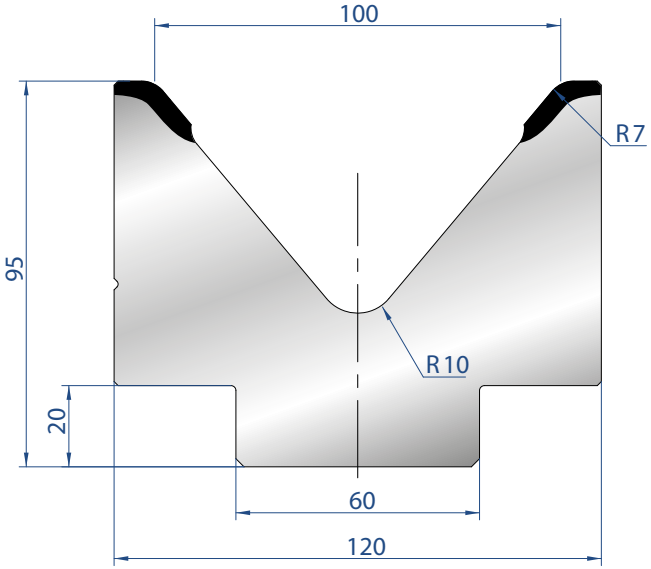

2025

Mat = C45
Max T/m = 120
α = 80°

835 mm	444,00 €	50,0 kg
415 mm	245,00 €	25,0 kg
805 mm SEKTIONIERT	725,00 €	50,0 kg

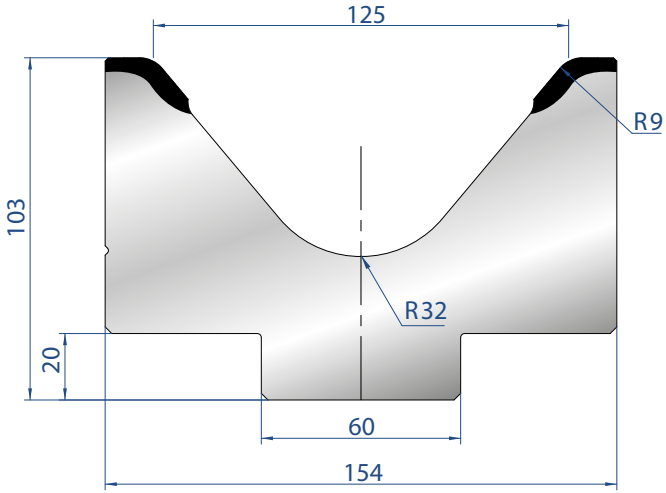

2026

Mat = C45
Max T/m = 120
α = 80°

835 mm	576,00 €	70,0 kg
415 mm	318,00 €	35,0 kg
805 mm SEKTIONIERT	856,00 €	70,0 kg

Email: office@kk-industries.eu Web: www.kk-industries.eu Mobil: +43 664 380 77 76

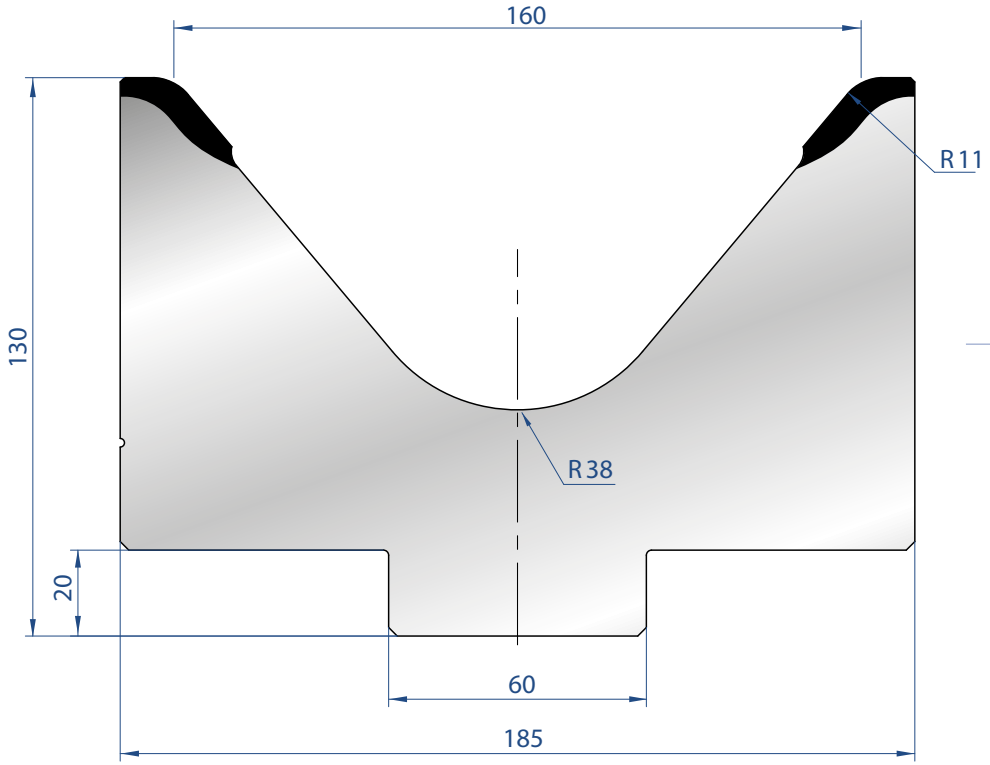

2027

Mat = C45
Max T/m = 120
α = 80°

835 mm	767,00 €	91,3 kg
415 mm	423,00 €	51,0 kg
805 mm SEKTIONIERT	1.122,00 €	91,3 kg

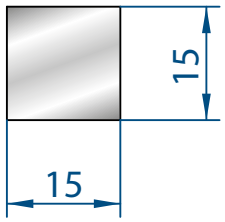

8106

EINLAGEN 15X15

835 mm	57,00 €	2,9 kg

Alle Preise inklusive Versand und Verpackung

Email: office@kk-industries.eu Web: www.kk-industries.eu Mobil: +43 664 380 77 76

Alle Preise inklusive Versand und Verpackung

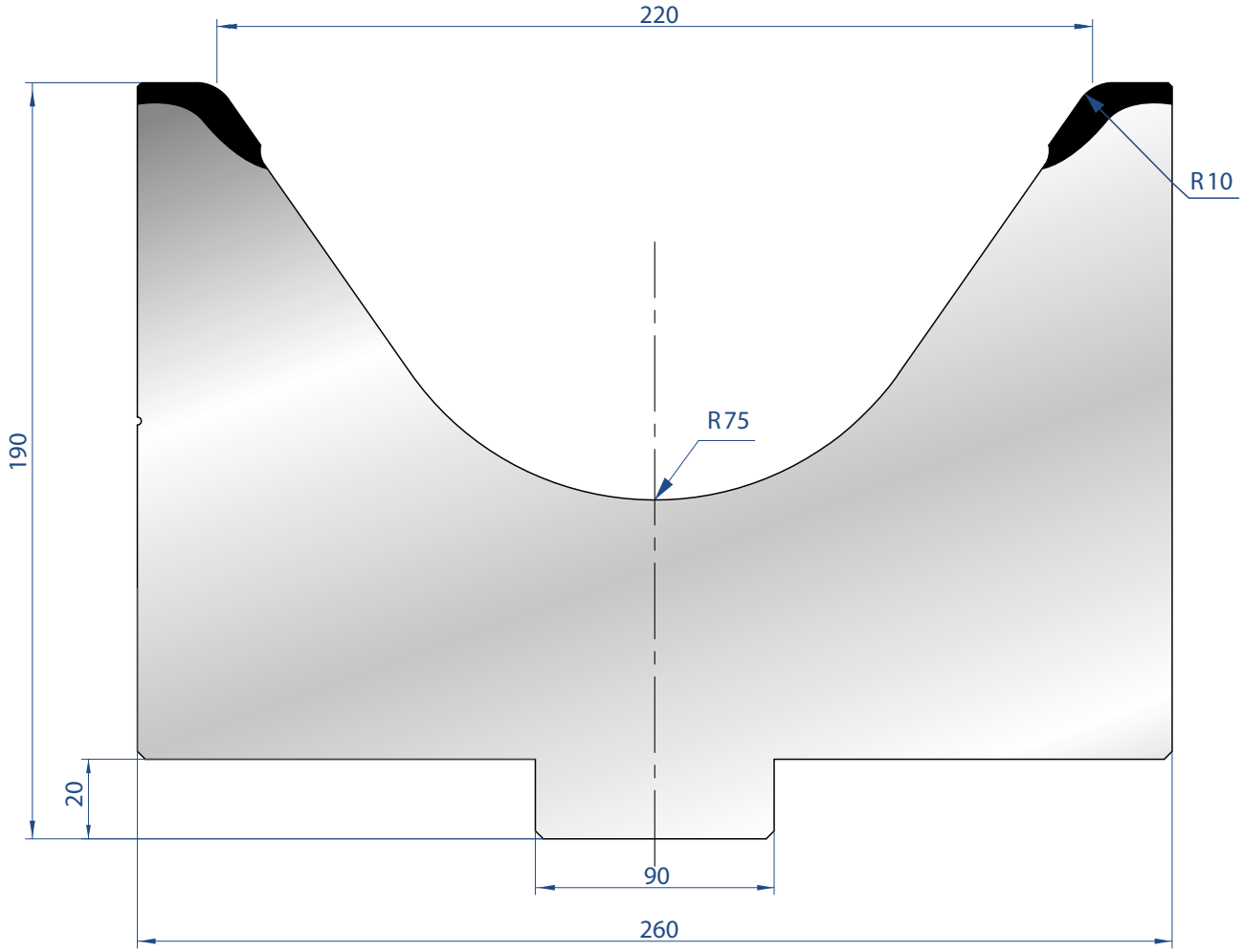

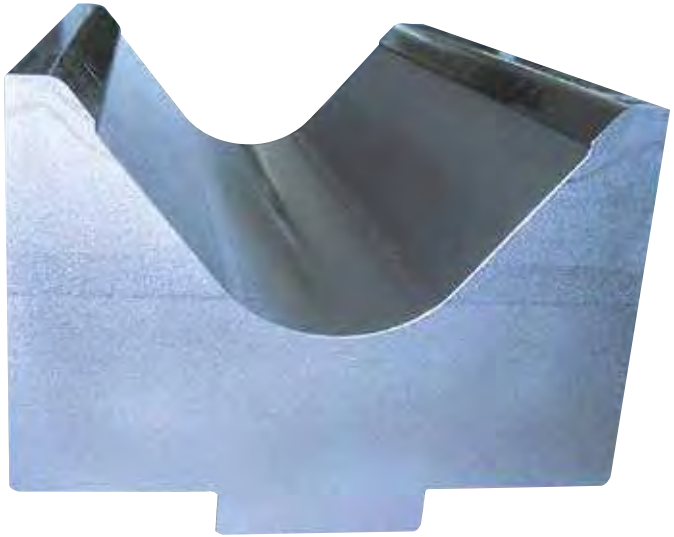

7290

Mat = C45
vergütet
Max T/m = 200
α = 70°

505 mm	1.623,00 €	119,0 kg

NUR IN L=505MM ERHÄLTLICH

Email: office@kk-industries.eu Web: www.kk-industries.eu Mobil: +43 664 380 77 76

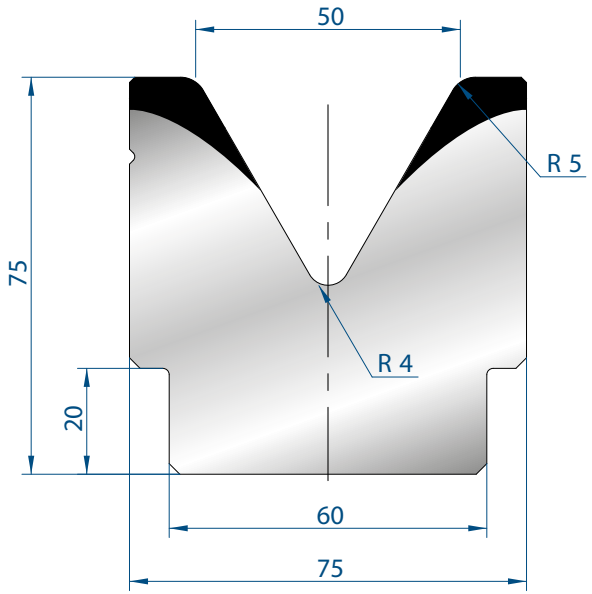

2082

Mat = C45
Max T/m = 100
α = 60°

835 mm	449,00 €	28,0 kg
415 mm	254,00 €	14,0 kg
805 mm SEKTIONIERT	662,00 €	28,0 kg

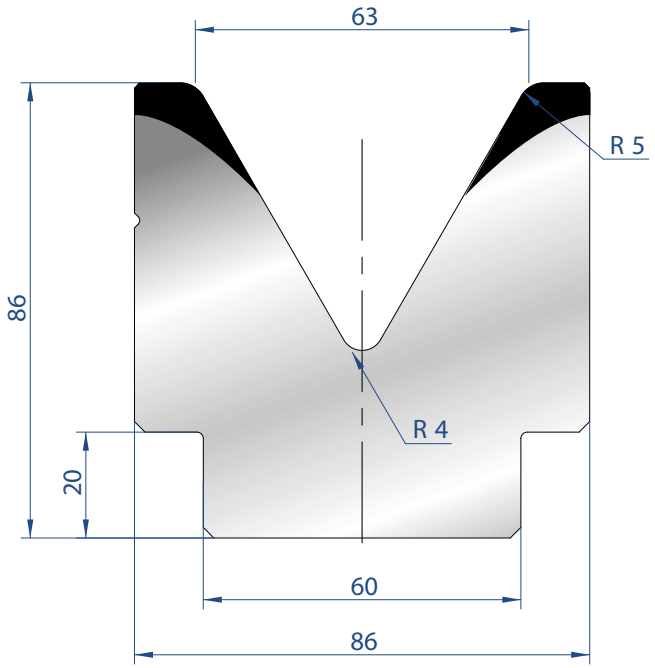

2083

Mat = C45
Max T/m = 100
α = 60°

835 mm	520,00 €	34,0 kg
415 mm	298,00 €	17,0 kg
805 mm SEKTIONIERT	766,00 €	34,0 kg

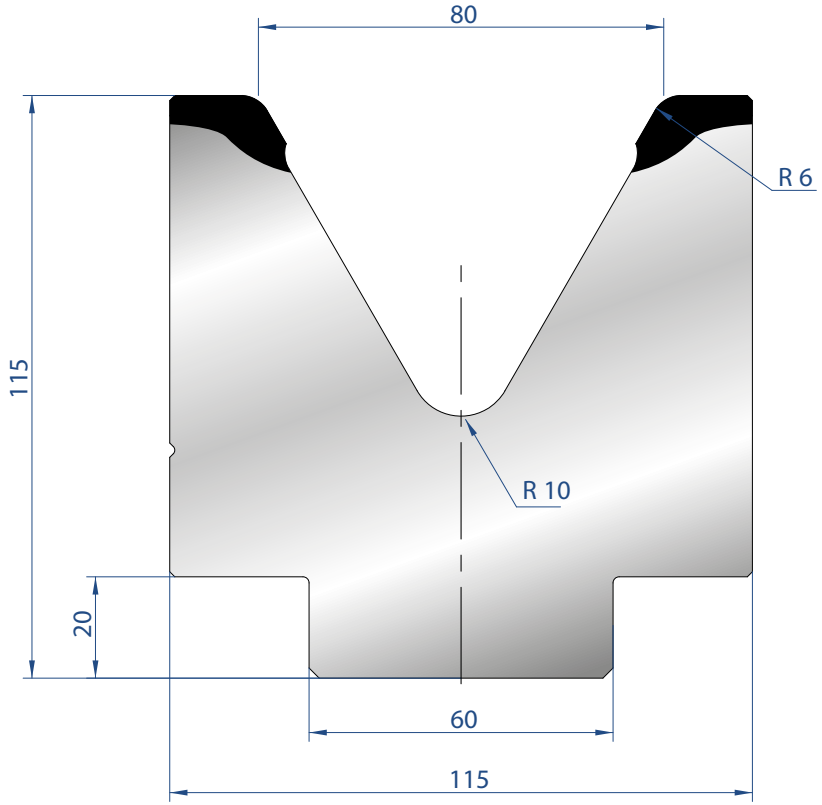

2089

Mat = C45
Max T/m = 100
α = 60°

835 mm	746,00 €	60,0 kg
415 mm	434,00 €	30,0 kg
805 mm SEKTIONIERT	1.093,00€	60,0 kg

Alle Preise inklusive Versand und Verpackung

Email: office@kk-industries.eu Web: www.kk-industries.eu Mobil: +43 664 380 77 76

Alle Preise inklusive Versand und Verpackung

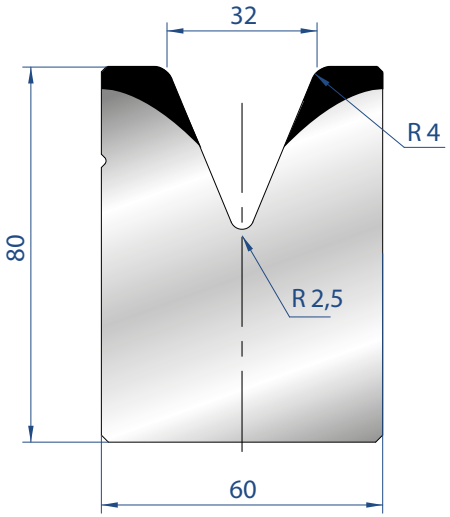

2088

Mat = C45
Max T/m = 100
α = 45°

835 mm	237,00 €	28,0 kg
415 mm	137,00 €	14,0 kg
805 mm SEKTIONIERT	398,00 €	28,0 kg

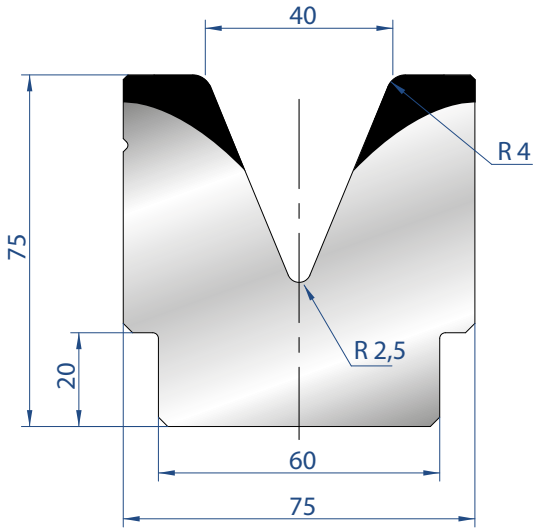

2081

Mat = C45
Max T/m = 100
α = 45°

835 mm	347,00 €	33,0 kg
415 mm	199,00 €	16,0 kg
805 mm SEKTIONIERT	553,00 €	33,0 kg

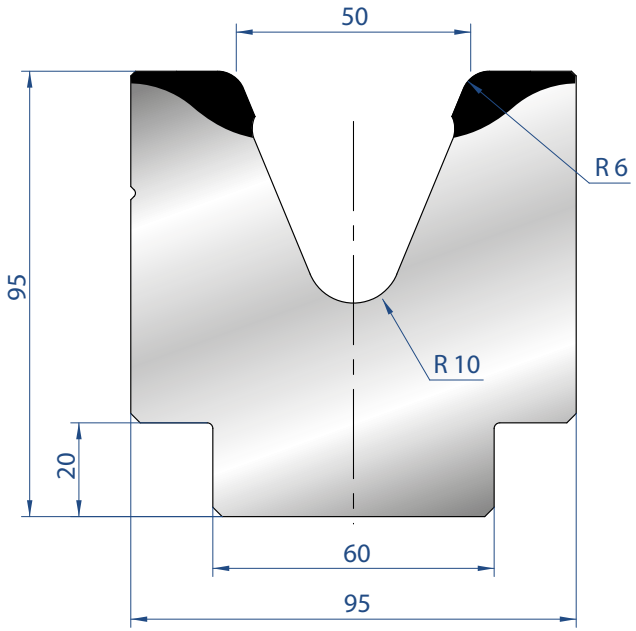

2118

Mat = C45
Max T/m = 100
α = 45°

835 mm	499,00 €	36,0 kg
415 mm	282,00 €	18,0 kg
805 mm SEKTIONIERT	802,00 €	36,0 kg

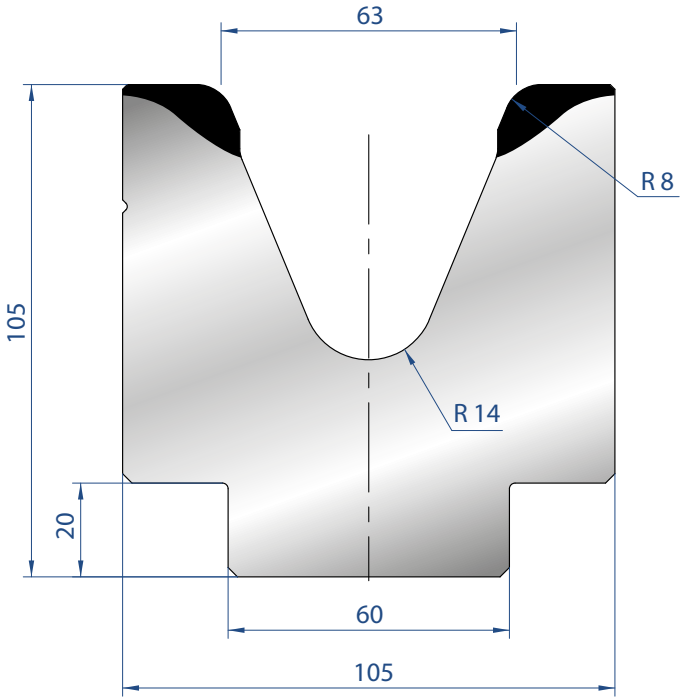

2117

Mat = C45
Max T/m = 100
α = 45°

835 mm	640,00 €	34,0 kg
415 mm	369,00 €	17,0 kg
805 mm SEKTIONIERT	991,00 €	34,0 kg

Email: office@kk-industries.eu Web: www.kk-industries.eu Mobil: +43 664 380 77 76

1V-MATRIZEN - **45°**

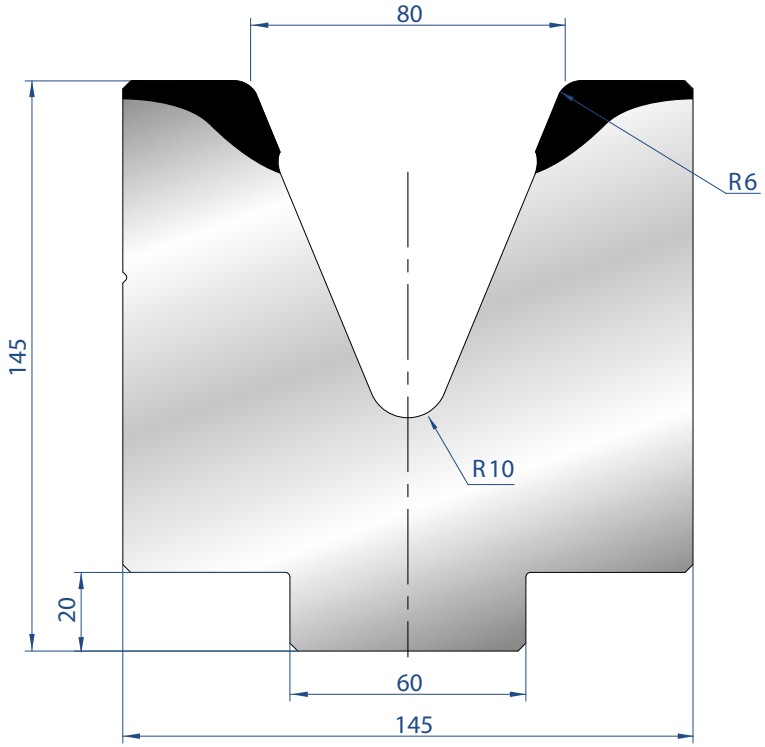

2084

Mat = C45
Max T/m = 100
α = 45°

835 mm	911,00 €	102,0 kg
415 mm	541,00 €	51,0 kg
805 mm SEKTIONIERT	1.489,00 €	102,0 kg

1V-MATRIZEN - **30°**

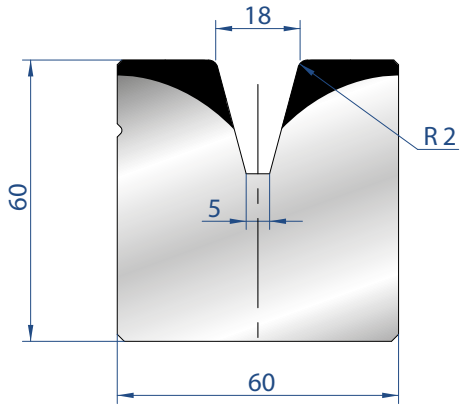

2086

Mat = C45
Max T/m = 100
α = 30°

835 mm	212,00 €	22,0 kg
415 mm	124,00 €	11,0 kg
805 mm SEKTIONIERT	345,00 €	22,0 kg

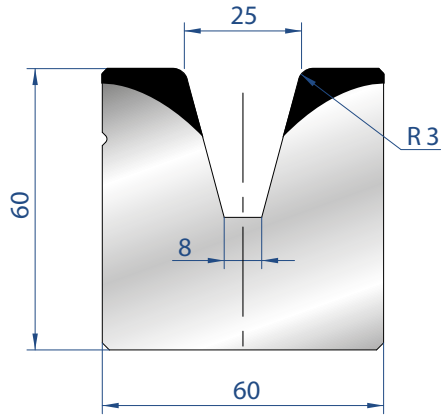

2087

Mat = C45
Max T/m = 100
α = 30°

835 mm	249,00 €	23,0 kg
415 mm	139,00 €	11,0 kg
805 mm SEKTIONIERT	386,00 €	23,0 kg

Alle Preise inklusive Versand und Verpackung

Email: office@kk-industries.eu Web: www.kk-industries.eu Mobil: +43 664 380 77 76

Alle Preise inklusive Versand und Verpackung

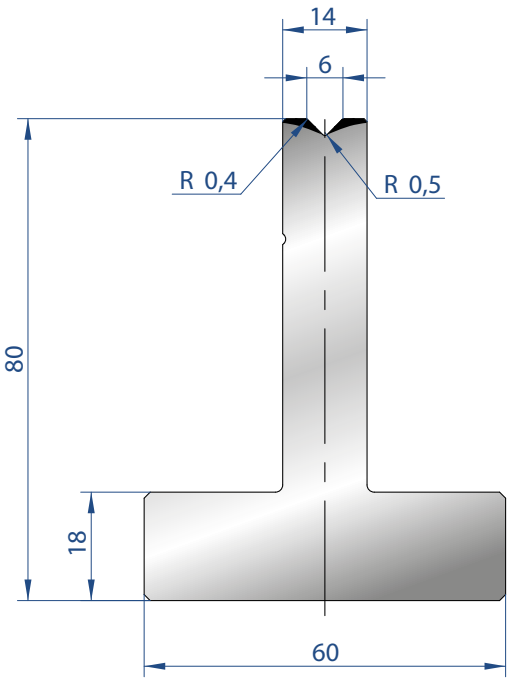

3010

Mat = C45
Max T/m = 100
α = 90°

835 mm	215,00 €	13,0 kg
415 mm	124,00 €	6,0 kg
805 mm SEKTIONIERT	333,00 €	13,0 kg

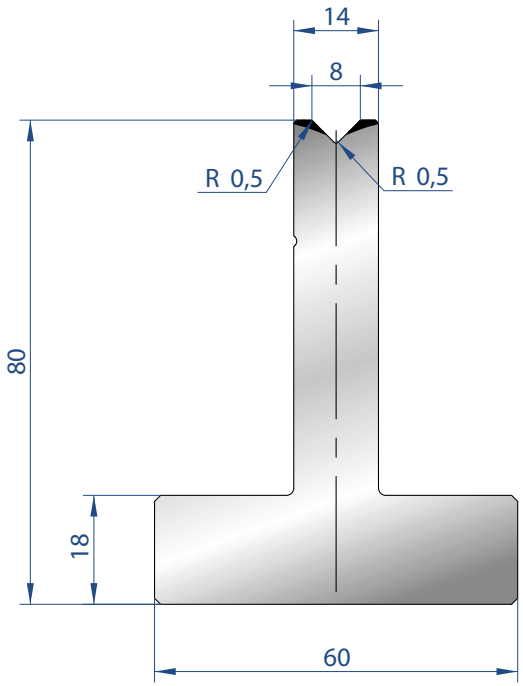

3011

Mat = C45
Max T/m = 100
α = 90°

835 mm	215,00 €	13,0 kg
415 mm	124,00 €	6,0 kg
805 mm SEKTIONIERT	333,00 €	13,0 kg

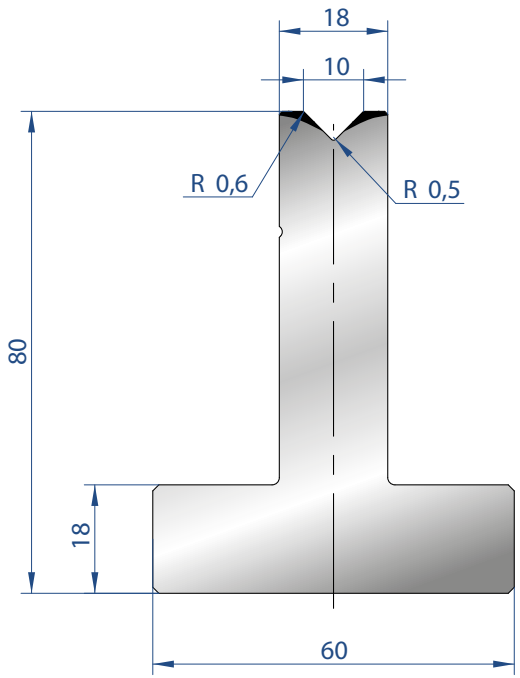

3012

Mat = C45
Max T/m = 100
α = 90°

835 mm	215,00 €	15,0 kg
415 mm	124,00 €	7,0 kg
805 mm SEKTIONIERT	333,00 €	15,0 kg

Email: office@kk-industries.eu Web: www.kk-industries.eu Mobil: +43 664 380 77 76

www.kk-industries.eu
office@kk-industries.eu
+43 (0)664 380 77 76

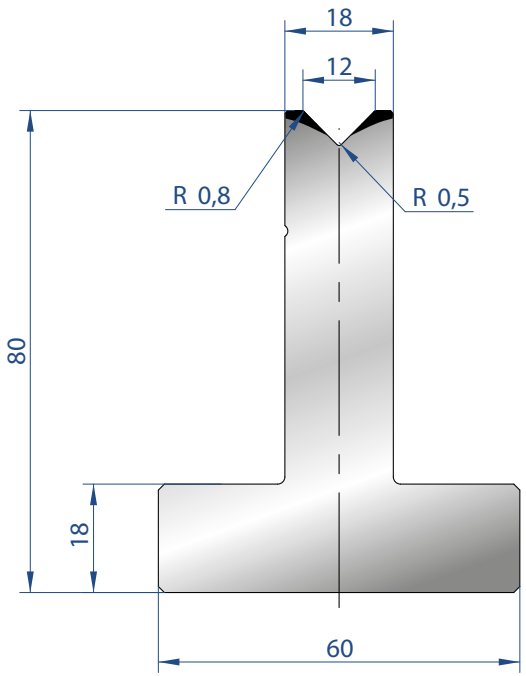

3013

Mat = C45
Max T/m = 100
α = 90°

835 mm	215,00 €	15,0 kg
415 mm	124,00 €	7,0 kg
805 mm SEKTIONIERT	333,00 €	15,0 kg

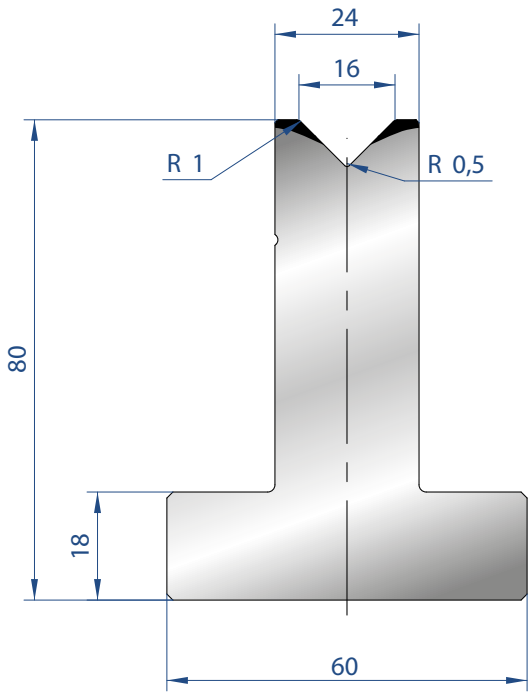

3014

Mat = C45
Max T/m = 100
α = 90°

835 mm	234,00 €	18,0 kg
415 mm	137,00 €	9,0 kg
805 mm SEKTIONIERT	349,00 €	18,0 kg

Alle Preise inklusive Versand und Verpackung

Email: office@kk-industries.eu Web: www.kk-industries.eu Mobil: +43 664 380 77 76

Alle Preise inklusive Versand und Verpackung

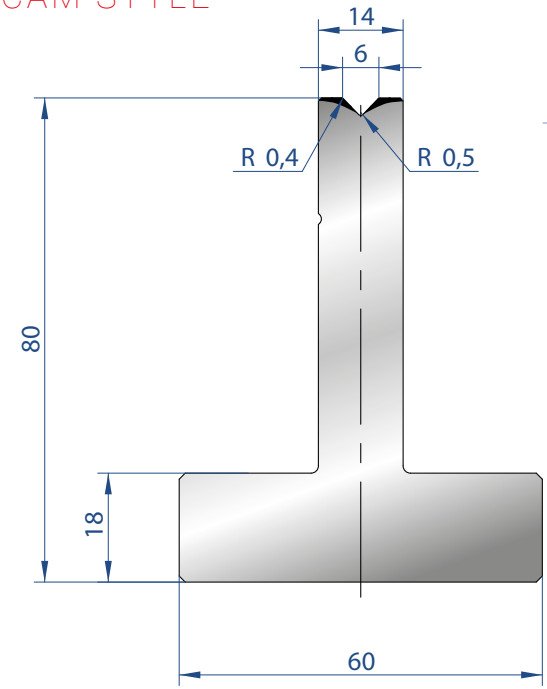

3080

Mat = C45
Max T/m = 100
α = 88°

835 mm	215,00 €	13,0 kg
415 mm	124,00 €	6,0 kg
805 mm SEKTIONIERT	333,00 €	13,0 kg

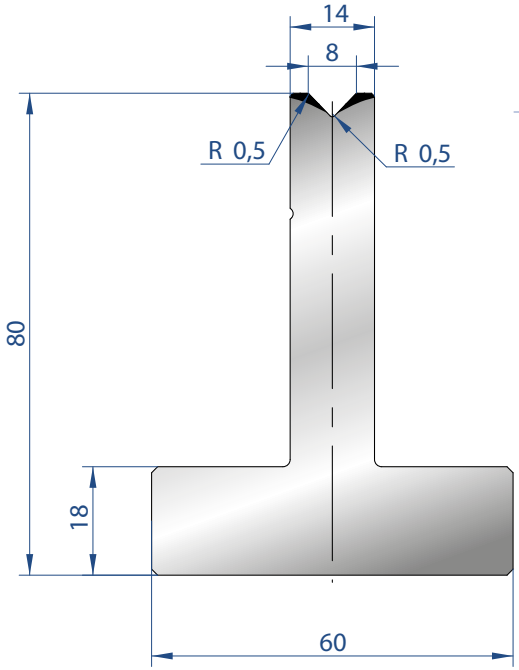

3081

Mat = C45
Max T/m = 100
α = 88°

835 mm	215,00 €	13,0 kg
415 mm	124,00 €	6,0 kg
805 mm SEKTIONIERT	333,00 €	13,0 kg

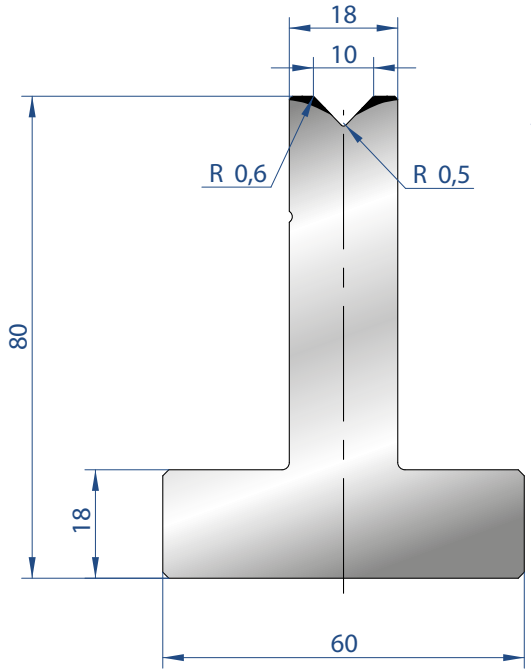

3082

Mat = C45
Max T/m = 100
α = 88°

835 mm	215,00 €	15,0 kg
415 mm	124,00 €	7,0 kg
805 mm SEKTIONIERT	333,00 €	15,0 kg

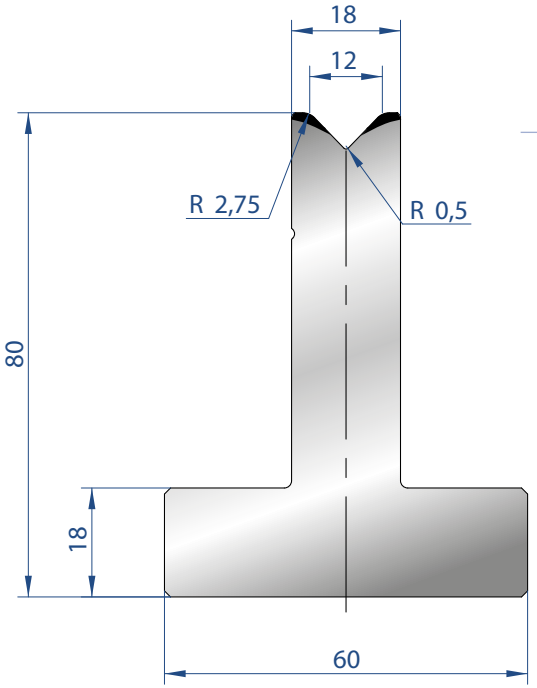

3015

Mat = C45
Max T/m = 100
α = 88°

835 mm	215,00 €	15,0 kg
415 mm	124,00 €	7,0 kg
805 mm SEKTIONIERT	333,00 €	15,0 kg

Email: office@kk-industries.eu Web: www.kk-industries.eu Mobil: +43 664 380 77 76

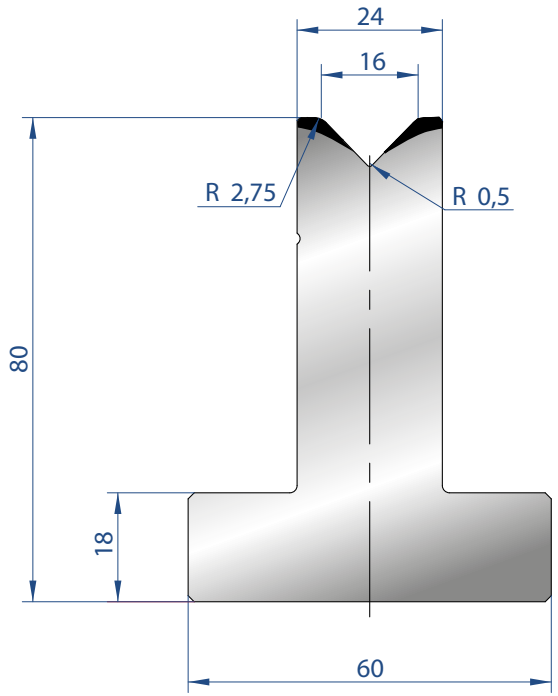

3016

Mat = C45
Max T/m = 100
α = 88°

835 mm	215,00 €	18,0 kg
415 mm	124,00 €	9,0 kg
805 mm SEKTIONIERT	333,00 €	18,0 kg

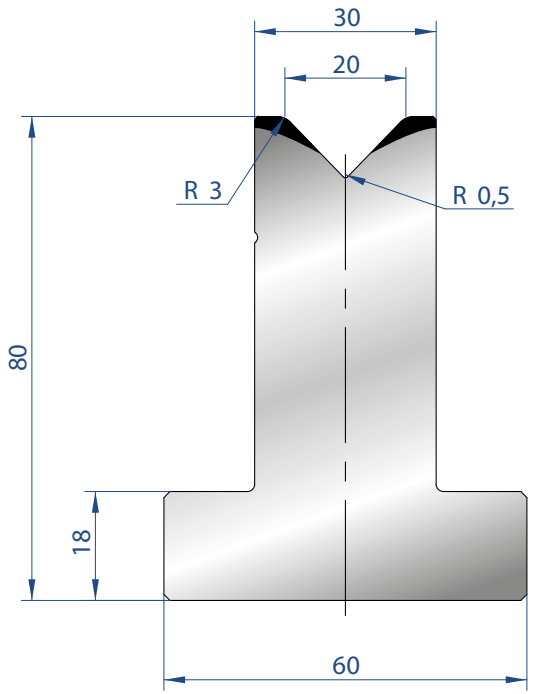

3017

Mat = C45
Max T/m = 100
α = 88°

835 mm	215,00 €	19,0 kg
415 mm	124,00 €	9,0 kg
805 mm SEKTIONIERT	333,00 €	19,0 kg

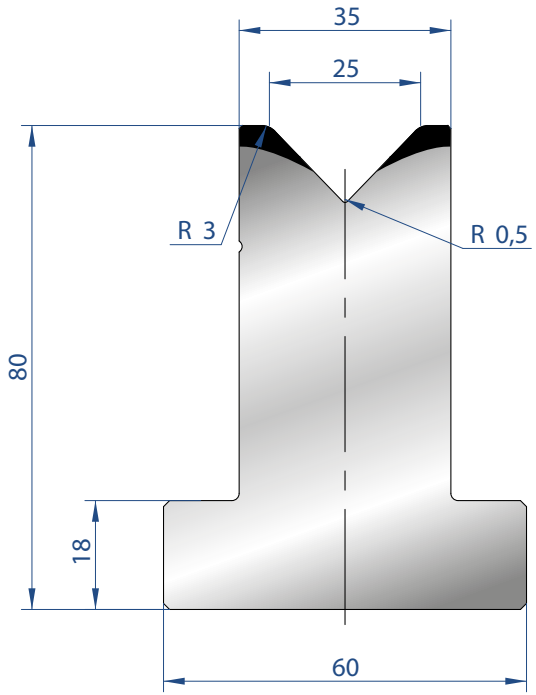

3018

Mat = C45
Max T/m = 100
α = 88°

835 mm	215,00 €	20,0 kg
415 mm	124,00 €	10,0 kg
805 mm SEKTIONIERT	333,00 €	20,0 kg

Alle Preise inklusive Versand und Verpackung

Email: office@kk-industries.eu Web: www.kk-industries.eu Mobil: +43 664 380 77 76

Alle Preise inklusive Versand und Verpackung

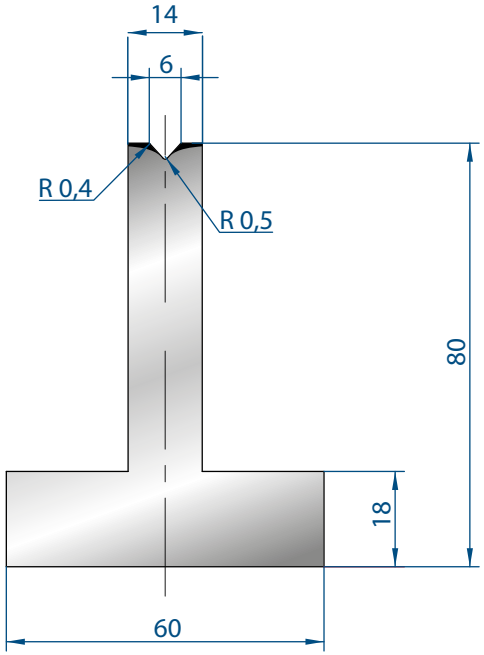

3086

Mat = C45
Max T/m = 100
α = 85°

835 mm	215,00 €	13,0 kg
415 mm	124,00 €	6,0 kg
805 mm SEKTIONIERT	333,00 €	13,0 kg

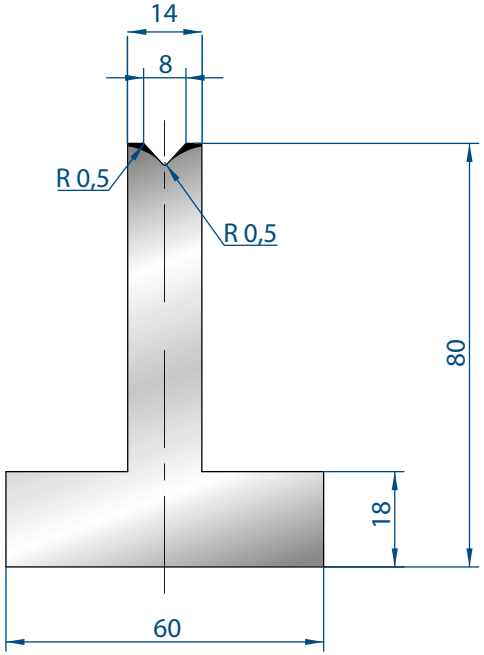

3087

Mat = C45
Max T/m = 100
α = 85°

835 mm	215,00 €	13,0 kg
415 mm	124,00 €	6,0 kg
805 mm SEKTIONIERT	333,00 €	13,0 kg

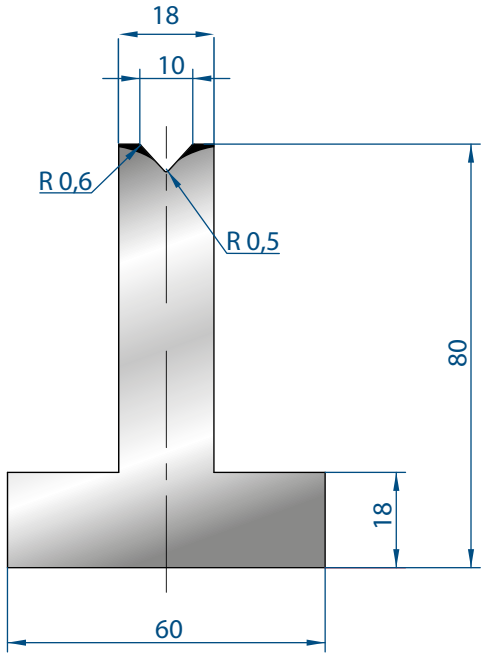

3088

Mat = C45
Max T/m = 100
α = 85°

835 mm	215,00 €	13,0 kg
415 mm	124,00 €	6,0 kg
805 mm SEKTIONIERT	333,00 €	13,0 kg

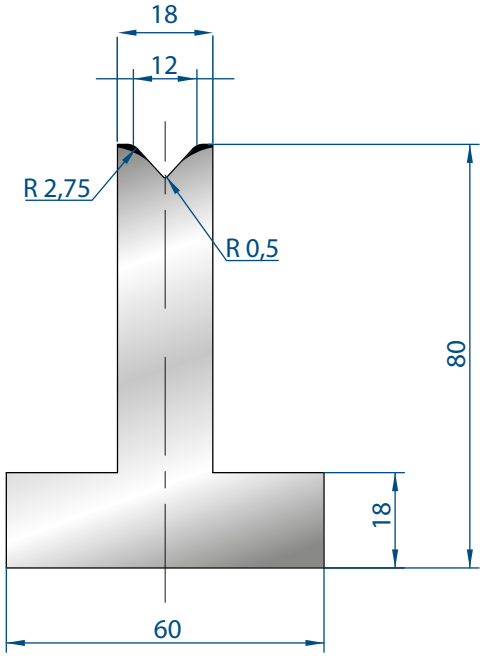

3089

Mat = C45
Max T/m = 100
α = 85°

835 mm	215,00 €	13,0 kg
415 mm	124,00 €	6,0 kg
805 mm SEKTIONIERT	333,00 €	13,0 kg

Email: office@kk-industries.eu Web: www.kk-industries.eu Mobil: +43 664 380 77 76

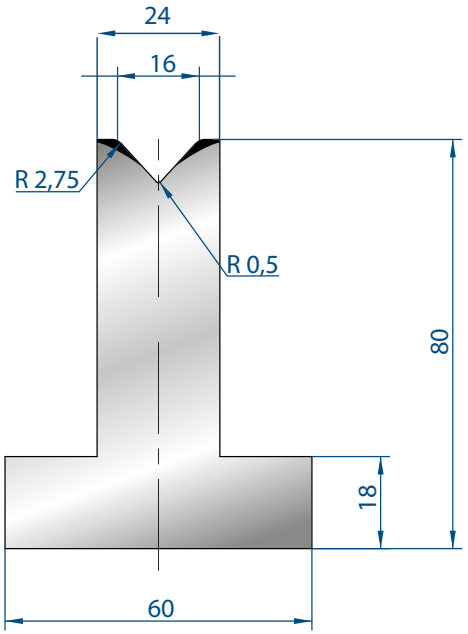

3090

Mat = C45
Max T/m = 100
α = 85°

835 mm	215,00 €	13,0 kg
415 mm	124,00 €	6,0 kg
805 mm SEKTIONIERT	333,00 €	13,0 kg

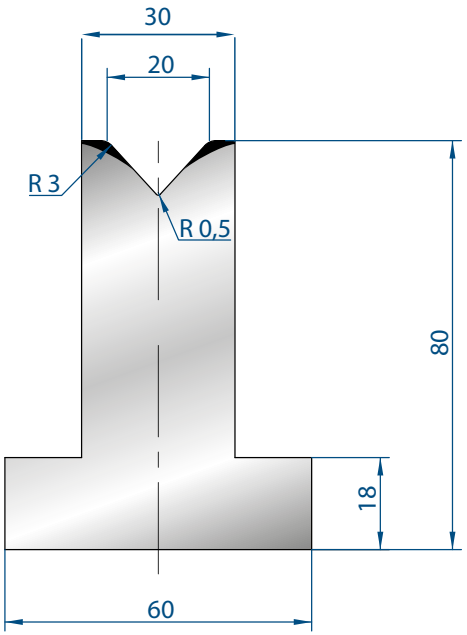

3091

Mat = C45
Max T/m = 100
α = 85°

835 mm	215,00 €	13,0 kg
415 mm	124,00 €	6,0 kg
805 mm SEKTIONIERT	333,00 €	13,0 kg

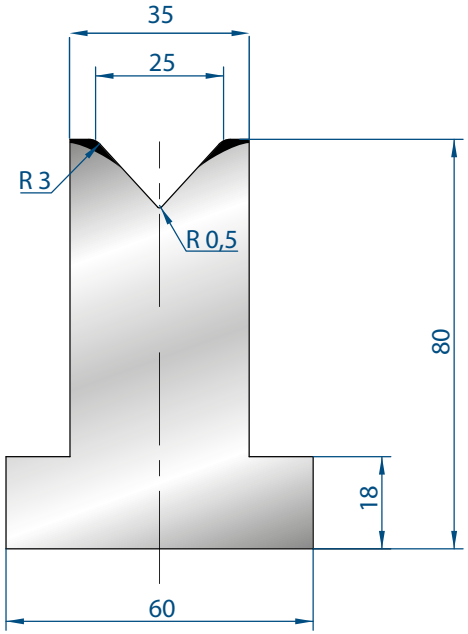

3092

Mat = C45
Max T/m = 100
α = 85°

835 mm	215,00 €	13,0 kg
415 mm	124,00 €	6,0 kg
805 mm SEKTIONIERT	333,00 €	13,0 kg

Alle Preise inklusive Versand und Verpackung

Email: office@kk-industries.eu Web: www.kk-industries.eu Mobil: +43 664 380 77 76

Alle Preise inklusive Versand und Verpackung

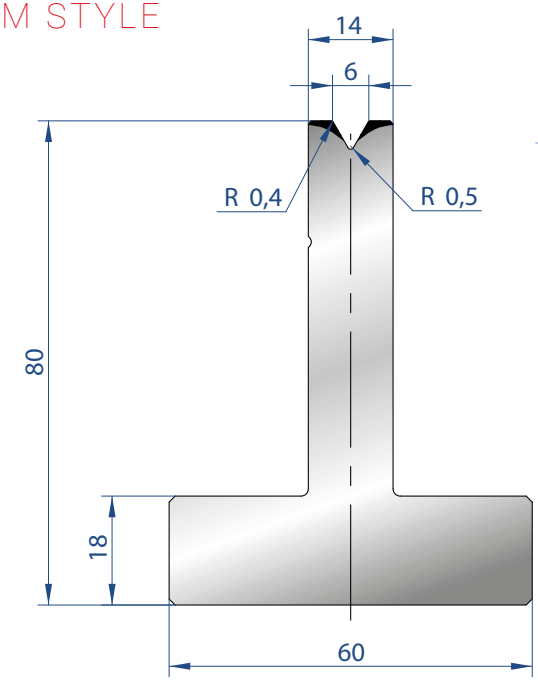

3019

Mat = C45
Max T/m = 60
α = 60°

835 mm	233,00 €	13,0 kg
415 mm	134,00 €	6,0 kg
805 mm SEKTIONIERT	352,00 €	13,0 kg

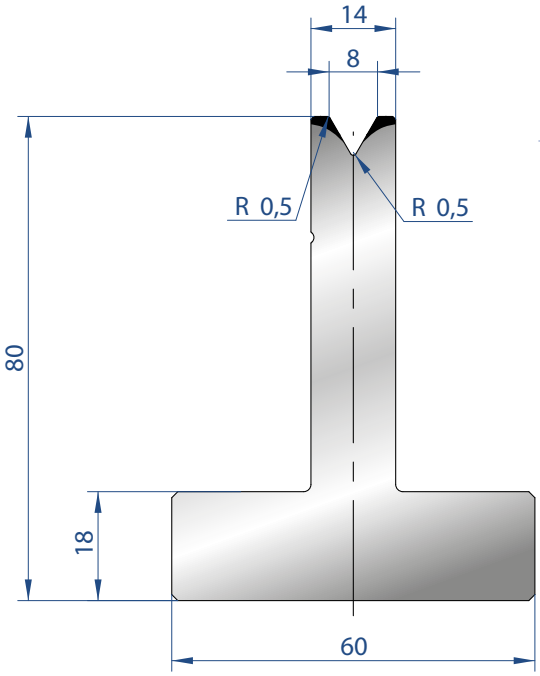

3020

Mat = C45
Max T/m = 60
α = 60°

835 mm	233,00 €	13,0 kg
415 mm	134,00 €	6,0 kg
805 mm SEKTIONIERT	352,00 €	13,0 kg

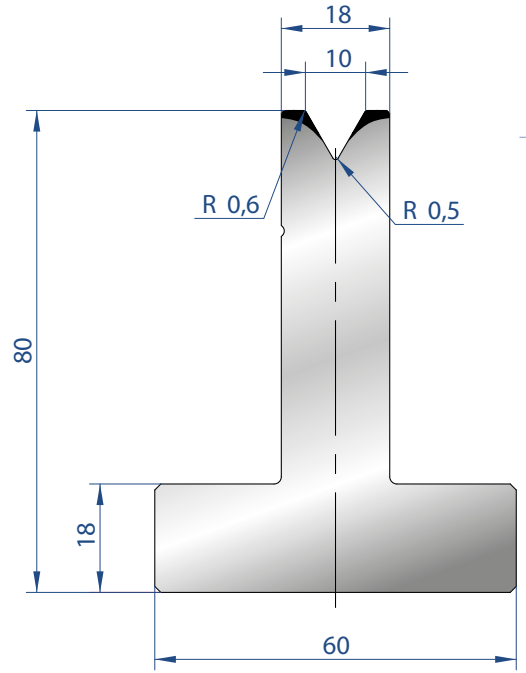

3021

Mat = C45
Max T/m = 60
α = 60°

835 mm	233,00 €	13,0 kg
415 mm	134,00 €	6,0 kg
805 mm SEKTIONIERT	352,00 €	13,0 kg

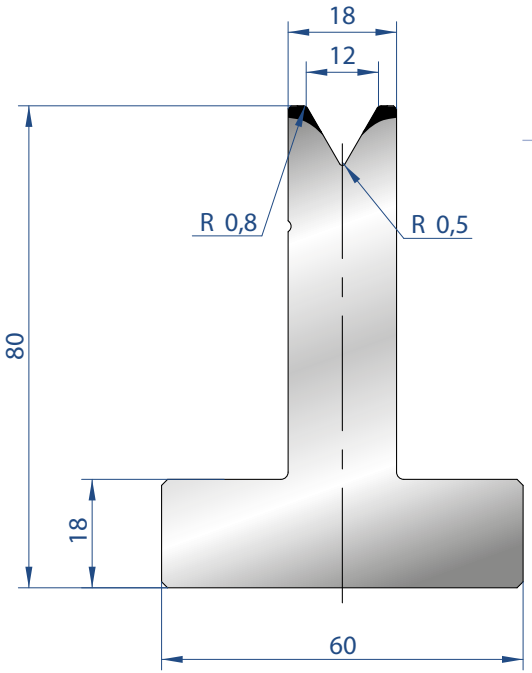

3022

Mat = C45
Max T/m = 60
α = 60°

835 mm	233,00 €	13,0 kg
415 mm	134,00 €	6,0 kg
805 mm SEKTIONIERT	352,00 €	13,0 kg

Email: office@kk-industries.eu Web: www.kk-industries.eu Mobil: +43 664 380 77 76

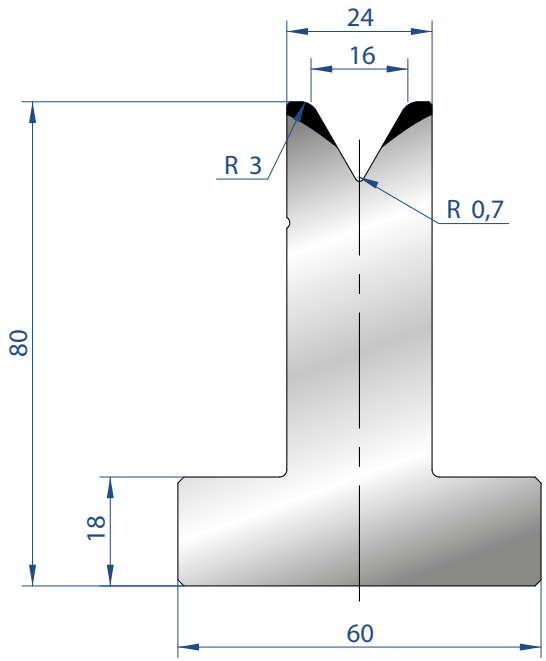

3023

Mat = C45
Max T/m = 75
α = 60°

835 mm	245,00 €	18,0 kg
415 mm	140,00 €	9,0 kg
805 mm SEKTIONIERT	355,00 €	18,0 kg

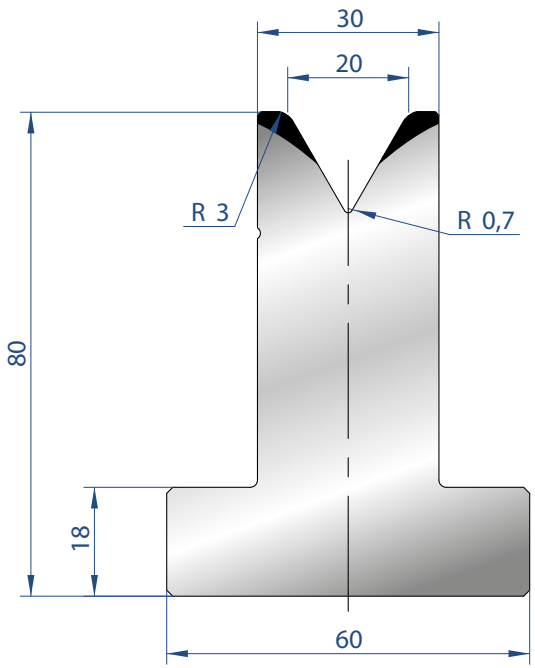

3024

Mat = C45
Max T/m = 70
α = 60°

835 mm	245,00 €	19,0 kg
415 mm	140,00 €	9,0 kg
805 mm SEKTIONIERT	355,00 €	19,0 kg

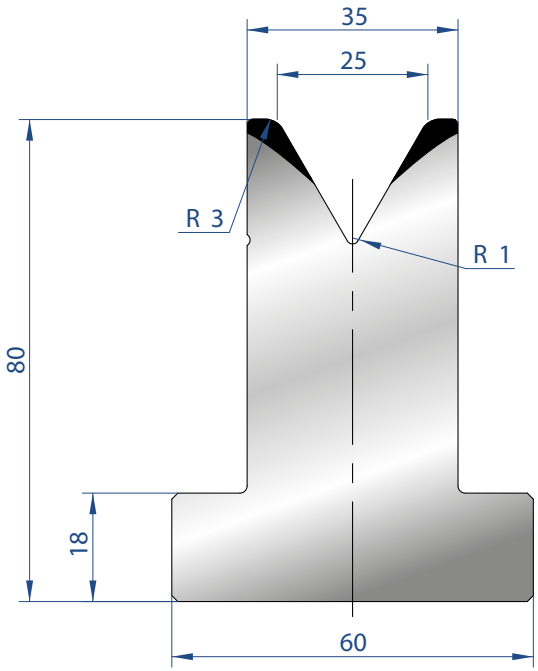

3025

Mat = C45
Max T/m = 65
α = 60°

835 mm	245,00 €	20,0 kg
415 mm	140,00 €	10,0 kg
805 mm SEKTIONIERT	355,00 €	20,0 kg

Alle Preise inklusive Versand und Verpackung

Email: office@kk-industries.eu Web: www.kk-industries.eu Mobil: +43 664 380 77 76

Alle Preise inklusive Versand und Verpackung

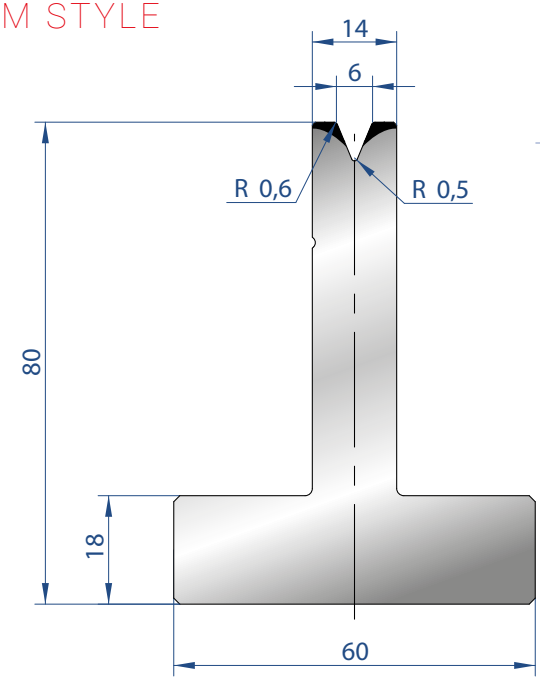

3026

Mat = C45
Max T/m = 50
α = 45°

835 mm	253,00 €	13,0 kg
415 mm	144,00 €	6,0 kg
805 mm SEKTIONIERT	380,00 €	13,0 kg

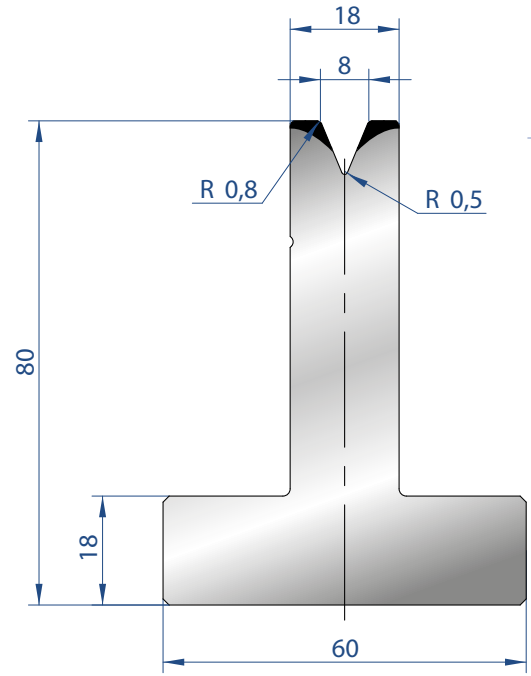

3027

Mat = C45
Max T/m = 50
α = 45°

835 mm	253,00 €	15,0 kg
415 mm	144,00 €	7,0 kg
805 mm SEKTIONIERT	380,00 €	15,0 kg

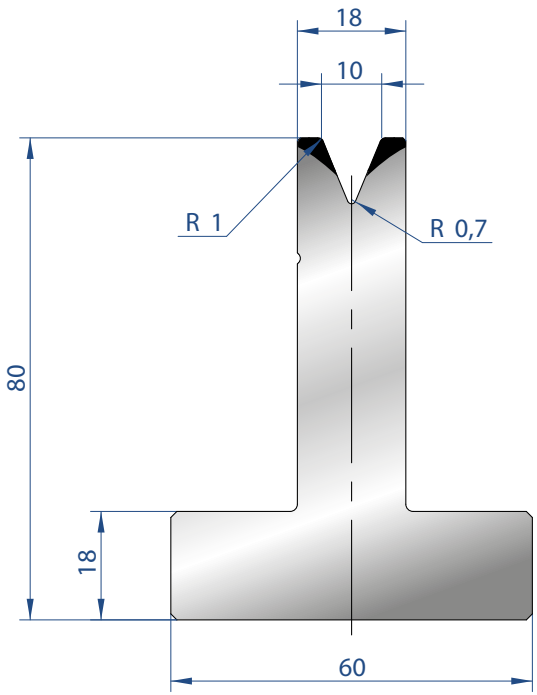

3028

Mat = C45
Max T/m = 50
α = 45°

835 mm	253,00 €	15,0 kg
415 mm	144,00 €	7,0 kg
805 mm SEKTIONIERT	380,00 €	15,0 kg

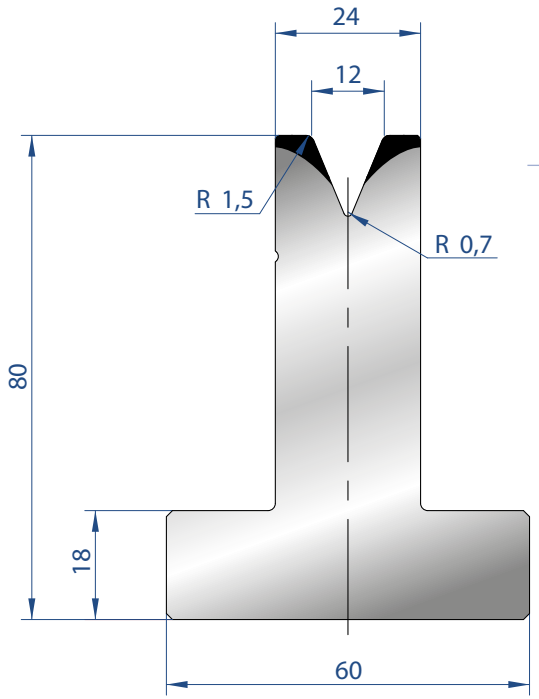

3029

Mat = C45
Max T/m = 50
α = 45°

835 mm	253,00 €	18,0 kg
415 mm	144,00 €	9,0 kg
805 mm SEKTIONIERT	380,00 €	18,0 kg

Email: office@kk-industries.eu Web: www.kk-industries.eu Mobil: +43 664 380 77 76

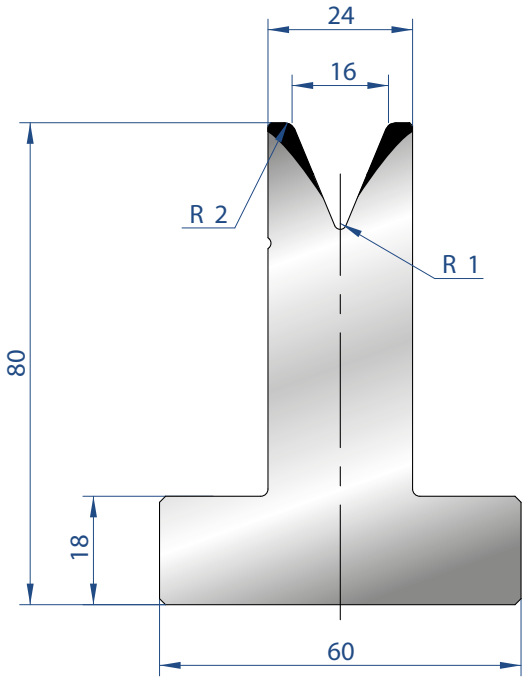

3030

Mat = C45
Max T/m = 50
α = 45°

835 mm	264,00 €	18,0 kg
415 mm	151,00 €	9,0 kg
805 mm SEKTIONIERT	383,00 €	18,0 kg

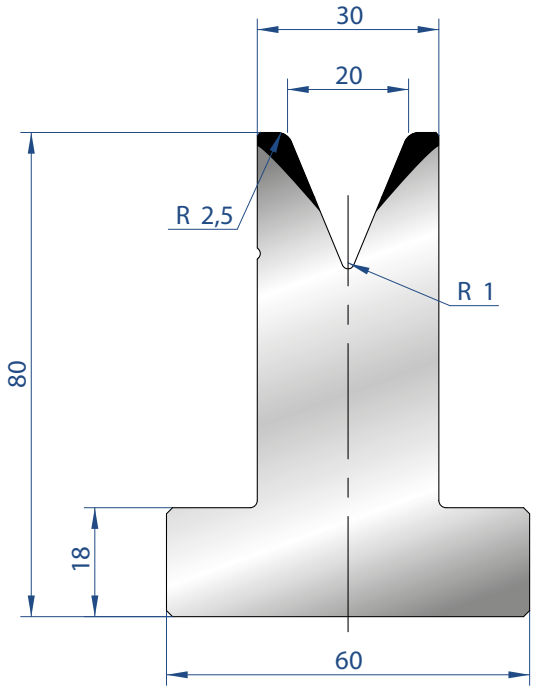

3031

Mat = C45
Max T/m = 50
α = 45°

835 mm	264,00 €	18,0 kg
415 mm	151,00 €	9,0 kg
805 mm SEKTIONIERT	383,00 €	18,0 kg

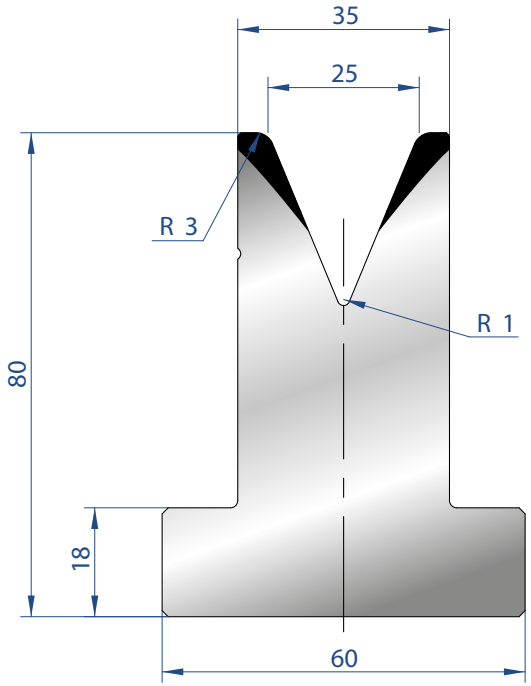

3032

Mat = C45
Max T/m = 50
α = 45°

835 mm	264,00 €	20,0 kg
415 mm	151,00 €	10,0 kg
805 mm SEKTIONIERT	383,00 €	20,0 kg

Alle Preise inklusive Versand und Verpackung

Email: office@kk-industries.eu Web: www.kk-industries.eu Mobil: +43 664 380 77 76

Alle Preise inklusive Versand und Verpackung

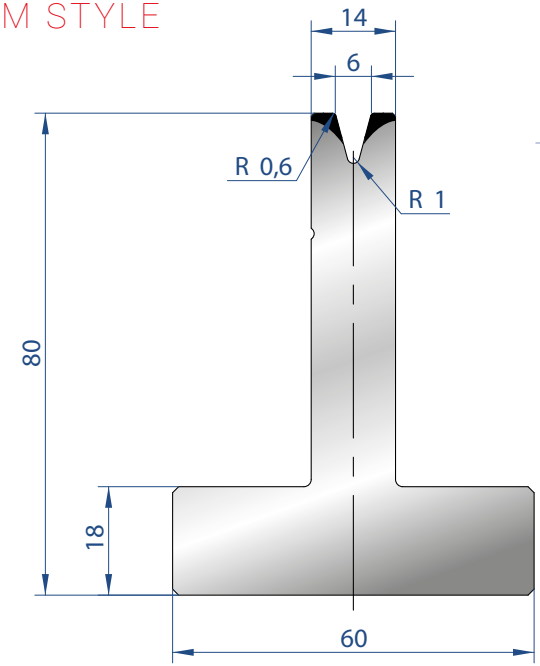

3042

Mat = C45
Max T/m = 35
α = 30°

835 mm	256,00 €	13,0 kg
415 mm	146,00 €	6,0 kg
805 mm SEKTIONIERT	387,00 €	13,0 kg

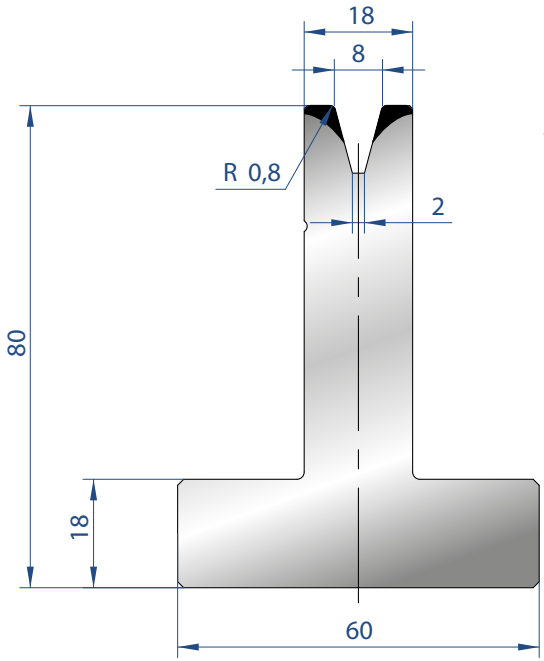

3043

Mat = C45
Max T/m = 40
α = 30°

835 mm	256,00 €	14,0 kg
415 mm	146,00 €	7,0 kg
805 mm SEKTIONIERT	387,00 €	14,0 kg

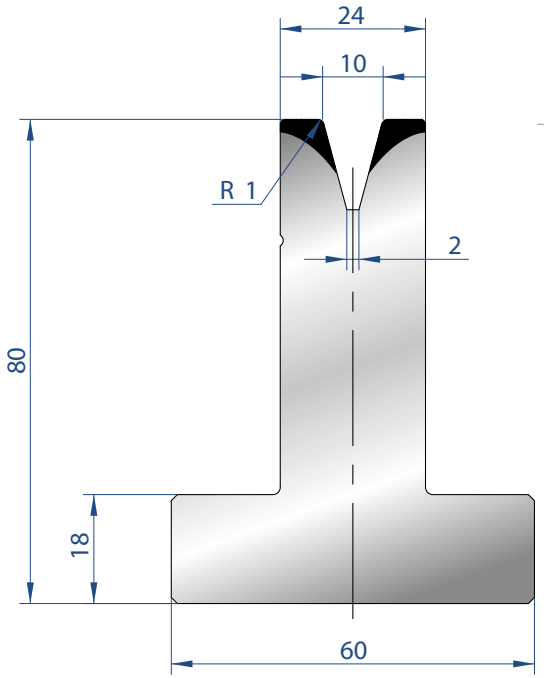

3044

Mat = C45
Max T/m = 50
α = 30°

835 mm	256,00 €	17,0 kg
415 mm	146,00 €	8,0 kg
805 mm SEKTIONIERT	387,00 €	17,0 kg

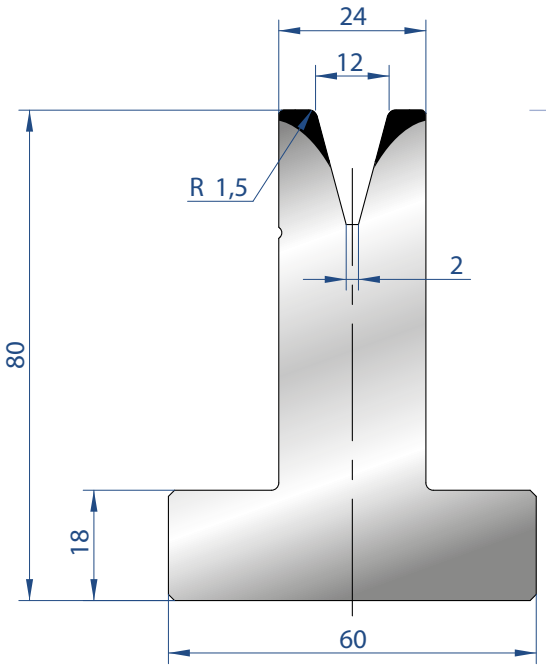

3045

Mat = C45
Max T/m = 40
α = 30°

835 mm	256,00 €	17,0 kg
415 mm	146,00 €	8,0 kg
805 mm SEKTIONIERT	387,00 €	17,0 kg

Email: office@kk-industries.eu Web: www.kk-industries.eu Mobil: +43 664 380 77 76

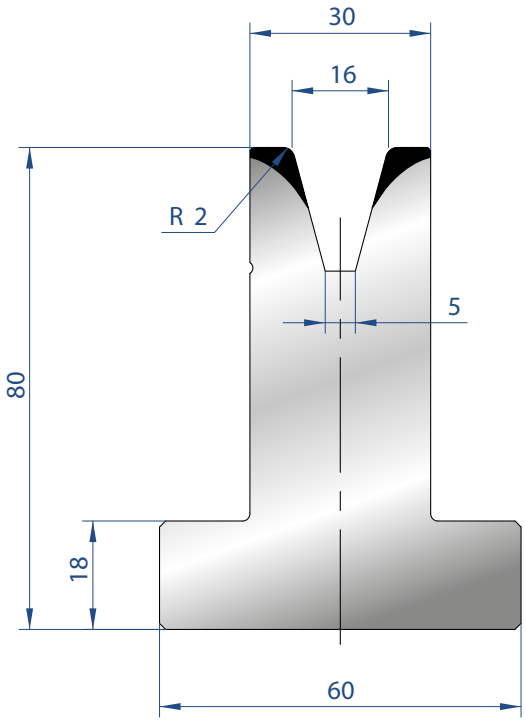

3046

Mat = C45
Max T/m = 50
α = 30°

835 mm	270,00 €	18,0 kg
415 mm	153,00 €	9,0 kg
805 mm SEKTIONIERT	391,00 €	18,0 kg

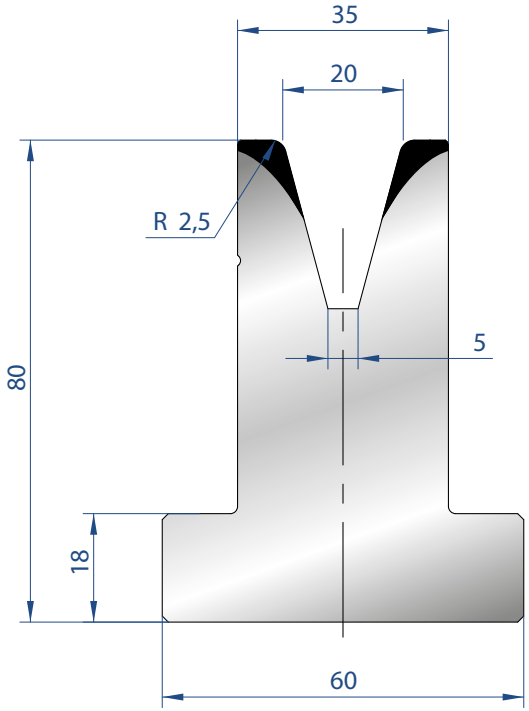

3047

Mat = C45
Max T/m = 55
α = 30°

835 mm	270,00 €	20,0 kg
415 mm	153,00 €	10,0 kg
805 mm SEKTIONIERT	391,00 €	20,0 kg

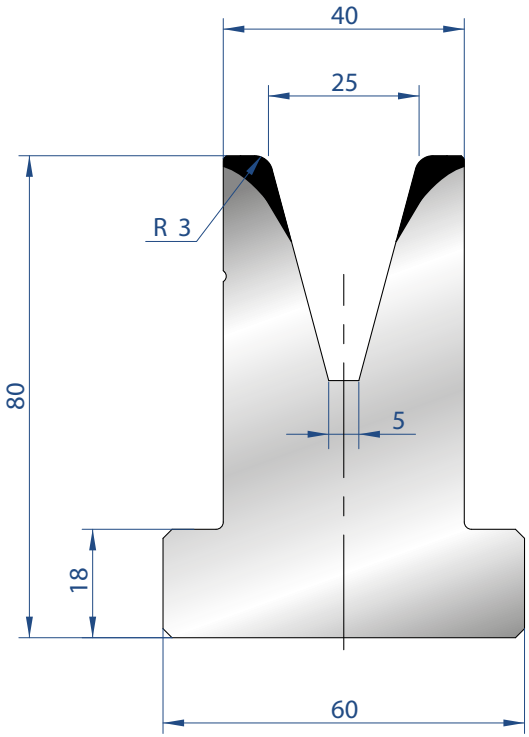

3048

Mat = C45
Max T/m = 55
α = 30°

835 mm	270,00 €	20,0 kg
415 mm	153,00 €	10,0 kg
805 mm SEKTIONIERT	391,00 €	20,0 kg

Alle Preise inklusive Versand und Verpackung

Email: office@kk-industries.eu Web: www.kk-industries.eu Mobil: +43 664 380 77 76

Alle Preise inklusive Versand und Verpackung

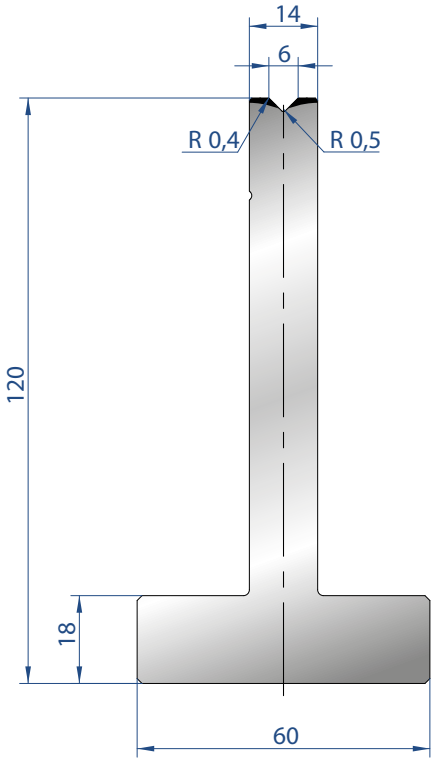

3050

Mat = C45
Max T/m = 100
α = 90°

835 mm	347,00 €	17,0 kg
415 mm	199,00 €	8,0 kg
805 mm SEKTIONIERT	499,00 €	17,0 kg

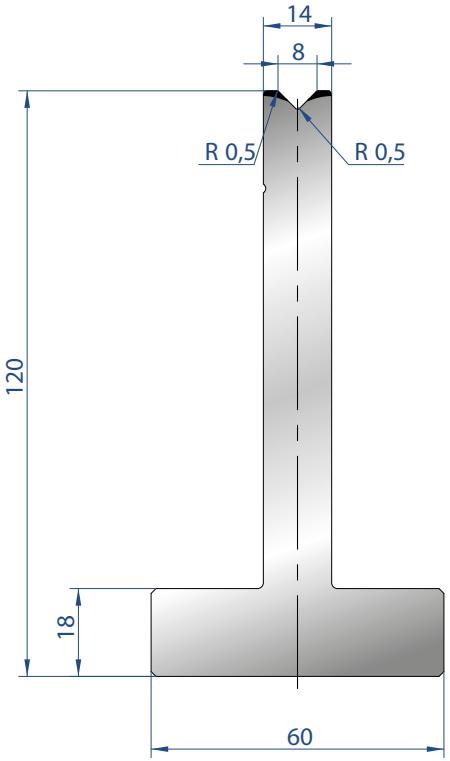

3051

Mat = C45
Max T/m = 100
α = 90°

835 mm	347,00 €	17,0 kg
415 mm	199,00 €	8,0 kg
805 mm SEKTIONIERT	499,00 €	17,0 kg

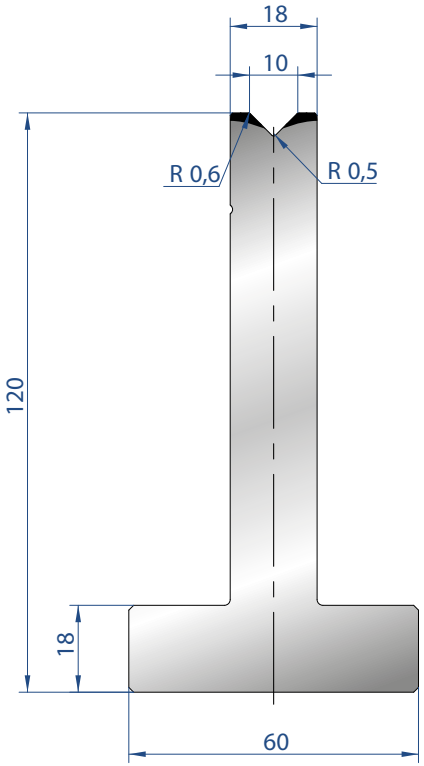

3052

Mat = C45
Max T/m = 100
α = 90°

835 mm	347,00 €	18,0 kg
415 mm	199,00 €	9,0 kg
805 mm SEKTIONIERT	499,00 €	18,0 kg

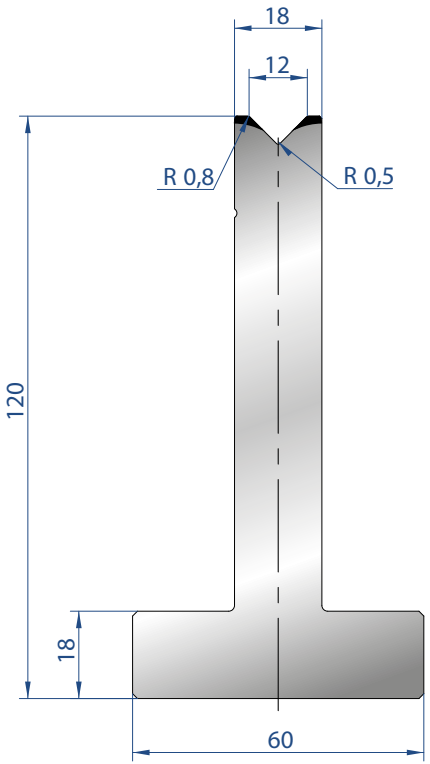

3053

Mat = C45
Max T/m = 100
α = 90°

835 mm	347,00 €	18,0 kg
415 mm	199,00 €	9,0 kg
805 mm SEKTIONIERT	499,00 €	18,0 kg

Email: office@kk-industries.eu Web: www.kk-industries.eu Mobil: +43 664 380 77 76

www.kk-industries.eu
office@kk-industries.eu
+43 (0)664 380 77 76

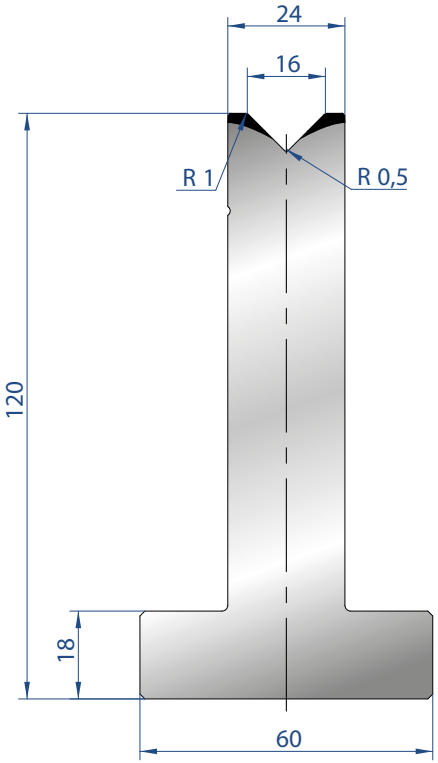

3054

Mat = C45
Max T/m = 100
α = 90°

835 mm	376,00 €	22,0 kg
415 mm	214,00 €	11,0 kg
805 mm SEKTIONIERT	511,00 €	22,0 kg

Alle Preise inklusive Versand und Verpackung

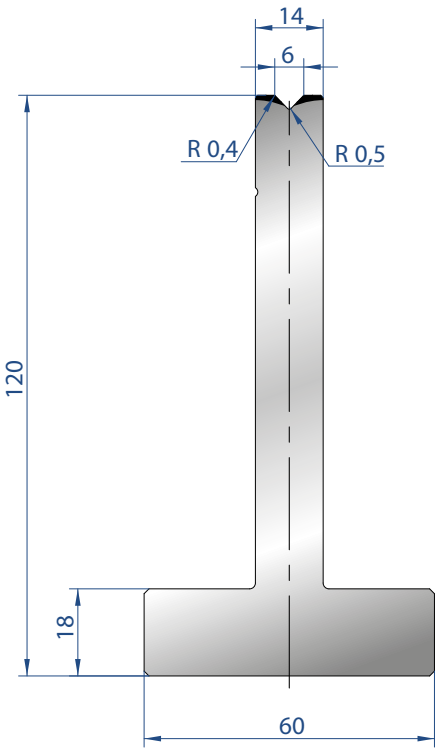

3083

Mat = C45
Max T/m = 100
α = 88°

835 mm	347,00 €	17,0 kg
415 mm	199,00 €	8,0 kg
805 mm SEKTIONIERT	499,00 €	17,0 kg

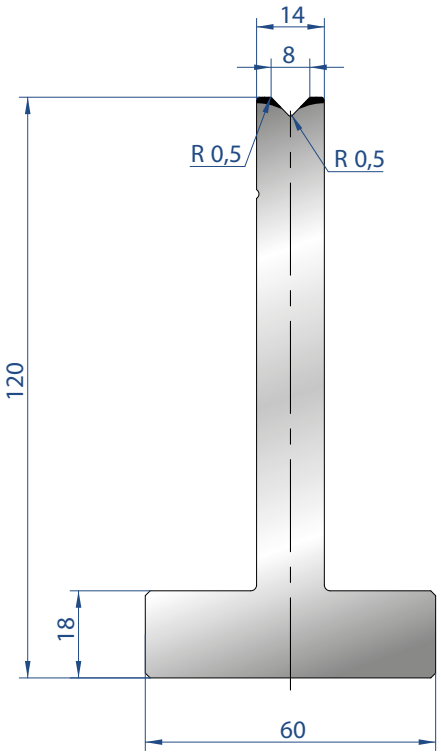

3084

Mat = C45
Max T/m = 100
α = 88°

835 mm	347,00 €	17,0 kg
415 mm	199,00 €	8,0 kg
805 mm SEKTIONIERT	499,00 €	17,0 kg

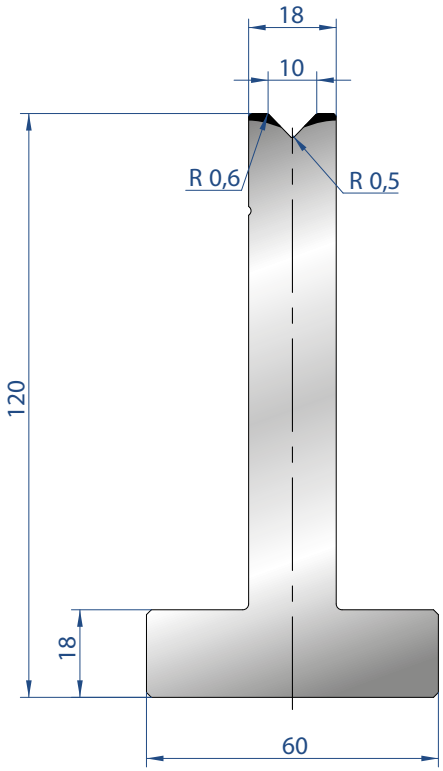

3085

Mat = C45
Max T/m = 100
α = 88°

835 mm	347,00 €	18,0 kg
415 mm	199,00 €	9,0 kg
805 mm SEKTIONIERT	499,00 €	18,0 kg

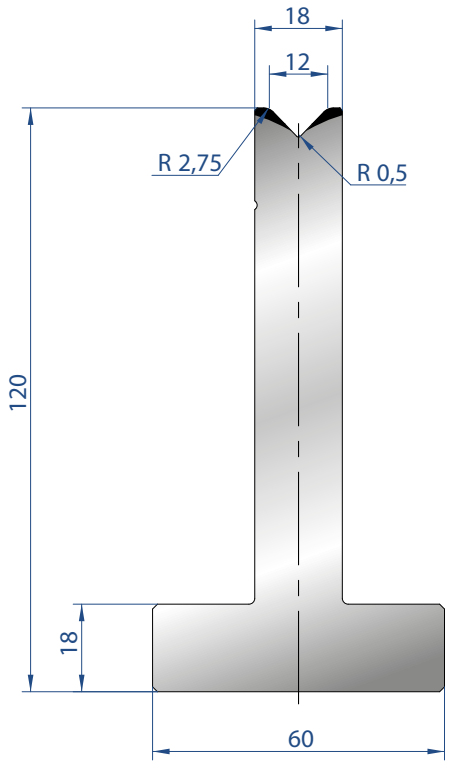

3055

Mat = C45
Max T/m = 100
α = 88°

835 mm	347,00 €	18,0 kg
415 mm	199,00 €	9,0 kg
805 mm SEKTIONIERT	499,00 €	18,0 kg

Email: office@kk-industries.eu Web: www.kk-industries.eu Mobil: +43 664 380 77 76

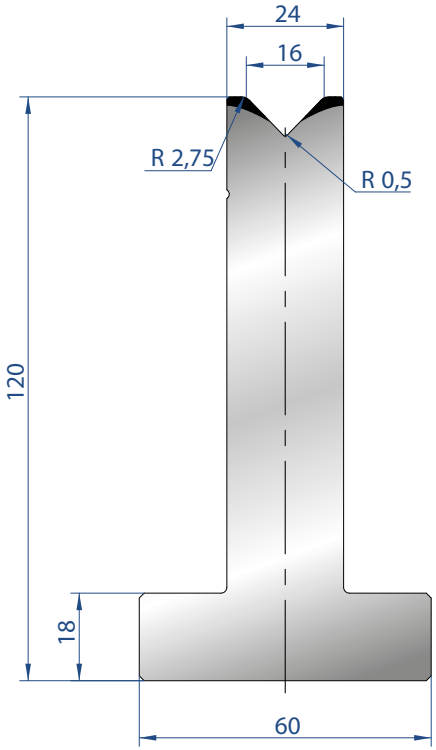

3056

Mat = C45
Max T/m = 100
α = 88°

835 mm	347,00 €	22,0 kg
415 mm	199,00 €	11,0 kg
805 mm SEKTIONIERT	499,00 €	22,0 kg

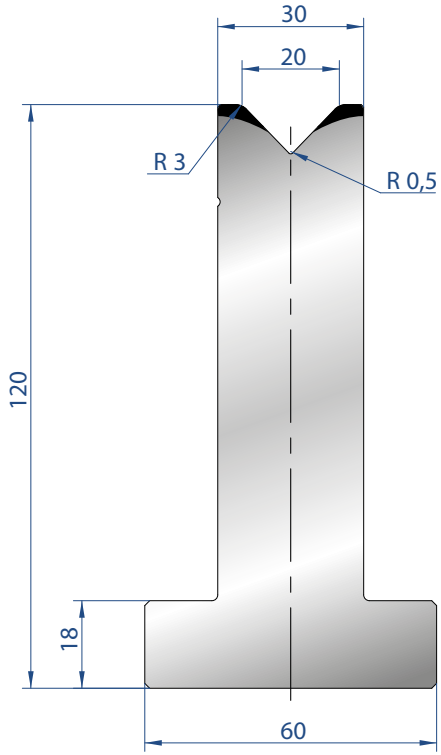

3057

Mat = C45
Max T/m = 100
α = 88°

835 mm	347,00 €	27,0 kg
415 mm	199,00 €	13,0 kg
805 mm SEKTIONIERT	499,00 €	27,0 kg

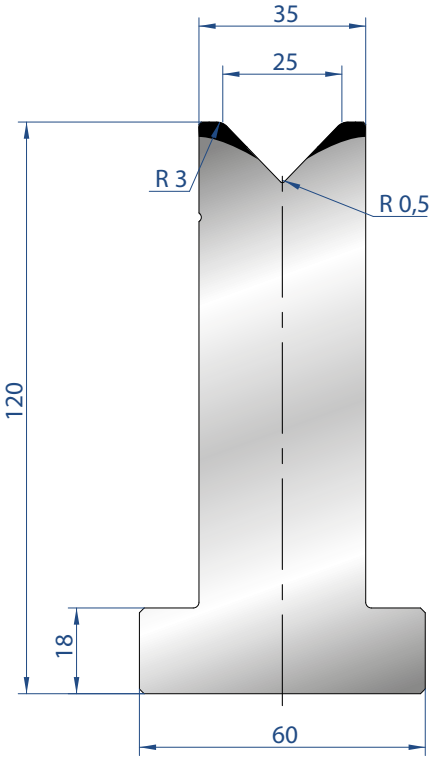

3058

Mat = C45
Max T/m = 100
α = 88°

835 mm	347,00 €	30,0 kg
415 mm	199,00 €	15,0 kg
805 mm SEKTIONIERT	499,00 €	30,0 kg

Alle Preise inklusive Versand und Verpackung

Email: office@kk-industries.eu Web: www.kk-industries.eu Mobil: +43 664 380 77 76

Alle Preise inklusive Versand und Verpackung

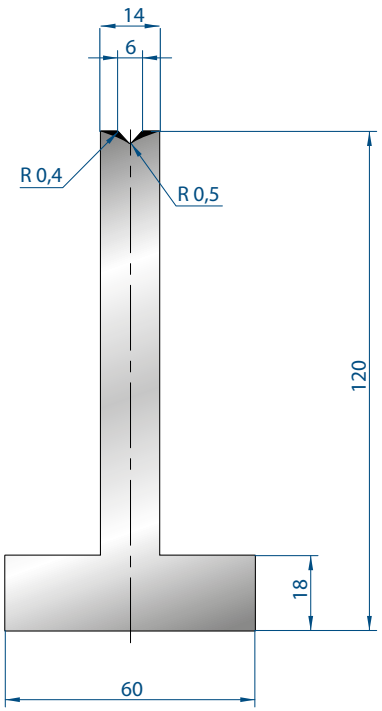

3093

Mat = C45
Max T/m = 100
α = 85°

835 mm	347,00 €	17,0 kg
415 mm	199,00 €	8,0 kg
805 mm SEKTIONIERT	499,00 €	17,0 kg

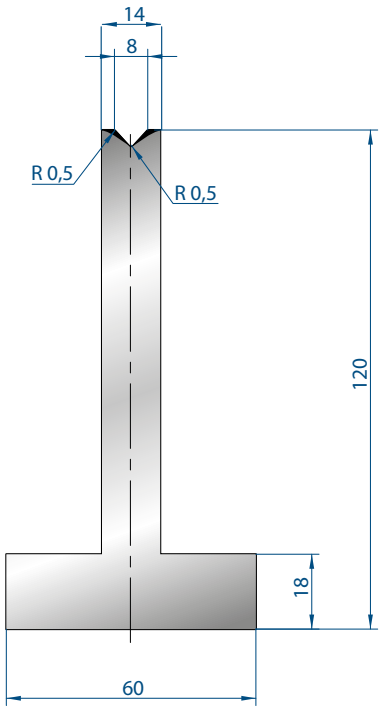

3094

Mat = C45
Max T/m = 100
α = 85°

835 mm	347,00 €	17,0 kg
415 mm	199,00 €	8,0 kg
805 mm SEKTIONIERT	499,00 €	17,0 kg

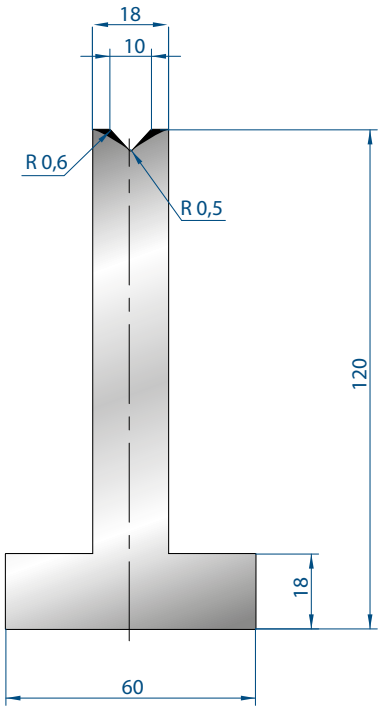

3095

Mat = C45
Max T/m = 100
α = 85°

835 mm	347,00 €	18,0 kg
415 mm	199,00 €	9,0 kg
805 mm SEKTIONIERT	499,00 €	18,0 kg

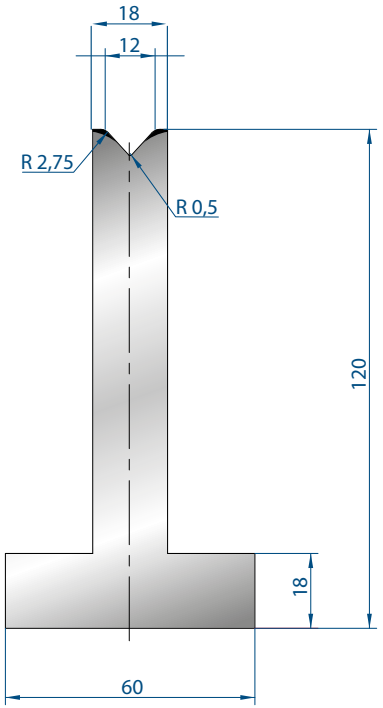

3096

Mat = C45
Max T/m = 100
α = 85°

835 mm	347,00 €	18,0 kg
415 mm	199,00 €	9,0 kg
805 mm SEKTIONIERT	499,00 €	18,0 kg

Email: office@kk-industries.eu Web: www.kk-industries.eu Mobil: +43 664 380 77 76

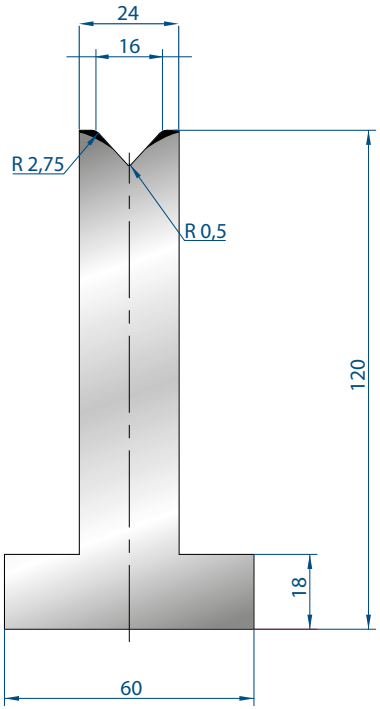

3097

Mat = C45
Max T/m = 100
α = 85°

835 mm	347,00 €	22,0 kg
415 mm	199,00 €	11,0 kg
805 mm SEKTIONIERT	499,00 €	22,0 kg

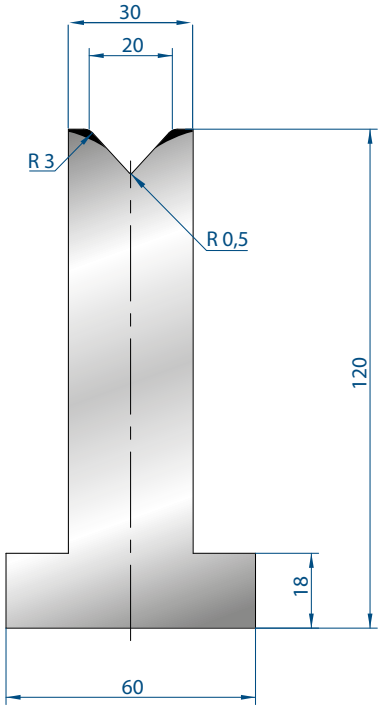

3098

Mat = C45
Max T/m = 100
α = 85°

835 mm	347,00 €	27,0 kg
415 mm	199,00 €	13,0 kg
805 mm SEKTIONIERT	499,00 €	27,0 kg

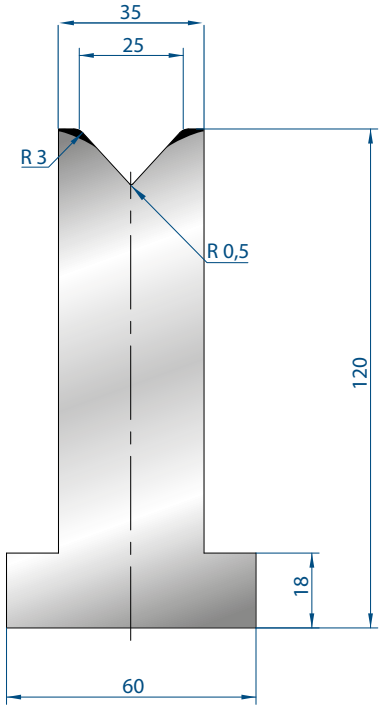

3099

Mat = C45
Max T/m = 100
α = 85°

835 mm	347,00 €	13,0 kg
415 mm	199,00 €	5,0 kg
805 mm SEKTIONIERT	499,00 €	13,0 kg

Alle Preise inklusive Versand und Verpackung

Email: office@kk-industries.eu Web: www.kk-industries.eu Mobil: +43 664 380 77 76

Alle Preise inklusive Versand und Verpackung

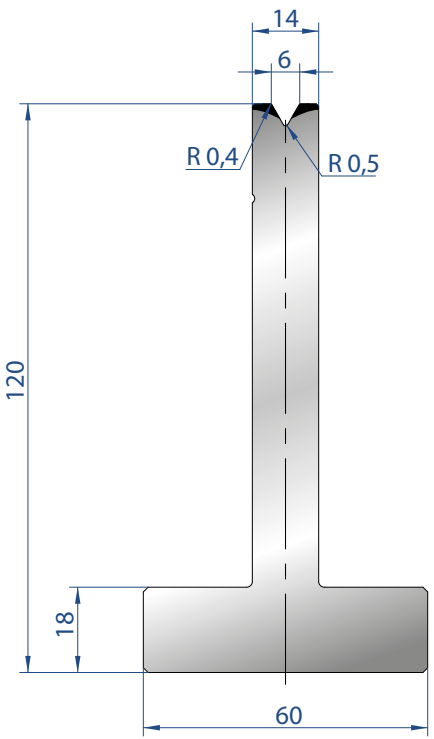

3059

Mat = C45
Max T/m = 60
α = 60°

835 mm	358,00 €	17,0 kg
415 mm	216,00 €	8,0 kg
805 mm SEKTIONIERT	503,00 €	17,0 kg

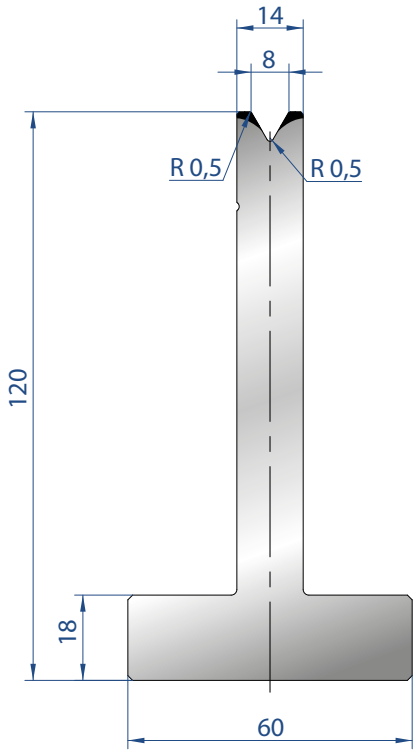

3060

Mat = C45
Max T/m = 60
α = 60°

835 mm	358,00 €	17,0 kg
415 mm	216,00 €	8,0 kg
805 mm SEKTIONIERT	503,00 €	17,0 kg

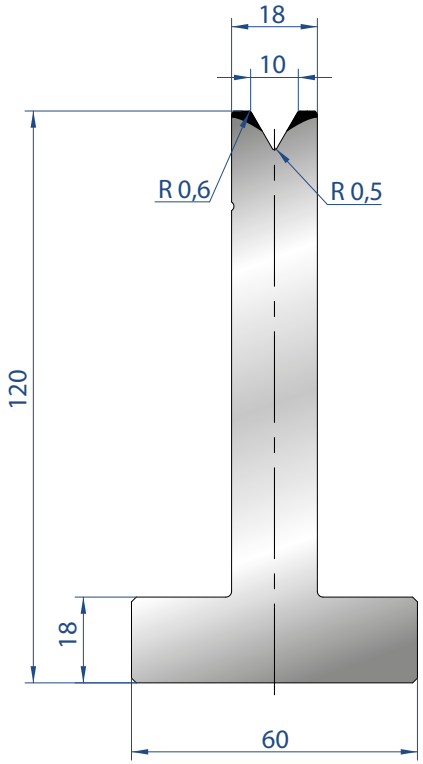

3061

Mat = C45
Max T/m = 60
α = 60°

835 mm	358,00 €	18,0 kg
415 mm	216,00 €	9,0 kg
805 mm SEKTIONIERT	503,00 €	18,0 kg

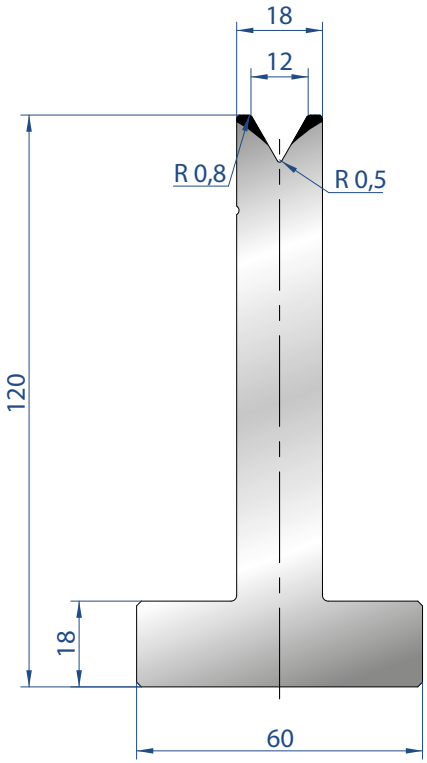

3062

Mat = C45
Max T/m = 75
α = 60°

835 mm	358,00 €	18,0 kg
415 mm	216,00 €	9,0 kg
805 mm SEKTIONIERT	503,00 €	18,0 kg

Email: office@kk-industries.eu Web: www.kk-industries.eu Mobil: +43 664 380 77 76

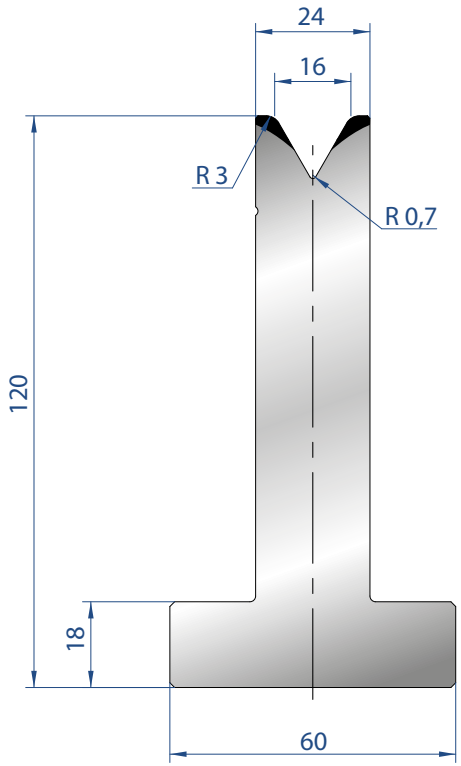

3063

Mat = C45
Max T/m = 70
α = 60°

835 mm	376,00 €	22,0 kg
415 mm	218,00 €	11,0 kg
805 mm SEKTIONIERT	509,00 €	22,0 kg

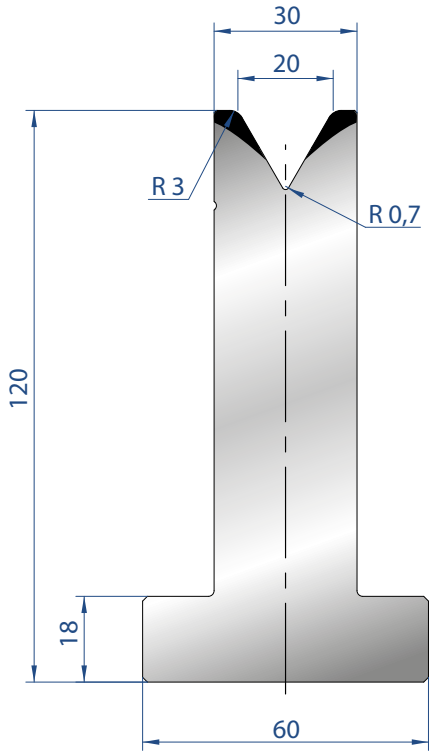

3064

Mat = C45
Max T/m = 65
α = 60°

835 mm	376,00 €	22,0 kg
415 mm	218,00 €	11,0 kg
805 mm SEKTIONIERT	509,00 €	22,0 kg

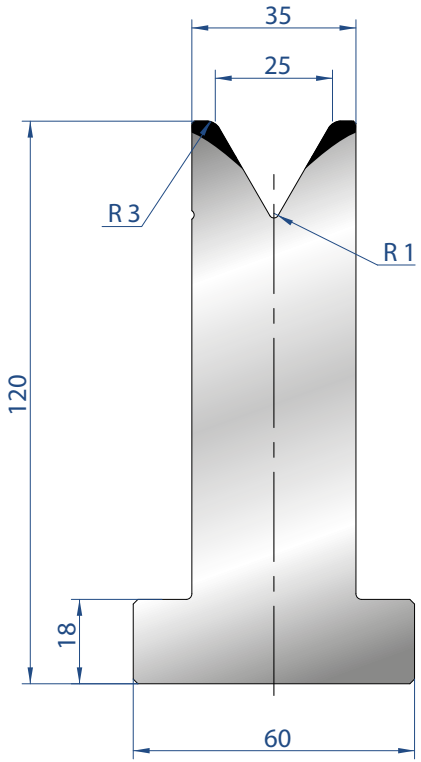

3065

Mat = C45
Max T/m = 60
α = 60°

835 mm	376,00 €	30,0 kg
415 mm	218,00 €	15,0 kg
805 mm SEKTIONIERT	509,00 €	30,0 kg

Alle Preise inklusive Versand und Verpackung

Email: office@kk-industries.eu Web: www.kk-industries.eu Mobil: +43 664 380 77 76

www.kk-industries.eu
office@kk-industries.eu
+43 (0)664 380 77 76

Alle Preise inklusive Versand und Verpackung

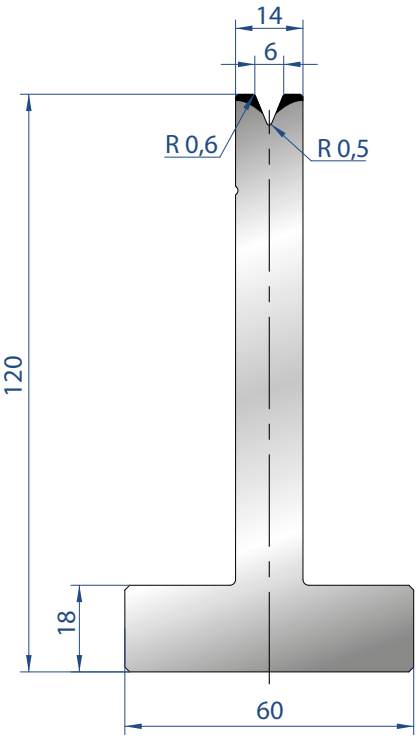

3066

Mat = C45
Max T/m = 50
α = 45°

835 mm	387,00 €	17,0 kg
415 mm	225,00 €	8,0 kg
805 mm SEKTIONIERT	541,00 €	17,0 kg

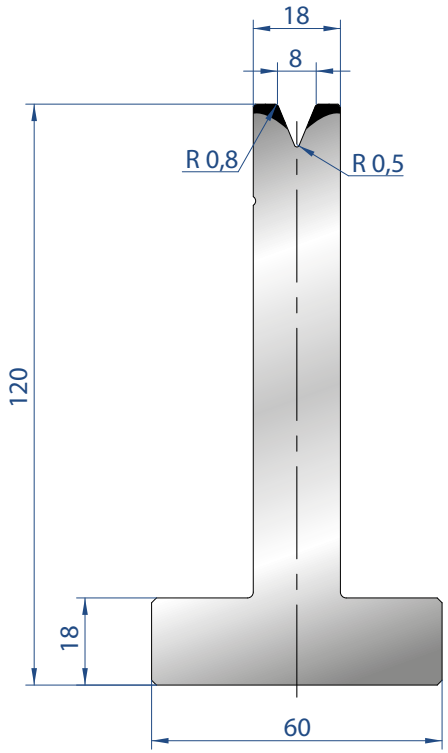

3067

Mat = C45
Max T/m = 50
α = 45°

835 mm	387,00 €	17,0 kg
415 mm	225,00 €	8,0 kg
805 mm SEKTIONIERT	541,00 €	17,0 kg

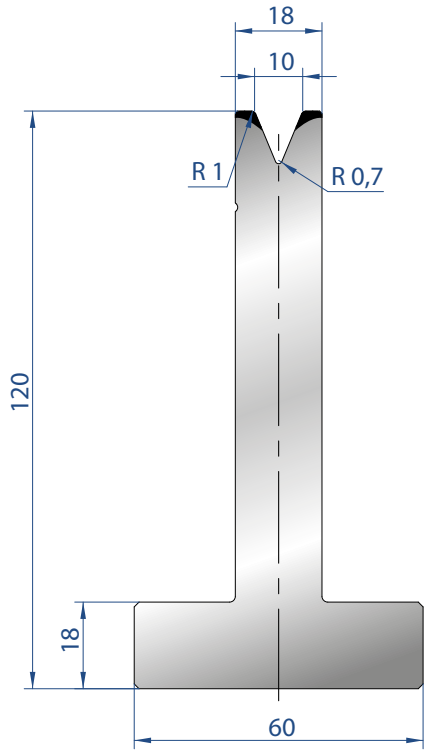

3068

Mat = C45
Max T/m = 50
α = 45°

835 mm	387,00 €	18,0 kg
415 mm	225,00 €	8,0 kg
805 mm SEKTIONIERT	541,00 €	17,0 kg

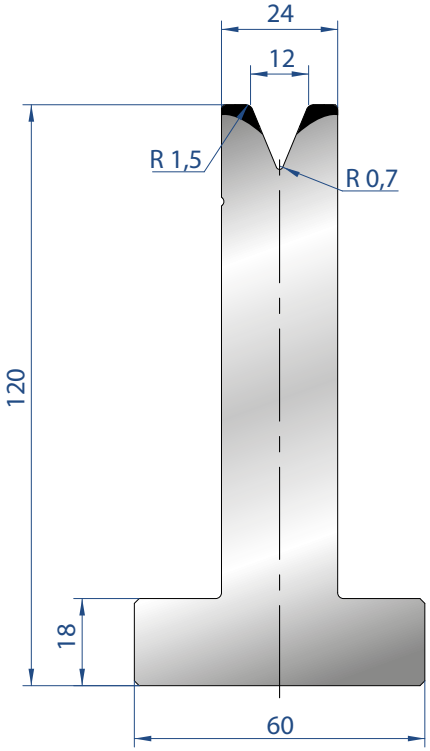

3069

Mat = C45
Max T/m = 50
α = 45°

835 mm	387,00 €	22,0 kg
415 mm	225,00 €	11,0 kg
805 mm SEKTIONIERT	541,00 €	22,0 kg

Email: office@kk-industries.eu Web: www.kk-industries.eu Mobil: +43 664 380 77 76

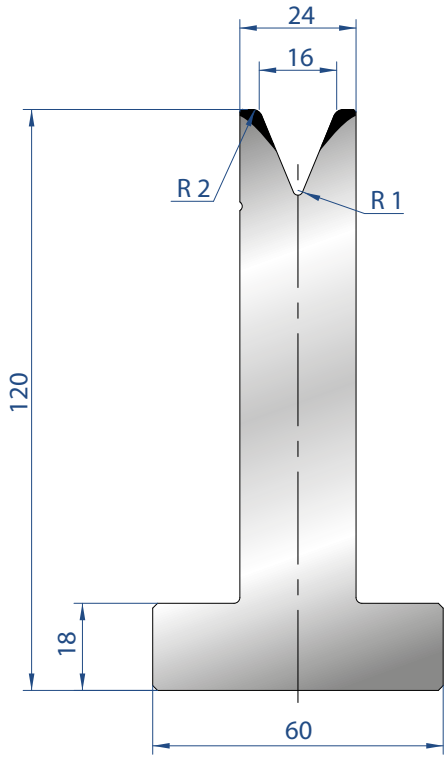

3070

Mat = C45
Max T/m = 50
α = 45°

835 mm	406,00 €	22,0 kg
415 mm	222,00 €	11,0 kg
805 mm SEKTIONIERT	539,00 €	22,0 kg

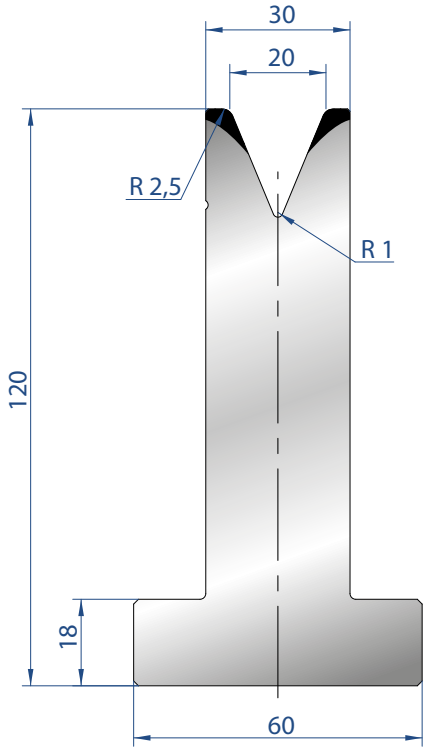

3071

Mat = C45
Max T/m = 50
α = 45°

835 mm	406,00 €	27,0 kg
415 mm	222,00 €	13,0 kg
805 mm SEKTIONIERT	539,00 €	27,0 kg

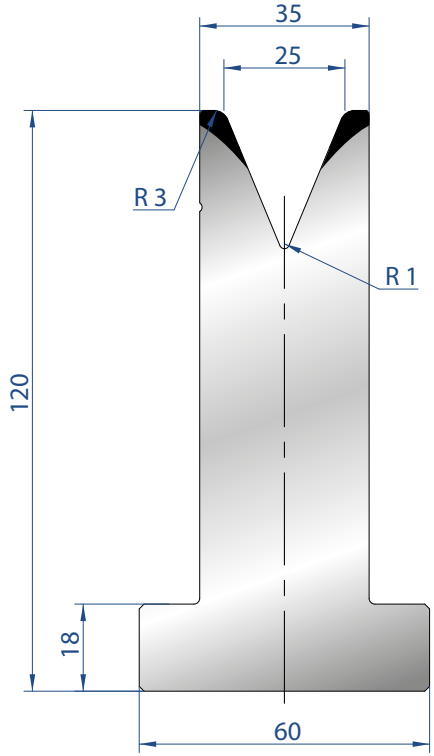

3072

Mat = C45
Max T/m = 50
α = 45°

835 mm	406,00 €	30,0 kg
415 mm	222,00 €	15,0 kg
805 mm SEKTIONIERT	539,00 €	30,0 kg

Alle Preise inklusive Versand und Verpackung

Email: office@kk-industries.eu Web: www.kk-industries.eu Mobil: +43 664 380 77 76

Alle Preise inklusive Versand und Verpackung

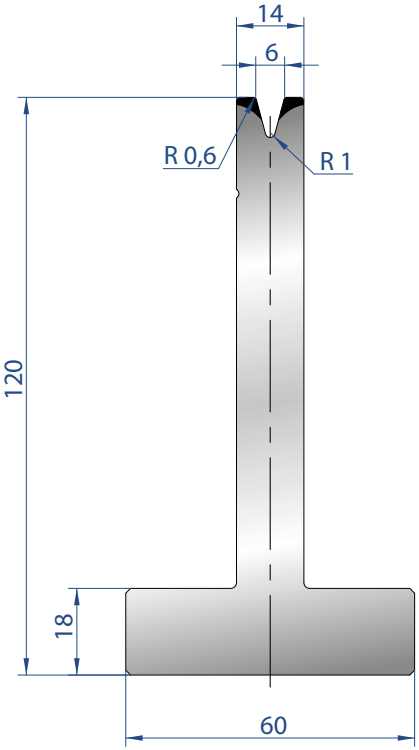

3073

Mat = C45
Max T/m = 35
α = 30°

835 mm	393,00 €	17,0 kg
415 mm	230,00 €	8,0 kg
805 mm SEKTIONIERT	552,00 €	17,0 kg

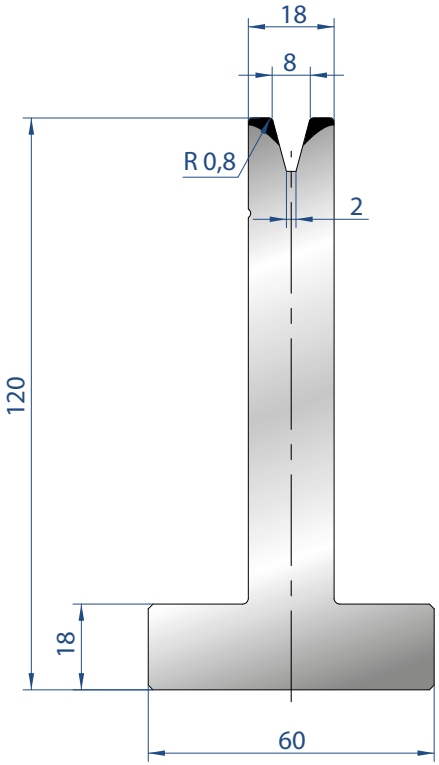

3074

Mat = C45
Max T/m = 40
α = 30°

835 mm	393,00 €	18,0 kg
415 mm	230,00 €	9,0 kg
805 mm SEKTIONIERT	552,00 €	18,0 kg

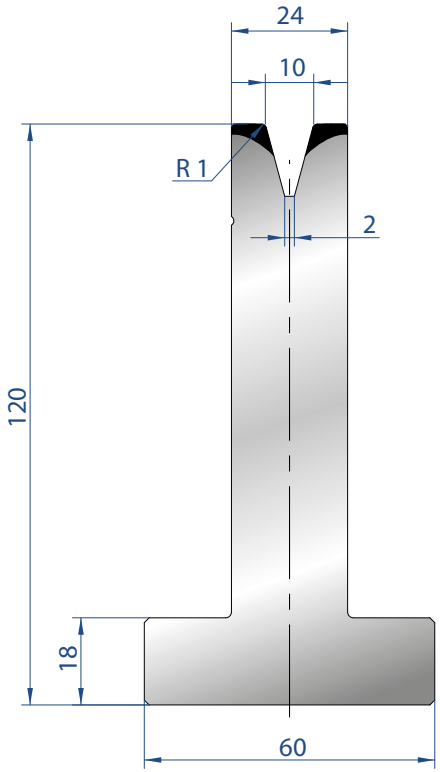

3075

Mat = C45
Max T/m = 50
α = 30°

835 mm	393,00 €	22,0 kg
415 mm	230,00 €	11,0 kg
805 mm SEKTIONIERT	552,00 €	22,0 kg

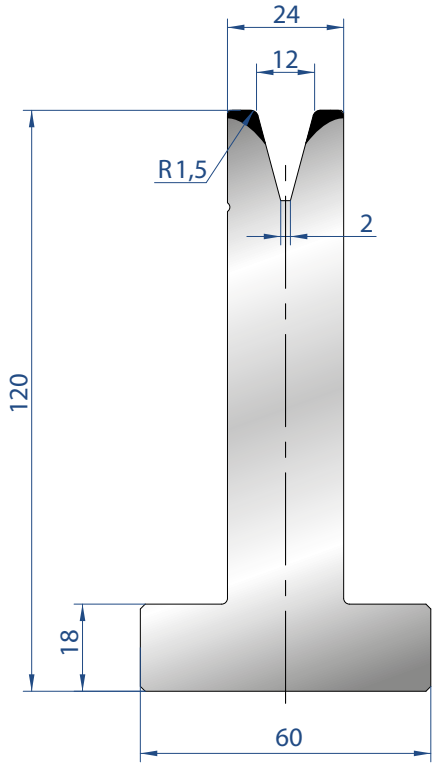

3076

Mat = C45
Max T/m = 50
α = 30°

835 mm	393,00 €	22,0 kg
415 mm	230,00 €	11,0 kg
805 mm SEKTIONIERT	552,00 €	22,0 kg

Email: office@kk-industries.eu Web: www.kk-industries.eu Mobil: +43 664 380 77 76

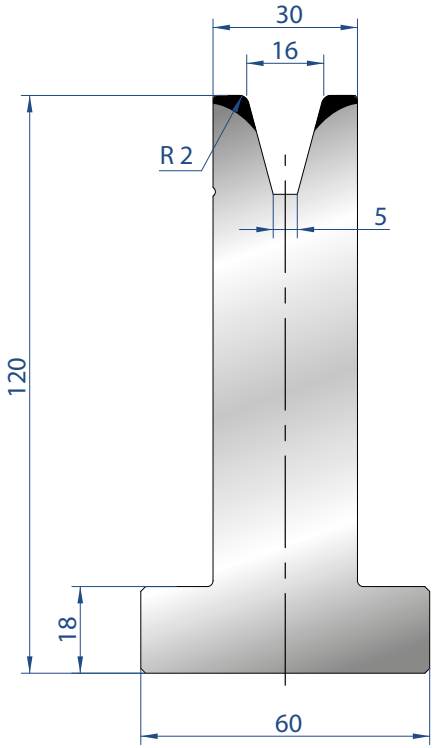

3077

Mat = C45
Max T/m = 50
α = 30°

835 mm	413,00 €	27,0 kg
415 mm	235,00 €	13,0 kg
805 mm SEKTIONIERT	552,00 €	27,0 kg

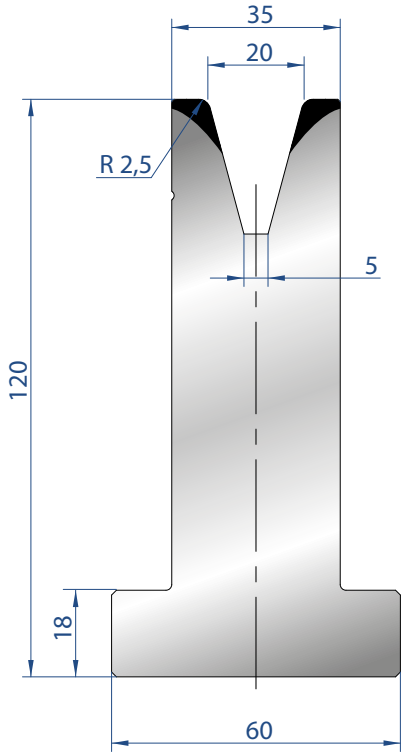

3078

Mat = C45
Max T/m = 55
α = 30°

835 mm	413,00 €	30,0 kg
415 mm	235,00 €	15,0 kg
805 mm SEKTIONIERT	552,00 €	30,0 kg

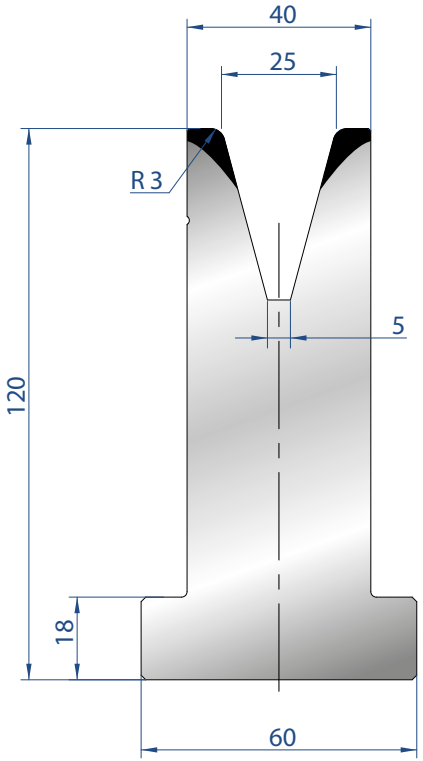

3079

Mat = C45
Max T/m = 50
α = 30°

835 mm	413,00 €	33,0 kg
415 mm	235,00 €	16,0 kg
805 mm SEKTIONIERT	552,00 €	33,0 kg

Alle Preise inklusive Versand und Verpackung

Email: office@kk-industries.eu Web: www.kk-industries.eu Mobil: +43 664 380 77 76

Alle Preise inklusive Versand und Verpackung

3173

835 mm	379,00 €	17,0 kg
415 mm	225,00 €	8,0 kg

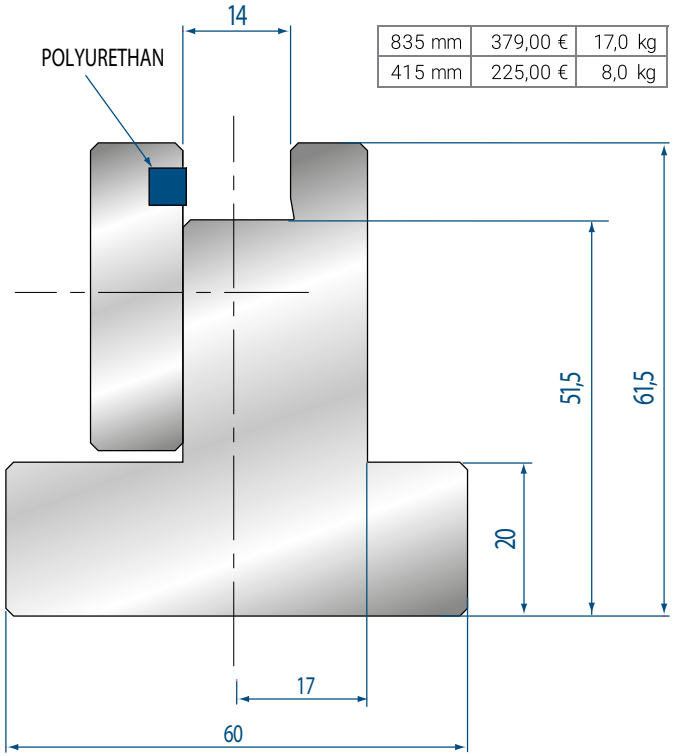

MONTAGEBEISPIEL

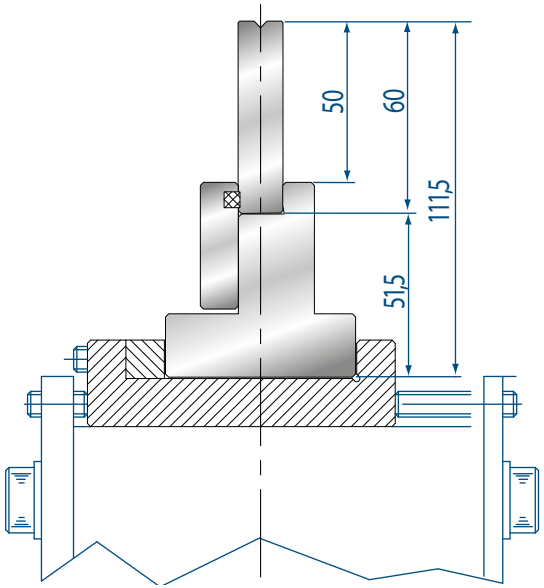

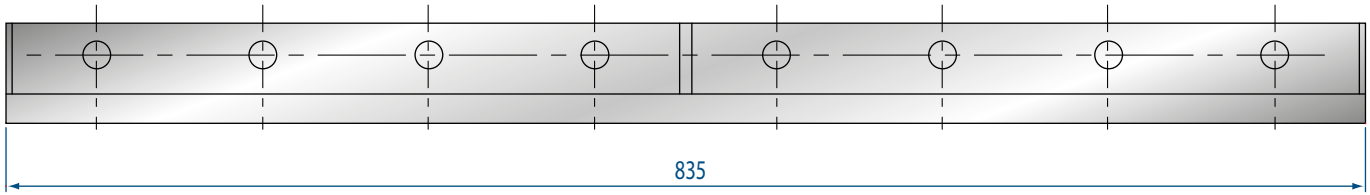

Email: office@kk-industries.eu Web: www.kk-industries.eu Mobil: +43 664 380 77 76

www.kk-industries.eu
office@kk-industries.eu
+43 (0)664 380 77 76

Alle Preise inklusive Versand und Verpackung

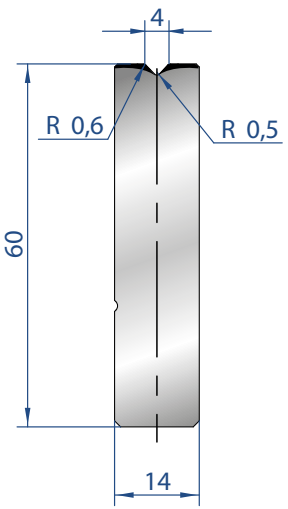

3158

Mat = C45
Max T/m = 100
α = 88°

835 mm	193,00 €	5,0 kg
415 mm	102,00 €	2,0 kg
805 mm SEKTIONIERT	314,00 €	5,0 kg

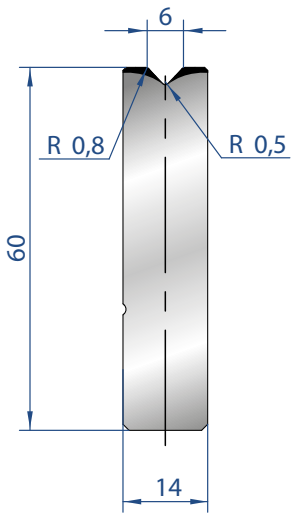

3159

Mat = C45
Max T/m = 100
α = 88°

835 mm	193,00 €	5,0 kg
415 mm	102,00 €	2,0 kg
805 mm SEKTIONIERT	314,00 €	5,0 kg

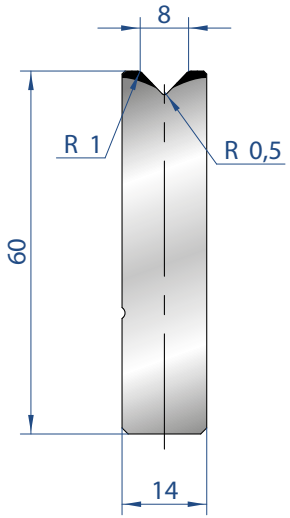

3160

Mat = C45
Max T/m = 100
α = 88°

835 mm	179,00 €	5,0 kg
415 mm	98,00 €	2,0 kg
805 mm SEKTIONIERT	312,00 €	5,0 kg

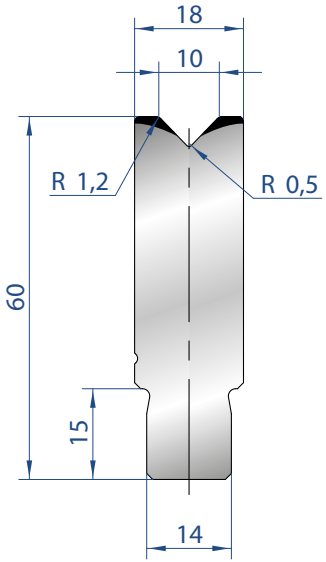

3161

Mat = C45
Max T/m = 100
α = 88°

835 mm	179,00 €	6,0 kg
415 mm	98,00 €	3,0 kg
805 mm SEKTIONIERT	312,00 €	6,0 kg

Email: office@kk-industries.eu Web: www.kk-industries.eu Mobil: +43 664 380 77 76

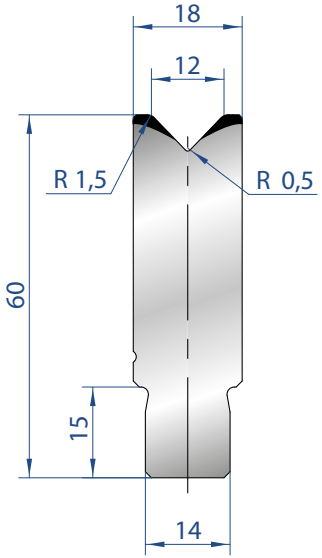

3162

Mat = C45
Max T/m = 100
α = 88°

835 mm	179,00 €	6,0 kg
415 mm	98,00 €	3,0 kg
805 mm SEKTIONIERT	312,00 €	6,0 kg

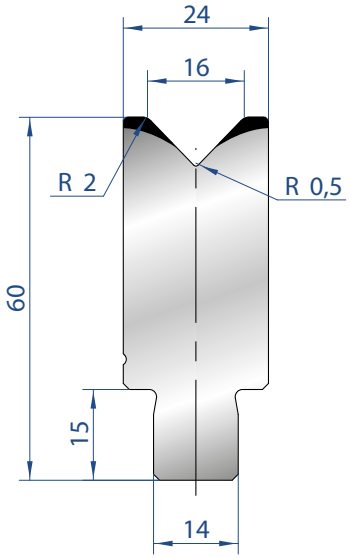

3163

Mat = C45
Max T/m = 100
α = 88°

835 mm	201,00 €	8,0 kg
415 mm	102,00 €	4,0 kg
805 mm SEKTIONIERT	346,00 €	8,0 kg

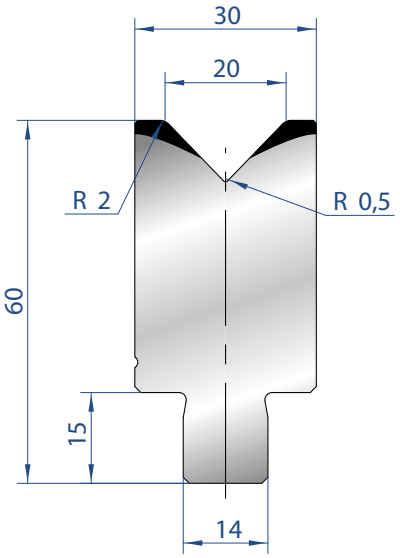

3164

Mat = C45
Max T/m = 100
α = 88°

835 mm	207,00 €	9,0 kg
415 mm	105,00 €	4,0 kg
805 mm SEKTIONIERT	354,00 €	9,0 kg

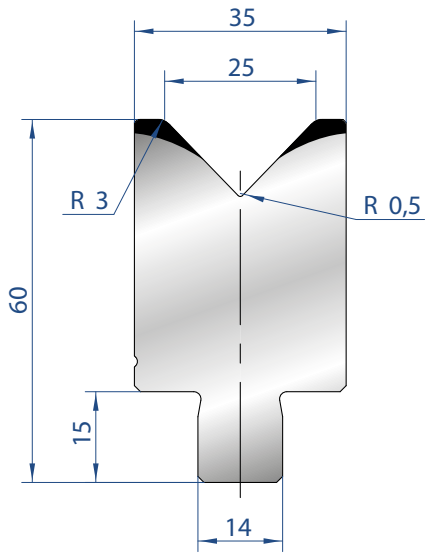

3165

Mat = C45
Max T/m = 100
α = 88°

835 mm	207,00 €	10,0 kg
415 mm	105,00 €	5,0 kg
805 mm SEKTIONIERT	354,00 €	10,0 kg

Alle Preise inklusive Versand und Verpackung

Email: office@kk-industries.eu Web: www.kk-industries.eu Mobil: +43 664 380 77 76

Alle Preise inklusive Versand und Verpackung

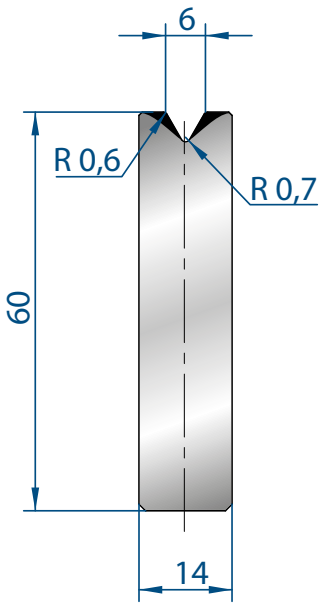

3193

Mat = C45
Max T/m = 60
α = 60°

835 mm	221,00 €	5,4 kg
415 mm	112,00 €	2,7 kg
805 mm SEKTIONIERT	363,00 €	5,4 kg

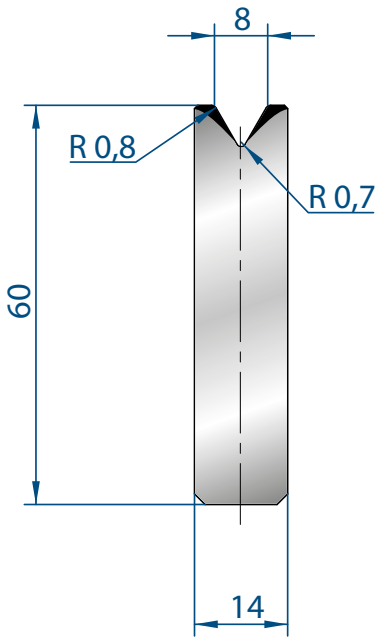

3194

Mat = C45
Max T/m = 60
α = 60°

835 mm	221,00 €	5,4 kg
415 mm	112,00 €	2,7 kg
805 mm SEKTIONIERT	363,00 €	5,4 kg

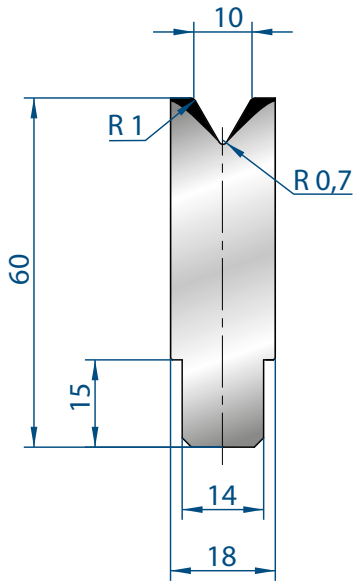

3195

Mat = C45
Max T/m = 60
α = 60°

835 mm	221,00 €	6,4 kg
415 mm	112,00 €	3,2 kg
805 mm SEKTIONIERT	363,00 €	6,4 kg

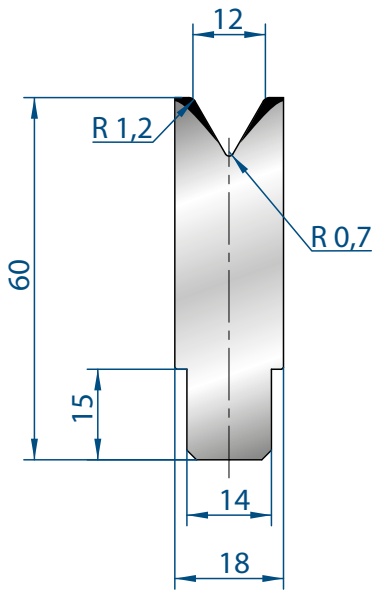

3196

Mat = C45
Max T/m = 60
α = 60°

835 mm	230,00 €	6,2 kg
415 mm	115,00 €	3,1 kg
805 mm SEKTIONIERT	372,00 €	6,2 kg

Email: office@kk-industries.eu Web: www.kk-industries.eu Mobil: +43 664 380 77 76

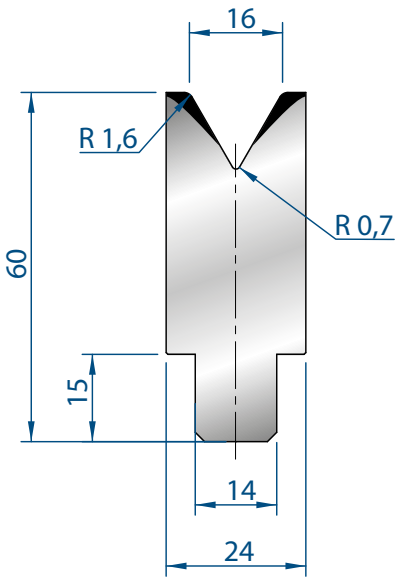

3197

Mat = C45
Max T/m = 60
α = 60°

835 mm	253,00 €	7,7 kg
415 mm	128,00 €	3,9 kg
805 mm SEKTIONIERT	398,00 €	7,7 kg

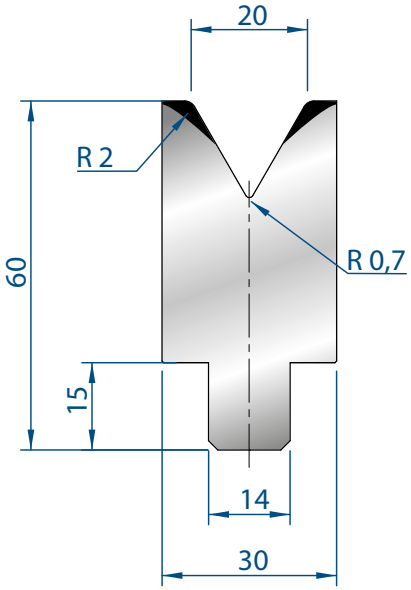

3198

Mat = C45
Max T/m = 60
α = 60°

835 mm	271,00 €	9,0 kg
415 mm	136,00 €	4,5 kg
805 mm SEKTIONIERT	412,00 €	9,0 kg

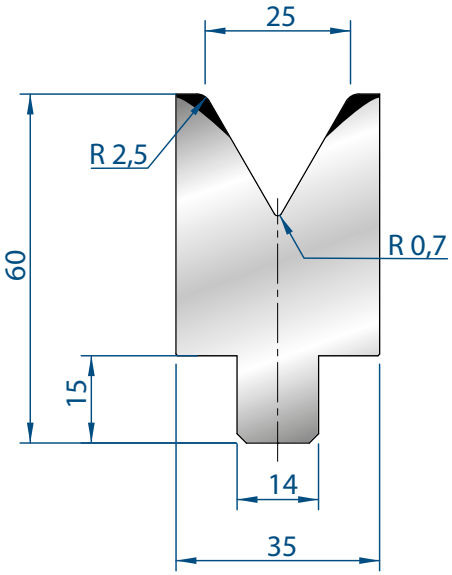

3199

Mat = C45
Max T/m = 60
α = 60°

835 mm	288,00 €	10,0 kg
415 mm	144,00 €	5,0 kg
805 mm SEKTIONIERT	435,00 €	10,0 kg

Alle Preise inklusive Versand und Verpackung

Email: office@kk-industries.eu Web: www.kk-industries.eu Mobil: +43 664 380 77 76

Alle Preise inklusive Versand und Verpackung

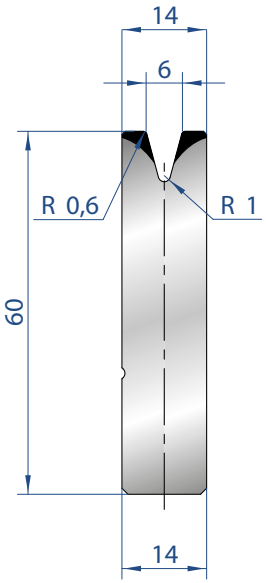

3166

Mat = C45
Max T/m = 35
α = 30°

835 mm	216,00 €	5,0 kg
415 mm	122,00 €	2,0 kg
805 mm SEKTIONIERT	354,00 €	5,0 kg

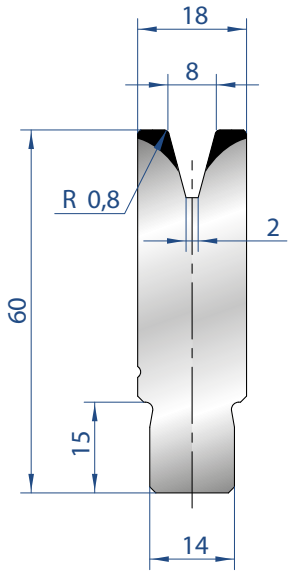

3167

Mat = C45
Max T/m = 40
α = 30°

835 mm	216,00 €	6,0 kg
415 mm	122,00 €	3,0 kg
805 mm SEKTIONIERT	354,00 €	6,0 kg

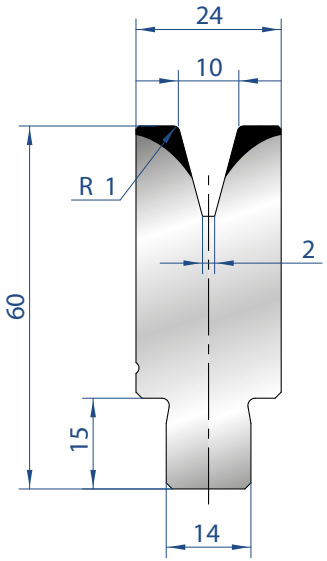

3168

Mat = C45
Max T/m = 50
α = 30°

835 mm	216,00 €	8,0 kg
415 mm	122,00 €	4,0 kg
805 mm SEKTIONIERT	354,00 €	8,0 kg

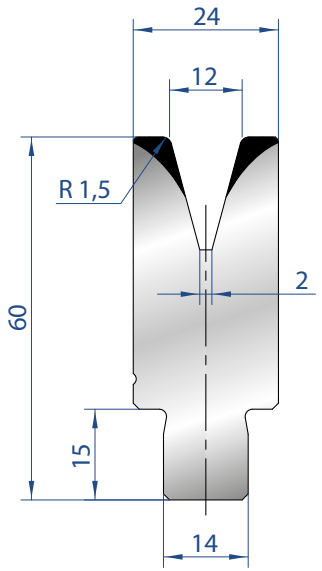

3169

Mat = C45
Max T/m = 50
α = 30°

835 mm	216,00 €	7,0 kg
415 mm	122,00 €	3,0 kg
805 mm SEKTIONIERT	354,00 €	7,0 kg

Email: office@kk-industries.eu Web: www.kk-industries.eu Mobil: +43 664 380 77 76

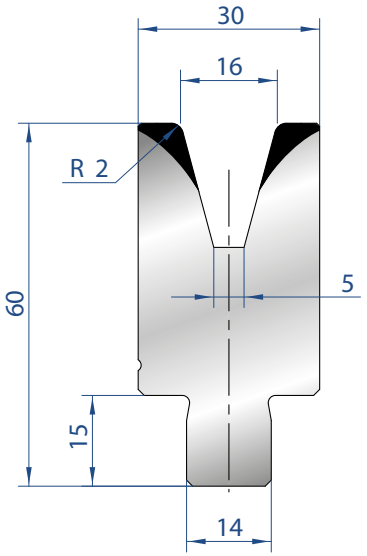

3170

Mat = C45
Max T/m = 50
α = 30°

835 mm	241,00 €	9,0 kg
415 mm	124,00 €	4,0 kg
805 mm SEKTIONIERT	391,00 €	9,0 kg

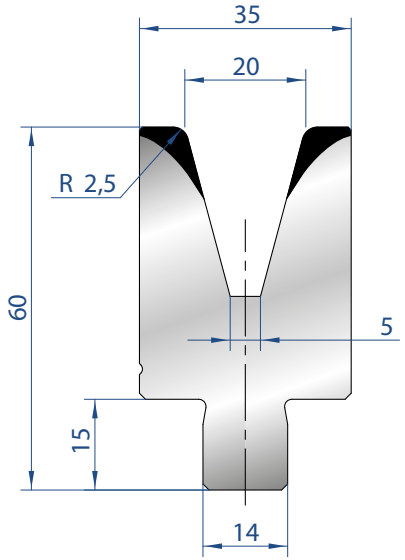

3171

Mat = C45
Max T/m = 55
α = 30°

835 mm	241,00 €	9,0 kg
415 mm	124,00 €	4,0 kg
805 mm SEKTIONIERT	391,00 €	9,0 kg

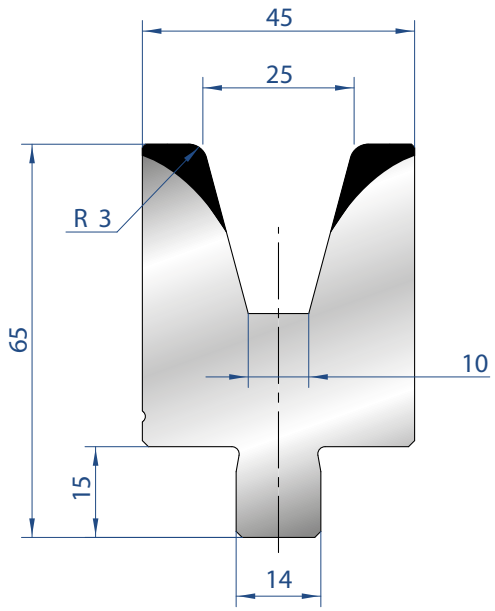

3172

Mat = C45
Max T/m = 55
α = 30°

835 mm	241,00 €	13,0 kg
415 mm	124,00 €	6,0 kg
805 mm SEKTIONIERT	391,00 €	13,0 kg

Alle Preise inklusive Versand und Verpackung

Email: office@kk-industries.eu Web: www.kk-industries.eu Mobil: +43 664 380 77 76

Alle Preise inklusive Versand und Verpackung

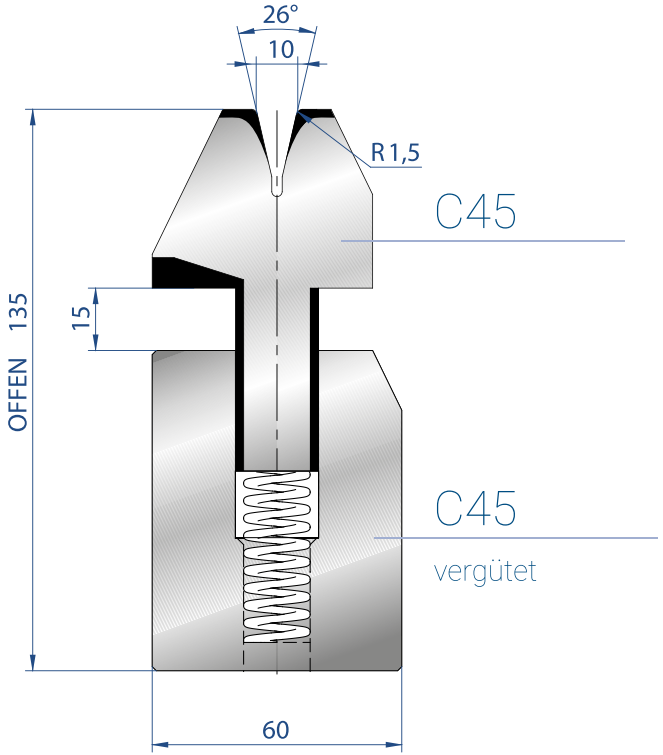

3038

Materialstärke:
1,5 bis 2,5mm Blechstahl
Max T/m = 100

835 mm	630,00 €	42,0 kg
415 mm	372,00 €	21,0 kg

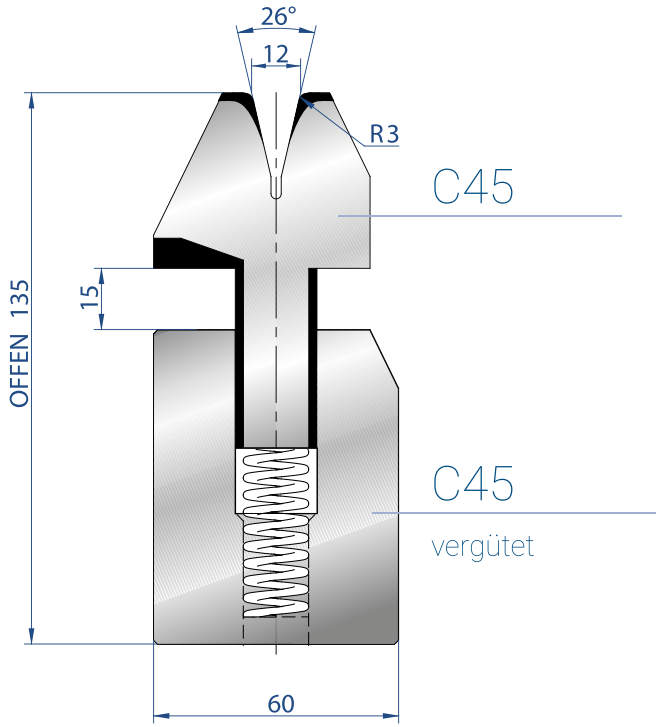

3040

Materialstärke:
1,5 bis 2,5mm Blechstahl
Max T/m = 100

835 mm	667,00 €	42,0 kg
415 mm	431,00 €	21,0 kg

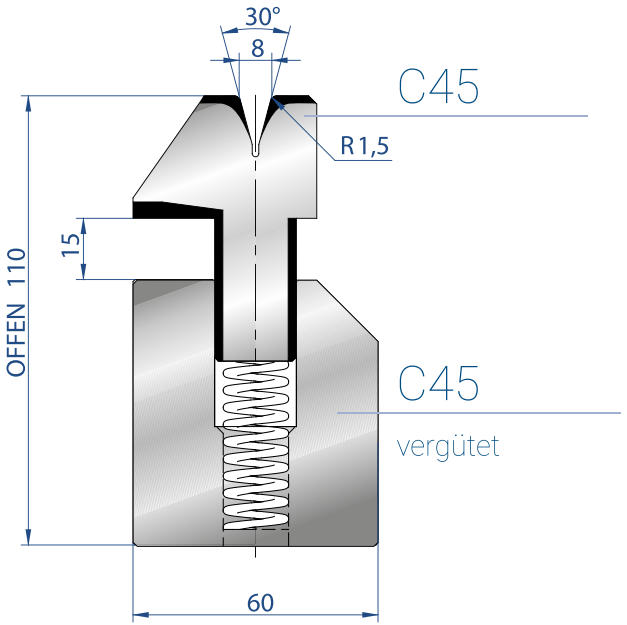

3041

Materialstärke:
Max. 1,5mm Blechstahl
Max T/m = 80

835 mm	554,00 €	34,0 kg
415 mm	321,00 €	17,0 kg

Email: office@kk-industries.eu Web: www.kk-industries.eu Mobil: +43 664 380 77 76

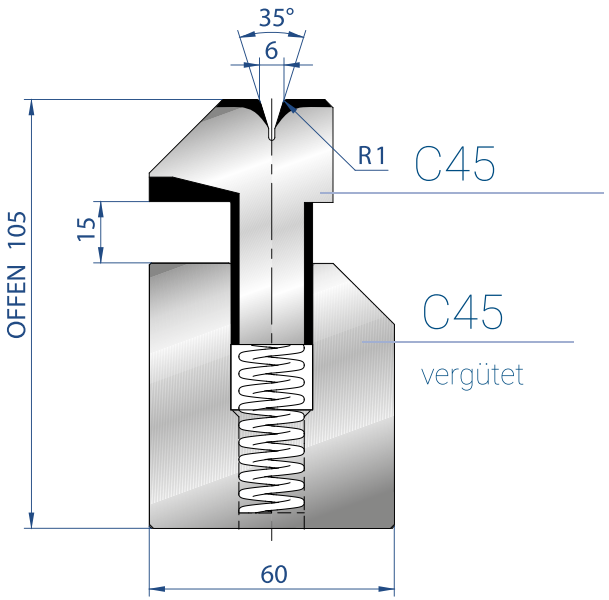

3039

Materialstärke:
max 1,0 mm
Max T/m = 80

835 mm	530,00 €	32,0 kg
415 mm	309,00 €	16,0 kg

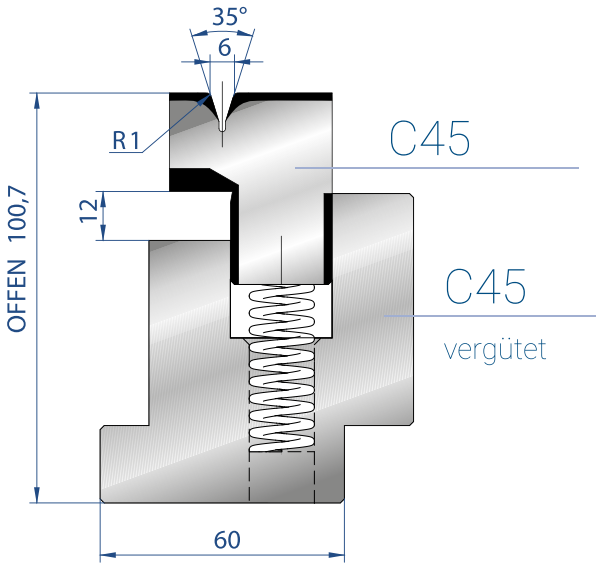

3037 / 6

Materialstärke:
max 1,0 mm
Max T/m = 60

835 mm	609,00 €	34,0 kg
415 mm	376,00 €	17,0 kg

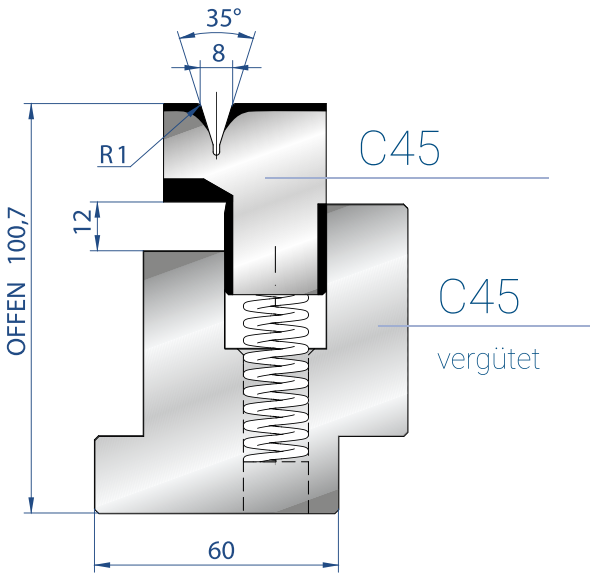

3037 / 8

Materialstärke:
max 1,2 mm
Max T/m = 60

835 mm	609,00 €	34,0 kg
415 mm	376,00 €	17,0 kg

Alle Preise inklusive Versand und Verpackung

Email: office@kk-industries.eu Web: www.kk-industries.eu Mobil: +43 664 380 77 76

BIEGETABELLE

Stahl 450 N/mm²

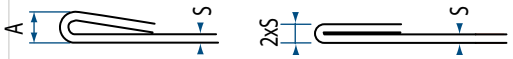

S mm	A mm	Ton /M	2xS	Ton /M
0,6	3	9	1,2	23
0,8	3	12	1,6	32
1	3,5	15	2	40
1,25	3,5	17	2,5	50
1,5	4,6	22	3	63
2	5,5	30	4	80
2,5	6,5	55	5	90
3	8	70	6	100

Edelstahl 700 N/mm²

S mm	A mm	Ton /M	2xS	Ton /M
0,6	3	15	1,2	35
0,8	3	20	1,6	50
1	3,5	25	2	60
1,25	3,5	26	2,5	80
1,5	4,6	38	3	95
2	5,5	50	4	130

Email: office@kk-industries.eu Web: www.kk-industries.eu Mobil: +43 664 380 77 76

4313

Stück	230,00 €	4,0 kg

	V	A	R	H Offen	Max T/M
3038 PN	10	26°	1,5	135	100

835 mm	1.039,00 €	42,0 kg
415 mm	798,00 €	21,0 kg

3039 PN	6	35°	1	105	80

835 mm	917,00 €	32,0 kg
415 mm	717,00 €	16,0 kg

3040 PN	12	26°	3	135	100

835 mm	1.156,00 €	42,0 kg
415 mm	854,00 €	21,0 kg

3041 PN	8	30°	1,5	110	80

835 mm	983,00 €	34,0 kg
415 mm	748,00 €	17,0 kg

Email: office@kk-industries.eu Web: www.kk-industries.eu Mobil: +43 664 380 77 76

Alle Preise inklusive Versand und Verpackung

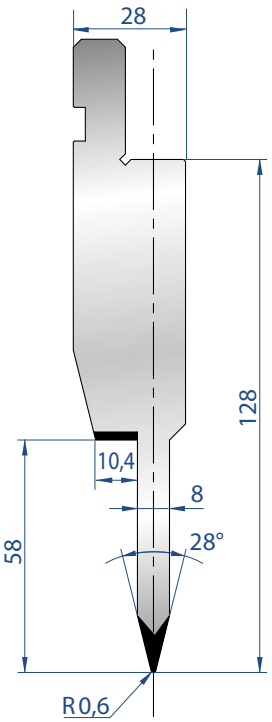

1195

Mat = C45
vergütet
Max T/m = 80

835 mm	552,00 €	17,0 kg
415 mm	319,00 €	8,0 kg
805 mm SEKTIONIERT	842,00 €	17,0 kg

MAX. STÄRKE 1,2 MM BLECHSTAHL

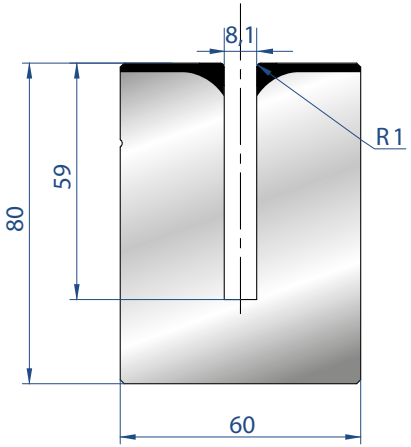

3176

Mat = C45
vergütet
Max T/m = 50

835 mm	402,00 €	28,0 kg
415 mm	230,00 €	14,0 kg
805 mm SEKTIONIERT	648,00 €	28,0 kg

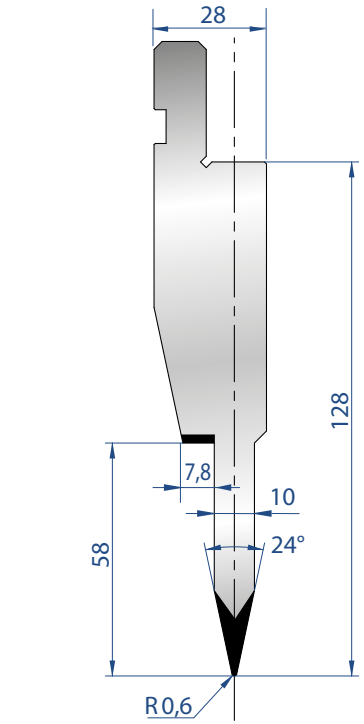

1196

Mat = C45
vergütet
Max T/m = 80

835 mm	552,00 €	18,0 kg
415 mm	319,00 €	9,0 kg
805 mm SEKTIONIERT	842,00 €	18,0 kg

MAX. STÄRKE 1,5 MM BLECHSTAHL

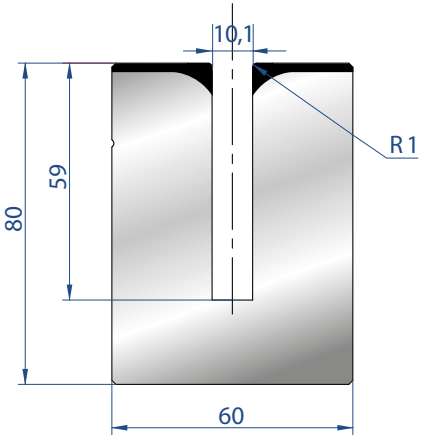

3177

Mat = C45
vergütet
Max T/m = 50

835 mm	402,00 €	27,0 kg
415 mm	230,00 €	13,0 kg
805 mm SEKTIONIERT	648,00 €	27,0 kg

Email: office@kk-industries.eu Web: www.kk-industries.eu Mobil: +43 664 380 77 76

835 mm - 415 mm - 805 mm

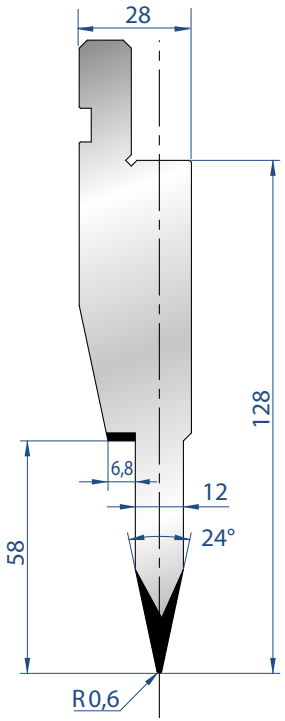

1197

Mat = C45
vergütet
Max T/m = 80

835 mm	552,00 €	18,0 kg
415 mm	319,00 €	9,0 kg
805 mm SEKTIONIERT	842,00 €	18,0 kg

MAX. STÄRKE 1,5MM BLECHSTAHL

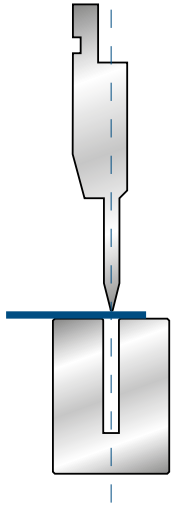

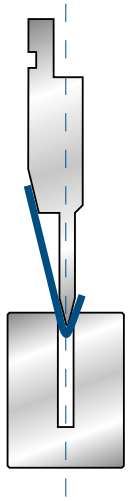

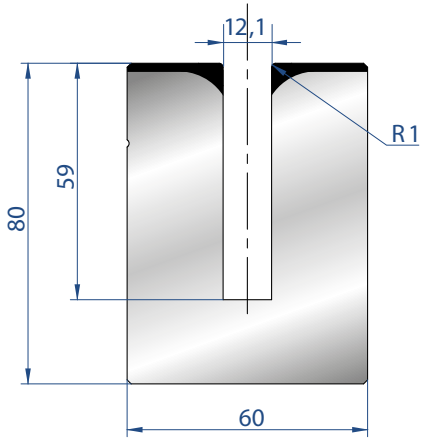

3178

Mat = C45
vergütet
Max T/m = 50

835 mm	402,00 €	26,0 kg
415 mm	230,00 €	13,0 kg
805 mm SEKTIONIERT	648,00 €	26,0 kg

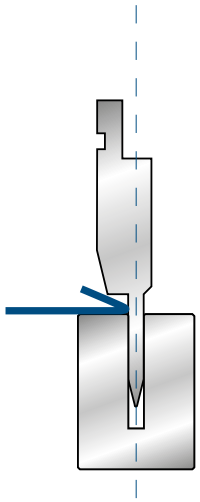

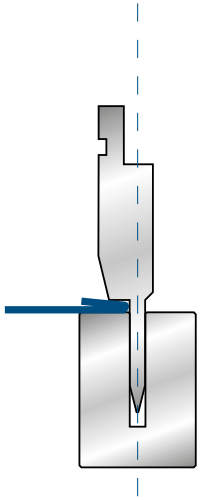

Alle Preise inklusive Versand und Verpackung

Email: office@kk-industries.eu Web: www.kk-industries.eu Mobil: +43 664 380 77 76

www.kk-industries.eu
office@kk-industries.eu
+43 (0)664 380 77 76

KK-Industries GmbH

Maschinenhandel und Service

Neue und gebrauchte Blechbearbeitungs- und Werkzeugmaschinen

Web: www.kk-industries.eu
Email: office@kk-industries.eu
Telefon: +43 (0)664 380 77 76

Alle Preise inklusive Versand und Verpackung

-7% regular customer discount