OKTA LiFT
MAKİNA ve MÜHENDİSLİK SAN. TİC. A.Ş.

KK-Industries GmbH
Maschinenhandel und Service

Generalvertretung für

“BATTERIEBETRIEBENE BEFÖRDERUNGS-LÖSUNGEN”

MADE IN TURKEY

office@kk-industries.eu

www.kk-industries.eu

KK-Industries GmbH
Neustiftgasse 34
3071 Böheimkirchen
AUSTRIA

SEKİZLİ MAKİNA & VİNÇ A.Ş. kuruluşudur.

KK-Industries GmbH
Maschinenhandel und Service
www.kk-industries.eu
office@kk-industries.eu
+43 (0)664 380 77 76

OKTA LIFT
STAPLER SERIE

Capability of spinning 360° arround own axis
Capability of making crab walking
Cross manuever over 4 direction
360° Drehung um die eigene Achse
Nahtlose Seitwärtsbewegung
Kreuzmanöver in 4 Richtungen

1.6-2 TON ELECTRICAL MECANUM FORKLIFT

1,6 - 2 to Elektrischer Mekanumrad-Stapler

TECHNICAL SPECIFICATIONS / TECHNISCHE BESCHREIBUNG:

Distinguishing Marks Kennzeichen	1.1	Manufacturer	Hersteller		OKTA LİFT	OKTA LİFT
	1.2	Class	Klassifizierung		Mecanum	Mecanum
	1.3	Serie	Serie		OLM 20-16	OLM 20-20
	1.4	Drive	Antrieb		Electric/ Elektrisch	Electric/ Elektrisch
	1.5	Operation	Ausführung		Seated/ Sitzend	Seated/ Sitzend
	1.6	Nominal load capacity	Tragkraft	kg	1600	2000
	1.7	Load centre distance	Ladungsachsabstand	mm	600	600
	1.8	Wheel base	Radbasis	mm	1619	1619
Weights Gewichte	2.1	Empty Weight incl. battery	Eigengewicht mit Batterie	kg	4260	4260
	2.2	Axle weight with load (Front)	Achsgewicht mit Ladung (Front)	kg	4956	4956
	2.3	Axle weight with load (Rear)	Achsgewicht mit Ladung (Hinten)	kg	915	915
	2.4	Axle weight without (Front)	Achsgewicht ohne Ladung (Front)	kg	1778	1778
	2.5	Axle weight without (Rear)	Achsgewicht ohne Ladung (Hinten)	kg	2093	2093
Tyres & Chassis Reifen & Gestell	3.1	Tyres	Bereifung		Solid/Dolgu	Solid/Dolgu
	3.2	Tyre size (Front)	Reifengröße (Front)	mm	D:475 S:270	D:475 S:270
	3.3	Tyre size (Rear)	Reifengröße (Hinten)	mm	D:475 S:270	D:475 S:270
	3.4	Number of wheels (x = driven)	Anzahl der Räder (x = angetrieben)		4x4	4x4
Basic Dimensions Basisabmessungen	4.1	Angle of mast / fork carriage (Forward)	Winkel des Hubmastes / Gabelträger (Vorwärts)	°	5	5
	4.2	Angle of mast / fork carriage (Bacward)	Winkel des Hubmastes / Gabelträger (Rückwärts)	°	6	6
	4.3	Height of mast when retracted	Masthöhe, wenn eingefahren	mm	2175	2175
	4.4	Free lift	Freihub	mm	1500	1500
	4.5	Lift Height	Hubhöhe	mm	4500	4500
	4.6	Height of mast when extended	Masthöhe, wenn ausgefahren	mm	5000	5000
	4.7	Height above roof	Höhe über Dach	mm	2285	2285
	4.8	Seat height in terms of SIP	Sitzhöhe	mm	1070	1070
	4.9	Coupling height	Kupplungshöhe	mm	285-385	285-385
	4.10	Seamless length	Nahtlose Länge	mm	2350	2350
	4.11	Width of the vehicle	Breite des Fahrzeugs	mm	1200	1200
	4.12	Fork dimensions	Gabelabmessungen	mm	40/100/1100	40/100/1100
	4.13	Fork carriage class	Gabeltragekategorie		ISO II / A / FEM 2	ISO II / A / FEM 2
	4.14	Fork carriage width	Gabeltragebreite	mm	980	980
	4.15	Ground clearance under mast	Bodenabstand unter Mast	mm	100	100
	4.16	Ground clearance centre wheel base	Bodenabstand Mittel-Achststand	mm	190	190
	4.17	Working aisle width with pallet (1000x1200)	Gangbreitenbedarf mit Palette (1000x1200)	mm	3590	3590
	4.18	Turning radius	Umkehrradius	mm	1862	1862
	4.19	Smallest pivoting distance	Geringste Schwenkdistanz	mm	475	475
Performance Data Leistungsdaten	5.1	Driving speed (Loaded/Unloaded)	Fahrgeschwindigkeit (Beladen/Unbeladen)	km/h	17 / 15	16 / 14
	5.2	Lifting speed (Loaded/Unloaded)	Hubgeschwindigkeit (Beladen/Unbeladen)	m/ s	0.32 / 0.42	0.30 / 0.41
	5.3	Lowering speed (Loaded/Unloaded)	Senkgeschwindigkeit (Beladen/Unbeladen)	m/ s	0.50 / 0.47	0.49/ 0.46
	5.4	Gradeability (Loaded/Unloaded)	Steigfähigkeit (Beladen/Unbeladen)	%	10.1 / 16.8	10.1 / 14.2
	5.5	Acceleration time (Loaded/Unloaded)	Beschleunigungszeit (Beladen/Unbeladen)	s	4.3 / 4.1	4.8 / 4.4
	5.6	Service brake (Loaded/Unloaded)	Betriebsbremse (Beladen/Unbeladen)		Electric/ Elektrisch	Electric/ Elektrisch
	5.7	Park brake	Parkbremse		Electric/ Elektrisch	Electric/ Elektrisch
	5.8	Working pressure	Arbeitsdruck	bar	170	170
	5.9	Oil volume	Ölmenge	l/ min	35.3	35.3
	5.10	Drive motor, output with S2 60 min. (AC)	Antriebsmotor, Leistung mit S2 60min (AC)	Kw	42x6.1	4x6.1
	5.11	Lifting motor, output with S3 15 % (AC)	Hubmotor, Leistung mit S3 15% (AC)	kw	17.6	17.6
	5.12	Battery voltage	Batteriespannung	V	48	48
	5.13	Battery capacity	Batteriekapazität	Ah	750	750
	5.14	Battery weight	Batteriegewicht	kg	1070	1070

KK-Industries GmbH
Maschinenhandel und Service
www.kk-industries.eu
office@kk-industries.eu
+43 (0)664 380 77 76

OKTA LIFT
STAPLER SERIE

1.6-2 TON ELECTRICAL FORKLIFT

1,6 - 2 to Elektrogabelstapler

TECHNICAL SPECIFICATIONS / TECHNISCHE BESCHREIBUNG:

Distinguishing Marks Kennzeichen	1.1	Manufacturer			OKTA LIFT	OKTA LIFT	OKTA LIFT	OKTA LIFT
	1.2	Class	Klassifizierung		Standart	Standart	Hi-Tech	Hi-Tech
	1.3	Serie	Serie		OLE 20-16	OLE 20-20	OLH 20-16	OLH 20-20
	1.4	Drive	Antrieb		Electric/ Elektrisch	Electric/ Elektrisch	Electric/ Elektrisch	Electric/ Elektrisch
	1.5	Operation	Ausführung		Seated/ Sitzend	Seated/ Sitzend	Seated/ Sitzend	Seated/ Sitzend
	1.6	Nominal load capacity	Tragkraft	kg	1600	2000	1600	2000
	1.7	Load centre distance	Ladungsachsabstand	mm	600	600	600	600
	1.8	Wheel base	Radbasis	mm	1619	1619	1619	1619
Weights Gewichte	2.1	Empty Weight incl. battery	Eigengewicht mit Batterie	kg	3900	3900	3900	3900
	2.2	Axle weight with load (Front)	Achsgewicht mit Ladung (Front)	kg	4956	4956	4956	4956
	2.3	Axle weight with load (Rear)	Achsgewicht mit Ladung (Hinten)	kg	915	915	915	915
	2.4	Axle weight without (Front)	Achsgewicht ohne Ladung (Front)	kg	1778	1778	1778	1778
	2.5	Axle weight without (Rear)	Achsgewicht ohne Ladung (Hinten)	kg	2093	2093	2093	2093
Tyres & Chassis Reifen & Gestell	3.1	Tyres	Bereifung		Solid/Dolgu	Solid/Dolgu	Solid/Dolgu	Solid/Dolgu
	3.2	Tyre size (Front)	Reifengröße (Front)	mm	200/50-10	200/50-10	200/50-10	200/50-10
	3.3	Tyre size (Rear)	Reifengröße (Hinten)	mm	150/ 75-8(16x6-8)	150/ 75-8(16x6-8)	150/ 75-8(16x6-8)	150/ 75-8(16x6-8)
	3.4	Number of wheels (x = driven)	Anzahl der Räder (x = angetrieben)		2x/2	2x/2	2x/2	2x/2
Basic Dimensions Basisabmessungen	4.1	Angle of mast / fork carriage (Forward)	Winkel des Hubmastes / Gabelträger (Vorwärts)	°	5	5	5	5
	4.2	Angle of mast / fork carriage (Bacward)	Winkel des Hubmastes / Gabelträger (Rückwärts)	°	6	6	6	6
	4.3	Height of mast when retracted	Masthöhe, wenn eingefahren	mm	2160	2160	2160	2160
	4.4	Free lift	Freihub	mm	1500	1500	1500	1500
	4.5	Lift Height	Hubhöhe	mm	4500	4500	4500	4500
	4.6	Height of mast when extended	Masthöhe, wenn ausgefahren	mm	5000	5000	5000	5000
	4.7	Height above roof	Höhe über Dach	mm	2255	2255	2255	2255
	4.8	Seat height in terms of SIP	Sitzhöhe	mm	1070	1070	1070	1070
	4.9	Coupling height	Kupplungshöhe	mm	285-385	285-385	285-385	285-385
	4.10	Seamless length	Nahtlose Länge	mm	2420	2420	2420	2420
	4.11	Width of the vehicle	Breite des Fahrzeugs	mm	1160	1160	1160	1160
	4.12	Fork dimensions	Gabelabmessungen	mm	40/100/1100	40/100/1100	40/100/1100	40/100/1100
	4.13	Fork carriage class	Gabeltragekategorie		ISO II / A / FEM 2	ISO II / A / FEM 2	ISO II / A / FEM 2	ISO II / A / FEM 2
	4.14	Fork carriage width	Gabeltragebreite	mm	980	980	980	980
	4.15	Ground clearance under mast	Bodenabstand unter Mast	mm	100	100	100	100
	4.16	Ground clearance centre wheel base	Bodenabstand Mittel-Achststand	mm	150	150	150	150
	4.17	Working aisle width with pallet (1000x1200)	Gangbreitenbedarf mit Palette (1000x1200)	mm	3660	3660	3660	3660
	4.18	Turning radius	Umkehrradius	mm	2000	2000	2000	2000
	4.19	Smallest pivoting distance	Geringste Schwenkdistanz	mm	475	475	475	475
	5.1	Driving speed (Loaded/Unloaded)	Fahrgeschwindigkeit (Beladen/Unbeladen)	km/h	17 / 15	16 / 14	17 / 15	16 / 14
Performance Data Leistungsdaten	5.2	Lifting speed (Loaded/Unloaded)	Hubgeschwindigkeit (Beladen/Unbeladen)	m/ s	0.32 / 0.42	0.30 / 0.41	0.32 / 0.42	0.30 / 0.41
	5.3	Lowering speed (Loaded/Unloaded)	Senkgeschwindigkeit (Beladen/Unbeladen)	m/ s	0.50 / 0.47	0.49/ 0.46	0.50 / 0.47	0.49/ 0.46
	5.4	Gradeability (Loaded/Unloaded)	Steigfähigkeit (Beladen/Unbeladen)	%	10.1 / 16.8	10.1 / 14.2	10.1 / 16.8	10.1 / 14.2
	5.5	Acceleration time (Loaded/Unloaded)	Beschleunigungszeit (Beladen/Unbeladen)	s	4.3 / 4.1	4.8 / 4.4	4.3 / 4.1	4.8 / 4.4
	5.6	Service brake (Loaded/Unloaded)	Betriebsbremse (Beladen/Unbeladen)		Electric/ Elektrisch	Electric/ Elektrisch	Electric/ Elektrisch	Electric/ Elektrisch
	5.7	Park brake	Parkbremse		Electric/ Elektrisch	Electric/ Elektrisch	Electric/ Elektrisch	Electric/ Elektrisch
	5.8	Working pressure	Arbeitsdruck	bar	170	170	170	170
	5.9	Oil volume	Ölmenge	l/ min	35.3	35.3	35.3	35.3
	5.10	Drive motor, output with S2 60 min. (AC)	Antriebsmotor, Leistung mit S2 60min (AC)	Kw	2x6.1	2x6.1	2x6.1	2x6.1
	5.11	Lifting motor, output with S3 15 % (AC)	Hubmotor, Leistung mit S3 15% (AC)	kw	17.6	17.6	17.6	17.6
	5.12	Battery voltage	Batteriespannung	V	48	48	48	48
	5.13	Battery capacity	Batteriekapazität	Ah	750	750	750	750
	5.14	Battery weight	Batteriegewicht	kg	1070	1070	1070	1070

KK-Industries GmbH
Maschinenhandel und Service
www.kk-industries.eu
office@kk-industries.eu
+43 (0)664 380 77 76

OKTA MEKANUM
ANGEPASSTE PROJEKTE

CUSTOMIZED PROJECTS WITH MECANUM WHEEL

Angepasste Projekte mit Mecanum-Rädern

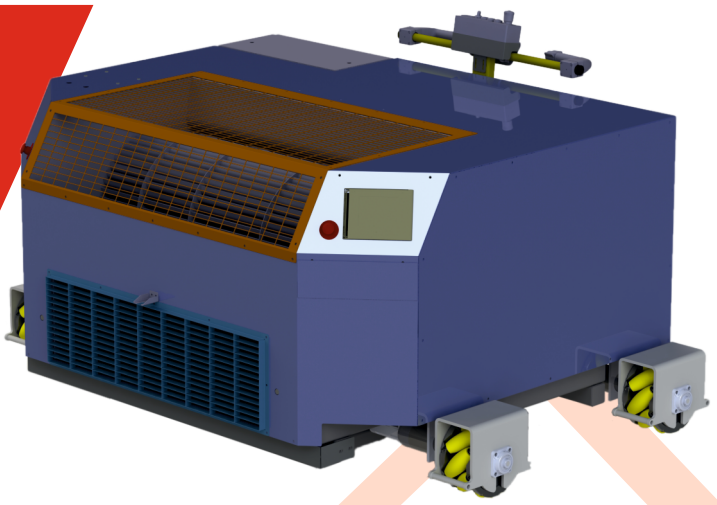

FREIHEIT DURCH MECANUM-RÄDER

Wir finden Lösungen zu Ihren Spezialfällen mit Mecanum-Rädern. OKTA-Ingenieure optimieren diese innovative Bewegungsmöglichkeit und das empflindliche Traktionssystem für bereits existierende sowie für neue Projekte. Wir beginnen mit dem Bauprojekt und vollenden es beziehungsweise gehen wir in Produktion und führen Softwarestudien durch.

MEHR ALS EIN RAD!

Nachdem Sie Ihr Anliegen kund gegeben haben, werden unsere Ingenieure versuchen, die Anforderungen zu ermitteln, um eine optimale Lösung zu finden. Danach werden wir die Materialauswahl treffen und das Projekt umsetzen. Es ist möglich, dass wir das Projekt liefern, sodass es sofort zur Verwendung bereit steht.

FEEL FREE WITH MECANUM WHEELS

WE ARE FINDING SOLLUTIONS FOR YOUR REQUESTS WITH MECANUM WHEELS. OKTA ENGINIEERS ARE OPTIMIZING THIS SUPERUOR MOVING CAPACITY AND SENSITIVE TRACTION SYSTEM FOR EXIST PROJECT OR NEW PROJECT. WE ARE STARTING WITH BUILDING PROJECT, THEN COMPLETE RESPECTIVELY PRODUCTION AND SOFTWARESTUDIES.

MORE THAN A WHEEL!

AFTER YOU SAY WHAT DO YOU WANT, OUR ENGINEERS WILL TRY TO UNDERSTAND REQUIREMENTSAND WILL FIND OPTIMAL SOLLUTION. AFTER THAT WE WILL MAKE MATERIAL SELECTION AND CREATE THE PROJECT. IF YOU WANT WE CAN DELIVER THE PROJECT AFTER PRODUCED ANDREADY TO USE.

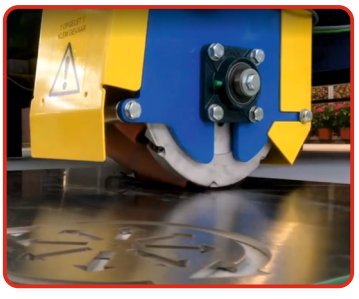

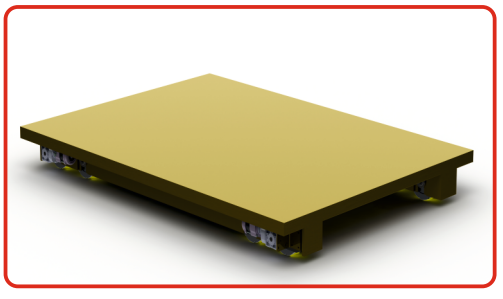

KK-Industries GmbH
Maschinenhandel und Service
www.kk-industries.eu
office@kk-industries.eu
+43 (0)664 380 77 76

OKTA MEKANUM
LADEPLATTFORM SERIE

Capability of spinning 360° arround own axis
Capability of making crab walking
Cross manuever over 4 direction
360° Drehung um die eigene Achse
Nahtlose Seitwärtsbewegung
Kreuzmanöver in 4 Richtungen

3,2-5-7,5-10 TON MECANUM WHEELED LOAD CARRYING PLATFORMS

OLP-32

3,2-5-7,5-10 T0 MEKANUMRAD-BETRIEBENE LADEPLATTFORM

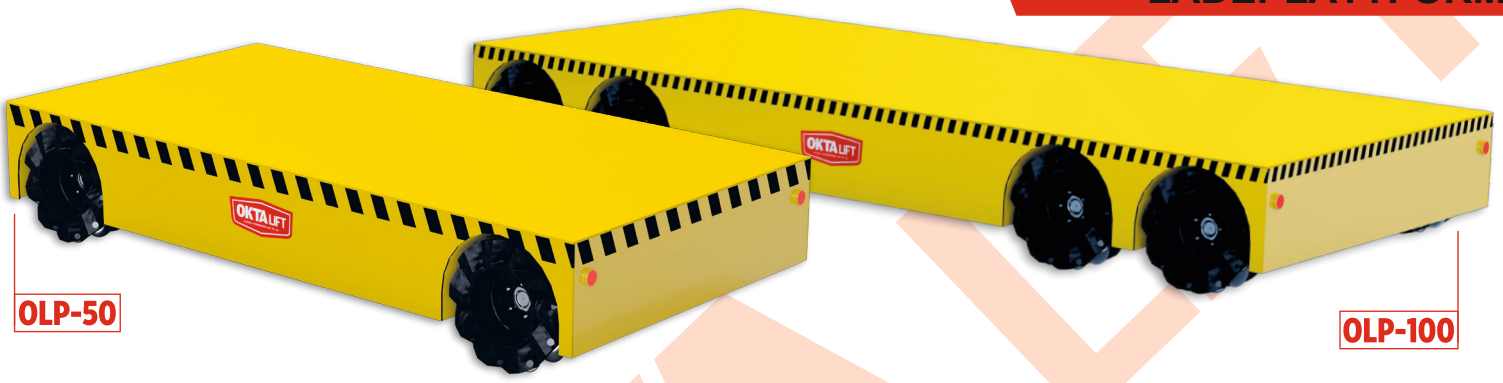

OLP-50

OLP-100

TECHNICAL SPECIFICATIONS / TECHNISCHE BESCHREIBUNG:

Brand		OKTA	OKTA	OKTA	OKTA
Serie	Modell	OLP-32	OLP-50	OLP-75	OLP-100
Class	Klassifizierung	Platform	Platform	Platform	Platform
Lenght	Länge	1820mm	1910mm	3520mm	5020mm
Width	Breite	1275mm	1370mm	1730mm	2230mm
Height	Höhe	650mm	650mm	650mm	650mm
Drive	Ausführung	Joystick/Reomte Cont.	Joystick/Reomte Cont.	Joystick/Reomte Cont.	Joystick/Reomte Cont.
Empty Weight incl. battery	Eigengewicht mit Batterie	2000kg	2000kg	3100kg	4800kg
Load capacity	Tragkraft	3200kg	5000kg	7500kg	10000kg
Driving speed	Fahrgeschwindigkeit	2km/h	2km/h	2km/h	2km/h
Tyres	Bereifung	Mecanum	Mecanum	Mecanum	Mecanum
Tyre size	Reifengröße	OLM/500	OLM/500	OLM/500	OLM/500
Battery voltage	Batterie	24/48/80v	24/48/80v	24/48/80v	24/48/80v
Battery capacity	Batteriekapazität	400/625/750Ah	400/625/750Ah	400/625/750Ah	400/625/750Ah
Battery weight	Batteriegewicht	600kg	600kg	990kg	1350kg

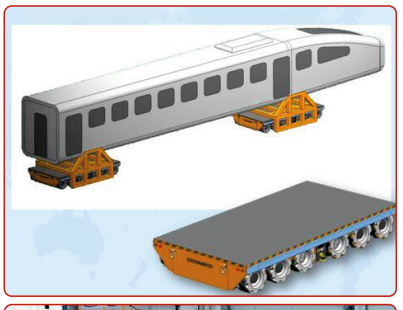

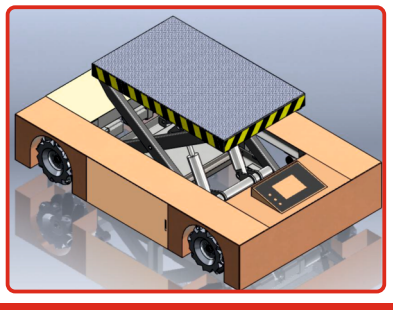

KK-Industries GmbH
Maschinenhandel und Service
www.kk-industries.eu
office@kk-industries.eu
+43 (0)664 380 77 76

OKTA MEKANUM RÄDER

Capability of spinning 360° arround own axis
Capability of making crab walking
Cross manuever over 4 direction
360° Drehung um die eigene Achse
Nahtlose Seitwärtsbewegung
Kreuzmanöver in 4 Richtungen

MECANUM WHEELS FOR EXLUSIVE PROJECTS

MECANUM RÄDER FÜR SPEZIALPROJEKTE

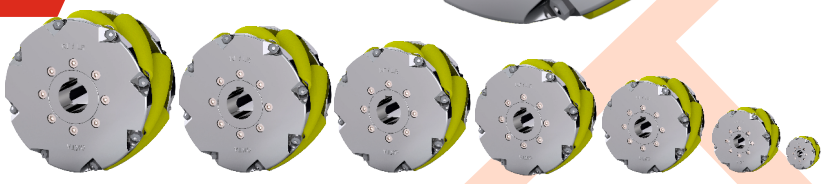

OLM/A/600 OLM/A/500 OLM/A/400 OLM/A/300 OLM/A/250 OLM/A/200 OLM/A/150

Shaft connection hub type - Standart A Series		
Type	Diameter [mm]	Capacity of Each [kg]
OLM/A/150	150	100-125
OLM/A/200	200	200-250
OLM/A/250	250	500-625
OLM/A/300	310	650-750
OLM/A/400	400	1.100-1.250
OLM/A/500	450	2.000-2.500
OLM/A/600	580	2.500-3.000

Gear box flange type - C series		
Type	Diameter [mm]	Capacity of Each [kg]
OLM/C/150	150	100-125
OLM/C/200	200	200-250
OLM/C/250	250	500-625
OLM/C/300	310	650-750
OLM/C/400	400	1.100-1.250
OLM/C/500	500	2.000-2.500
OLM/C/600	580	2.500-3.000

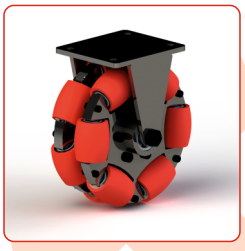

OMNI Wheel type - OLOM A series		
Type	Diameter [mm]	Capacity of Each [kg]
OLOM/A/150	150	125
OLOM/A/200	200	250
OLOM/A/250	250	375
OLOM/A/300	310	500
OLOM/A/400	400	1.000
OLOM/A/500	500	2.000
OLOM/A/600	580	3.000

MECANUM WHEEL İS ONE DESIGN FOR A WHEEL WHICH CAN MOVE A VEHICLE IN ANY DIRECTION. IT IS A CONVENTIINAL WHEEL WITH A SERIES OF ROLLERS ATTACHED TO ITS CIRCUMFERENCE. THESE ROLLERS TYPICALLY EACH HAVE AN AXSIS ROTATION AT 45° TO THE PLANE OF THE WHEEL AND 45° TO A LINE THROUGH THE CENTRE OF THE ROLLER PARALLEL TO THE AXIS OF ROTATION OF THE WHEEL.

OKTA IS PRODUCING MANY KIND OF MECANUM WHEEL FOR SPECIAL PROJECT 100 KG/EACH TO 3.500 KG/EACH. WE ARE PRODUCING;

- SHAFT CONNECTION TYPE FOR COMMON USAGE.(OLM/A SERIES)
- GEAR BOX FLANGE TYPE FOR CUSTOMIZED MACHINES. (OLM/C SERIES)
- GEAR BOX FLANGE TYPE FOR CUSTOMIZED MACHINES. (OLM/C SERIES)

OKTA MECANUM WHEELS USABLE IN HEAVY DUTY MACHINERY. OKTA ENGINEERS ARE SPECIALIST TO MATERAIL SELECTION AND DESIGN FOR EACH MISSION.

DISTINGUISHING FEATURES OF OKTA MECANUM WHEELS:

- EASY ROLLER CHANGE
- LONG LİFE
- HIGH CORROSION RESISTANCE
- CUSTOMIZED DESIGN OPTION
- SOFTWARE SUPPORT OPTION
- ENGINEERING SUPPORT OPTION

Mit dem Mecanum-Rad ist ein Rad entworfen worden, welches die Möglichkeit bietet, Fahrzeuge aus dem Stand in jede Richtung zu bewegen. Es ist ein mit diversen Rollen im Umfang eingebautes Rad. Diese Rollen haben typischer Weise jeweils die Möglichkeit der Achsrotation von 45° durch die Radebene sowie 45° durch die Mittellinie der Rolle parallel zur Rotationsachse des Rades.

OKTA produziert eine Vielfalt an Mecanum-Räder für Spezialprojekte. (von 100 kg bis 3.500 kg pro Rad)

- *Schaft-Verbingungs-Type für den üblichen Gebrauch (OLM/A SERİE)*
- *Getriebeflansch-Type für Sondermaschinen (OLM/C SERİE)*
- *Getriebeflansch-Type für Sondermaschinen . (OLOM SERİE)*

OKTA-Mecanum-Räder werden in der Schwermaschinenindustrie eingesetzt. Unsere Ingenieure sind darauf spezialisiert, das geeignete Material und Design für jeden Aufgabenbereich auszuwählen.

TYPISCHE EIGENSCHAFTEN VON OKTA-MECANUM-RÄDERN:

- *Einfaches Wchseln der Rollen*
- *Langlebigkeit*
- *Hohe Verschleißresistenz*
- *Spezialdesigns optional*
- *Software-Support optional*
- *Technischer Support optional*

KK-Industries GmbH
Maschinenhandel und Service
www.kk-industries.eu
office@kk-industries.eu
+43 (0)664 380 77 76

OKTA SOFTWARE
SOFTWAREENTWICKLUNG FÜR MOBILITÄT

SOFTWARE DEVELOPMENT FOR ELECTRICAL MOBILE VEHICLE

SOFTWAREENTWICKLUNG FÜR ELEKTRISCHE MOBILE FAHRZEUGE

OKTA SOFTWARE DIVISION PROVIDES SERVICES REMOTELY OR ONSITE FOR DEVELOPMENT CONTROL SYSTEMS AND ENGINEERING CALCULATIONS OF ELECTRICITY MOBILE VEHICLES WICH WORKING WITH BATTERY. WE HAVE EXPERIENCE OF MATERIAL SELECTION, PROJECTING AND DEVELOPMENT OF SOFTWARE SUBJECT FOR NEW GENERATION BATTERY POWERED SWEEPING VEHICLES, MEDICAL VEHICLES, AIRPORT VEHICLES, FORKLIFT AND ALL MOBILE VEHICLES WITH ELECTRIC MOTOR.

Die OKTA-Software-Abteilung stellt Services zur Fernanwendung oder „Vor-Ort-Anwendung“ für Kontrollsystem-Entwicklung und Ingenieurskalkulation von batteriebetriebenen Elektrofahrzeugen zur Verfügung. Wir haben Erfahrung in der Materialauswahl, Planung und Entwicklung von Software für eine neue Generation von batteriebetriebenen Kehrmaschinen, Medizinische Fahrzeuge, Flughafen-Fahrzeuge, Stapler und alle Mobilkräne mit Elektromotor.

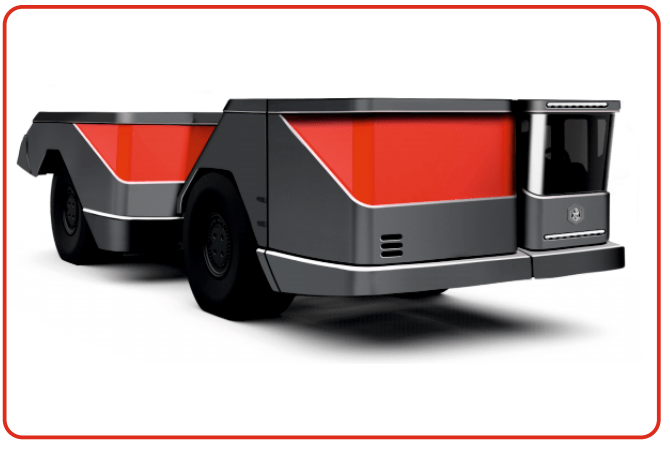

Wir beraten Sie gerne!

Klaus Kletzer

Geschäftsführer

+43 (0) 664 380 77 76

www.kk-industries.eu
office@kk-industries.eu

KK-Industries GmbH
Maschinenhandel und Service

MASCHINEN VON KK-Industries GmbH– Hohe Qualität und Werthaltigkeit

Mit unserem **breitgefächerten Maschinenprogramm** von namhaften, intern. Herstellern können wir ihnen die **richtige Lösung** für ihren Anwendungsfall bieten. So können wir Ihnen unter anderem wie folgt anbieten:

Abkantpressen, Abkantwerkzeuge, Ausklinkmaschinen, Bandsägen, Blecheinrollmaschinen, Bohrmaschinen, Bördelmaschinen, CNC Stanz- und Nibbelmaschinen, CNC-Plasmaschneidanlagen, CNC-Fiber-Laser-Schneidanlagen, Drehmaschinen, Entgratungsmaschinen, Ersatzteile, Exzenterpressen, Falzformer, Fräsmaschinen, Haspeln, Hydr. Einständer- und Doppelständerpressen, Hydraulikpressen, Industriereinigungsmittel, Kräne, Kreissägen, Langabkantmaschinen, Längs- und Querschneidanlagen, Lochstanzmaschinen, Montagetische, Profilstahlscheren, Profileinrollmaschinen, Profilbiegemaschinen, Poliermaschinen, Richtmaschinen, Rohrbiegemaschinen, Schleifmaschinen, Schwenkbiege-maschinen, Service, Sickenmaschinen, Stapler, Stanzmaschinen, Schweißtische, Stanzwerkzeuge, Tafelscheren, Werkstückentfettungs- und waschmaschinen, Werkstattpressen, Winkelbieger

NEUIGKEITEN – Innovationen auf dem Vormarsch!

Im Jahr 2018 hat die Firma KK-Industries GmbH einen **neuen Standort** dazugewonnen. **Böheimkirchen** liegt nahe der Landeshauptstadt von Niederösterreich, westlich von Wien und ist somit sehr zentral und gut zu erreichen. Wir verfügen über eine **große Maschinenhalle**, die es uns erlaubt, Maschinen **live** vorzuführen.

AKTIV Powerclean

GEPRÜFTER HÄNDLER GÜLTIG BIS 12/19 AUSGESTELLT VON Maschinensucher

KOMPETENZ AUS EINER HAND

www.kk-industries.eu
office@kk-industries.eu
+43 (0)664 380 77 76

WAGENZÜGE

Sie bewegen sich auf Schienen platziert auf Doppel-T-Träger.

Hebekapazitäten von 1 bis 150 to
Auf-Ab und Seitwärtsbewegungen

Stromversorungen mittels versch. Systemen:

- Kabelwagen
- Kabeltrommel
- Geschlossene Sammelschiene
- Offene Sammelschiene

Indoor und Outdoorgebrauch

TROLLEY HOISTS

They move on rail placed on double beams.

lifting capacities from 1 to 150 tons
can move up-down, left-right

Electrical installation by different feeding systems:

- cable trolley
- cable drum
- closed bus bar
- open bus bar

indoor and outdoor usage

EINSCHIENEN-HEBEZÜGE

Kann als Deckenmontage für Einzelträger mit vorwärts-Rückwärts-Bewegung und Anheben produziert werden.

Stahl, Drahtseilrollen aus GS52 Qualitätsstahl gemacht.

Zahnräder und Anschlüsse aus C1050 Qualitätsmaterial gemacht.

MONORAIL HOISTS

Can be manufactured as assembled on ceil with single iron, forward-reverse action and lifting.

Steel, wire rope rollers are made of GS 52 quality steel

gear wheels and pins are made of C1050 quality materials

ÜBERKOPFKRÄNE

Einzel oder Doppel-T-Träger Brücke

Hebekapazitäten auf Anfrage

OVERHEAD CRANES

Single or double beam bridge

lifting capacities on request

PORTALKRÄNE

Er bewegt sich auf im Boden eingelassene Schienen.

Einzel oder Doppel-T-Träger Brücke

Hebekapazitäten auf Anfrage

GANTRY CRANES

It moves on rails placed on ground.

Single or double beam bridge

lifting capacities on request

AUSLEGERKRÄNE

360° Schwenkbereich
Indoor und Outdoorgebrauch

Stahl, Drahtseilrollen aus GS52 Qualitätsstahl gemacht.

JIB CRANES

360° turning radius
indoor and outdoor usage

Steel, wire rope rollers are made of GS 52 quality steel

Preise und Ausführungen auf Anfrage

Prices and equipment on request

Abkantpressen individuell planbar
(bis zu 18 m Abkantlänge und 3000 to
Druckleitung erhältlich)

Tafelscheren
Mechanisch,
Motorisch, Hydraulisch
und CNC-gesteuert

CNC Plasma- und Brennschneidanlagen
für eine breite Palette von
Baustahl, Edelstahl und Aluminium

Lochstanzen und
Profilstahlscheren
mit einem und zwei Zylinder,
45 bis 300 to Stanzkraft,
mit und ohne NC-Anschlag

Faser-Laser-Schneidanlagen
Strahlenübertragung über
flexiblen Lichtwellenleiter

Bandsägemaschinen
Konventionell, Halb- und Vollautomatisch

Winkelbieger
22 und 40 to Druckleistung

Ausklinkmaschine
mit variablem Winkel

Profilbiegemaschinen
mit motorischem oder
hydraulischem Antrieb

Rohrbiegemaschinen
in vielen
V arianten

3- und 4-Walzen-Blecheinrollmaschinen
Manuell, Motorisch
und Hydraulisch

Einständer-,
Doppelständer-,
Werkstatt- und
Richtpressen
sowie **Sonderpressen**
bis 3000 to

KK-Industries GmbH
Maschinenhandel und Service

Preise und techn. Daten siehe www.kk-industries.eu.

AUSZUG AUS UNSEREM PRODUKTSORTIMENT

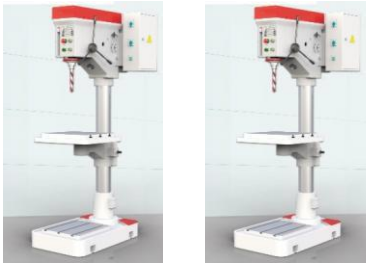

Hochleistungsgetriebebohr- und Gewindeschneidmaschinen

Bördel- und Sickenmaschinen

Schweiß- und Montagetische
in verschiedenen Ausführungen
(ST 52, VA-Stahl und gehärtet)

Stanz- und Nibbelmaschinen

Schwenkbiegemaschinen

Kreissägeautomaten

Exzenterpressen

Mecanum-Räder für omnidirektionale Fahrmanöver

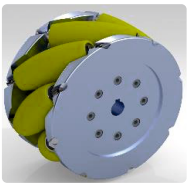

Transportplattformen

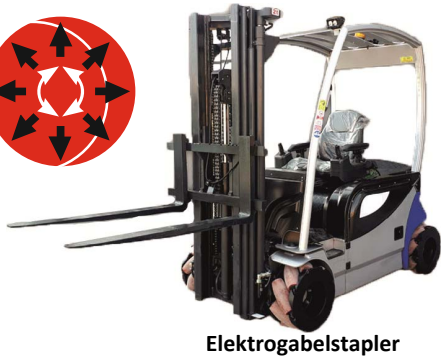

Elektrogabelstapler
(mit Mecanum-Rädern oder Gummibereifung)

Schweißdrehvorrichtungen

Werkzeugwasch- und entfettungsmaschinen und Reinigungsmittel für div. Anwendungen

Arbeitstische höhenverstellbar

* Ankauf und Verkauf von Neu- und Gebrauchtmaschinen
* Maschinenservice, Inbetriebnahmen und Einschulung, Wartungen und Reparaturen
* Ersatzteile, Werkzeug, Reinigungsmittel u.v.m.

Vertrauen Sie auf unsere Erfahrung und setzen Sie auf **www.kk-industries.eu**

+43 (0) 664 380 77 76
www.kk-industries.eu
office@kk-industries.eu

KK-Industries GmbH
Maschinenhandel und Service

Preise und techn. Daten siehe www.kk-industries.eu.

KK-Industries GmbH

Maschinenhandel und Service

KK-Industries GmbH hat **in die Zukunft investiert**. Wir freuen uns, Sie in unserer **Ausstellungshalle** in der Neustiftgasse 34 in 3071 Böheimkirchen begrüßen zu dürfen. Wir stellen Ihnen an diesem Standort ebenfalls **Seminar- und Schulungsräume** zur Verfügung. Dadurch sind wir in der Lage, ein qualitativ hochwertiges **Service, Inbetriebnahmen** und **Einschulungen** anbieten zu können. Des weiteren findet hier unsere **Ersatzteilabwicklung** und **Beratungsgespräche** statt.

KK-Industries GmbH

Maschinenhandel und Service

Neustiftgasse 34

A-3071 Böheimkirchen

Wir bitten um tel. Voranmeldung unter:

+43 (0) 664 380 77 76

www.kk-industries.eu

office@kk-industries.eu

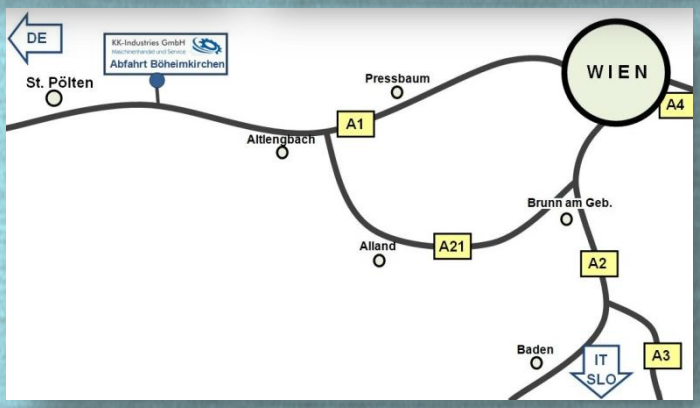

Impressum / für den Inhalt verantwortlich:
KK-Industries GmbH, Mariannengasse 25, A-2551 Enzesfeld
LG Wr. Neustadt – FN 425567i – ATU 692 13 317